11.4 Messages concernant les piles

Signal sonore	Condition	État des piles
3x long	• Directement après la lecture d'une clé d'utilisateur autorisée	• Pile faible
3x long + 2x court (accès refusé)	• Directement après la lecture d'une clé d'utilisateur non autorisée	• Pile faible
3x long + 3x long	• Directement après la lecture d'une clé d'utilisateur autorisée	• Pile très faible
3x long + 3x long + 2x court (accès refusé)	• Directement après la lecture d'une clé d'utilisateur autorisée ou non autorisée	• Pile très faible • La clé d'utilisateur autorisée est rejetée en raison d'une pile très faible
10x court	• Clé d'utilisateur avec fonction serrure à pêne dormant après le déverrouillage	• Pile très faible • Le signal indique que la serrure de meuble ne reste pas verrouillée et ouverte
Double tonalité brève (chaque minute)	• La serrure est verrouillée	• Le signal indique que l'utilisateur doit déverrouiller immédiatement la serrure de meuble et remplacer les piles. • Dans le cas contraire, il existe un risque que la serrure de meuble reste toujours verrouillée avec des piles vides.

732.22.110

12. Stockage

Stocker les colis dans les conditions suivantes :

- Ne pas les stocker à l'air libre.
- Stockage dans un lieu sec et exempt de poussière.
- Ne pas les exposer à des médias agressifs.
- Les protéger contre le rayonnement solaire.
- Éviter toute secousse mécanique.
- Respecter la température de stockage : - 25 °C à + 95 °C
- Respecter l'humidité de l'air relative : max. 95 %, sans condensation.
- Retirer les piles en vue du stockage intermédiaire et les remettre en place juste avant la remise en service.

i Si l'emballage des produits contient d'autres remarques sur le stockage, elles doivent également être respectées.

13. Élimination

Ne pas éliminer avec les déchets ménagers.
Respecter les directives spécifiques au pays.

HDE 07.09.2020

14. Déclaration de conformité UE

Par la présente, la société Sphinx Electronics GmbH & Co KG déclare que les serrures à piles EFL 30 / EFL 30C sont conformes aux directives 2014/53/UE, 2011/65/UE et 305/2011/UE.

Le texte exhaustif de la déclaration de conformité UE relative au produit est disponible sur le site Internet suivant www.hafele.de.

15. Conformité selon Section 15 de la réglementation de la FCC

REMARQUE : Cet appareil a été testé et entre dans la catégorie des appareils numériques de Classe B, selon la Section 15 de la réglementation de la FCC. Ces limites ont été conçues pour apporter une protection raisonnable aux installations domestiques contre les interférences néfastes. Cet appareil génère, utilise et émet de l'énergie sous forme de fréquences radio et, en cas de non-respect des instructions d'installation et d'utilisation, risque de provoquer des interférences radio nuisibles. Il n'existe aucune garantie que les interférences ne se produiront pas dans une installation particulière. Si cet appareil cause des interférences radio ou télévisuelles nuisibles, pouvant être vérifiées en allumant, puis en éteignant l'équipement, l'utilisateur est invité à essayer de résoudre le problème de l'une des façons suivantes:

- Réorienter ou déplacer l'antenne de réception.
- Éloigner l'appareil du poste de réception.
- Brancher l'appareil sur une prise électrique appartenant à un circuit différent de celui du récepteur.
- Demander de l'aide auprès du revendeur ou d'un technicien radio/TV expérimenté.

Cet appareil est conforme à la Section 15 de la réglementation de la FCC [et aux CNR d'Industrie Canada applicables aux appareils radio exempts de licence]. L'exploitation est autorisée aux deux conditions suivantes:

1. l'appareil ne doit pas produire d’interférences nuisibles, et
2. l'appareil doit accepter toute interférence subie, même les interférences susceptibles de compromettre le fonctionnement.

Les modifications ou changements effectués sur cet appareil, sans l’approbation expresse de Haefele, peuvent annuler l’autorisation FCC d’exploitation de cet appareil.

Le présent appareil est conforme aux CNR d'Industrie Canada applicables aux appareils radio exempts de licence. L'exploitation est autorisée aux deux conditions suivantes :

1. l'appareil ne doit pas produire de brouillage, et
2. l'appareil doit accepter tout brouillage radioélectrique subi, même si le brouillage est susceptible d'en compromettre le fonctionnement.

Índice

1. Sobre este documento ... 79
1.1 Grupo destinatario del manual de instrucciones ... 79
1.2 Otros documentos aplicables ... 79
2. Seguridad ... 79
2.1 Utilización correcta ... 79
2.2 Utilización incorrecta ... 80
2.3 Cualificación del personal ... 80
2.4 Advertencias de seguridad generales ... 81
2.5 Seguridad eléctrica ... 81
3. Estructura y función ... 82
3.1 Vista general de los productos ... 82
3.2 Datos técnicos ... 83
3.3 Funciones ... 83
3.4 Ajustes de fábrica ... 83
4. Montaje e instalación ... 84
4.1 Indicaciones de montaje ... 84
5. Puesta en funcionamiento ... 85
5.1 Puesta en marcha App (Häfele Dialock Manager) ... 86
6. Programar la llave de usuario ... 88
6.1 Programar la llave de usuario normal ... 89
6.2 Programar la llave de usuario privilegiada ... 90
6.3 Programar la llave de usuario con función de cerradura de palanca ... 91
7. Cancelar derechos de acceso ... 92
7.1 Borrar el derecho de acceso de una única llave de usuario ... 92
7.2 Borrar los derechos de acceso de todas las llaves de usuario ... 93
8. Manejo ... 94
8.1 Manejo con llave de usuario normal ... 94
8.2 Manejo con llave de usuario con función de cerradura de palanca ... 95
8.3 Ajustar el tiempo de apertura ... 96
9. Eliminación de fallos ... 97
10. Reposición ... 98
10.1 Reposición sencilla ... 98
10.2 Reposición completa ... 99
11. Limpieza y mantenimiento ... 100
11.1 Limpieza ... 100
11.2 Mantenimiento ... 100
11.3 Cambio de baterías ... 100
11.4 Mensajes de la batería ... 102
12. Almacenamiento ... 102
13. Eliminación de residuos ... 103
14. Declaración de conformidad UE ... 103

1. Sobre este documento

Este manual de instrucciones es válido para la cerradura de batería "EFL 30 / EFL 30 C". Es parte del producto y debe ser guardado hasta que el producto sea desechado.

1.1 Grupo destinatario del manual de instrucciones

Los grupos destinatarios del manual de instrucciones son:

- Operador
- Personal de montaje
- Personal de puesta en servicio
- Personal de operación

1.2 Otros documentos aplicables

Documento	Índice
Instrucciones de montaje	Montaje mecánico

Todos los documentos relacionados con el producto están disponibles en www.hafele.com.

2. Seguridad

2.1 Utilización correcta

El EFL 30 / EFL 30 C es una cerradura para muebles accionada por batería electromecánica. Está previsto el siguiente uso:

- Instalación en interiores secos
- Instalación conforme a los datos técnicos ⇨ *3.2 Datos técnicos, página 83*
- El suministro de corriente exclusivamente con baterías autorizadas ⇨ *3.2 Datos técnicos, página 83*

2.2 Utilización incorrecta

Cualquier uso no mencionado en este capítulo *2.1 Utilización correcta* es contrario a la finalidad prevista. El siguiente uso no está permitido:

- Instalación en exteriores
- Instalación en ambientes agresivos (por ejemplo, salinos o clorados) o húmedos
- Instalación en atmósferas potencialmente explosivas
- Instalación cerca de dispositivos sensibles al electromagnetismo
- Instalación cerca de superficies calientes, fuentes de calor, materiales fácilmente inflamables o lugares expuestos a la luz solar directa
- El montaje omitiendo algún componente
- Modificación de la secuencia de montaje
- Uso de componentes defectuosos o dañados
- Uso de piezas que no sean las originales
- Modificación o reparación del producto y sus componentes
- Uso por personas sin formación

2.3 Cualificación del personal

Tarea	Cualificación
Transporte, almacenamiento	Especialista
Montaje	Especialista
Instalación	Especialista
Puesta en funcionamiento	Especialista
Asignar y borrar el derecho de acceso	Personal de operación
Manejo	Personal de operación
Fallo	Especialista
Restablecimiento	Especialista
Limpieza	Personal de operación
Desmontaje	Especialista
Gestión de residuos	Especialista

Especialista

Como especialista se considera:

- Especialista en construcción de muebles con la formación técnica adecuada y con conocimientos y experiencia para que pueda reconocer y evitar los riesgos asociados a las actividades a realizar y sus consecuencias.

Personal de operación

El personal de operación es el personal con derechos de acceso. El personal de operación ha sido instruido:

- En la manipulación segura y adecuada del producto
- En la gestión responsable de los derechos de acceso

2.4 Advertencias de seguridad generales

El producto está construido con tecnología moderna y conforme a las normas técnicas de seguridad comúnmente aceptadas. No obstante, el montaje y el funcionamiento pueden causar peligro a las personas o daños al producto o a otros bienes.

ADVERTENCIA

Peligro debido a fallos o interferencias de dispositivos sensibles desde el punto de vista electromagnético

La radiación electromagnética del producto puede causar fallos en las partes sensibles, por ejemplo, los dispositivos médicos. Esto puede afectar a la función.

- No sitúe el producto en las inmediaciones de aparatos sensibles a influencias electromagnéticas.
- En caso de duda sobre compatibilidad, póngase en contacto con el fabricante.

2.5 Seguridad eléctrica

- Llevar a cabo los trabajos de montaje e instalación sin baterías.
- Compruebe que todos los componentes no estén dañados antes del montaje y la operación. No utilice componentes dañados, sino reclamárselos al fabricante.
- No abra la carcasa del producto.
- No sumerja los componentes del producto en agua o líquidos.

3. Estructura y función

3.1 Vista general de los productos

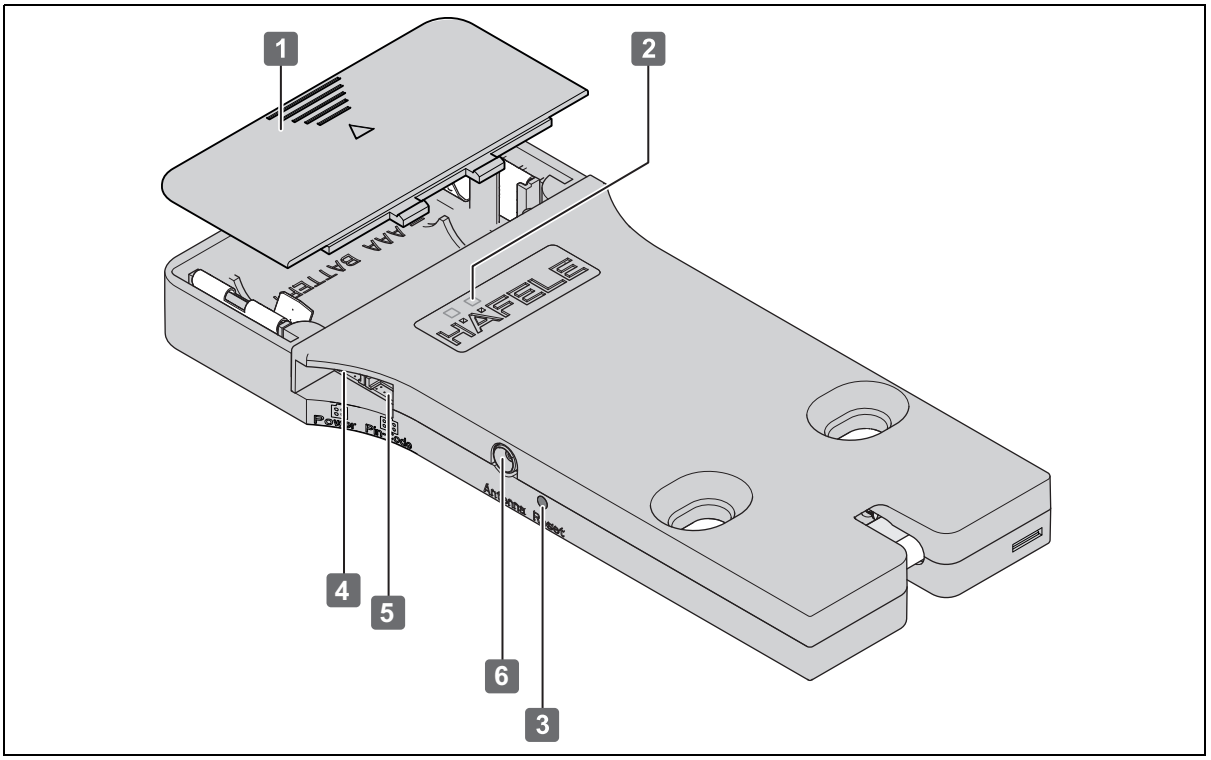

Ilustr. 1: Vista general

Componente básico		Descripción
1	Compartimento de la batería (tensión de suministro)	• ⇨ *3.2 Datos técnicos, página 83*
2	LEDs de control (rojo y verde)	• Señalización óptica
3	Botón de restablecimiento	• ⇨ *10. Reposición, página 98*
4	Tensión de suministro externa	• Aún no disponible
5	Conexión teclado Pin-Code	• Aún no disponible
6	Antena externa	• Aún no disponible

3.2 Datos técnicos

Característica	Valor
Tensión de alimentación	2 pilas de 1,5 V Micro AAA (LR03) alcalinas Tipo EN92 Energizer (Nº de referencia Häfele: 910.54.986)
Temperatura ambiente	0–55 °C
Humedad del aire relativa	10–95 %, sin condensación
Grado de protección	IP 20
Tecnología transponder	Tag-It, Mifare Classic EV1, Mifare Desfire EV1/EV2. Para las aplicaciones de software Dialock, los transpondedores utilizados deben ser calificados y codificados por Häfele.
Certificaciones	CE, FCC / IC

Accesorios

Característica	Descripción
Llave-tarjeta de programación	• Tarjeta para conceder los derechos de acceso
Tarjeta de cancelación	• Tarjeta para borrar los derechos de acceso
Llave de usuario	• Llave electrónica • Las diferentes ejecuciones son posibles: Key Card, Key Tag, Key Fob, Key pulsera
Macros	• a petición

3.3 Funciones

Funcionamiento de cerradura con resbalón / autobloqueo (= ajuste de fábrica)

En funcionamiento de cerradura con resbalón, la cerradura para muebles está desbloqueada durante el tiempo de apertura de 3 segundos y se bloquea de nuevo de forma automática después de pasar el tiempo de apertura (autobloqueo).

Funcionamiento con cerradura de palanca (abierto permanente)

En funcionamiento de cerradura de palanca, la cerradura para muebles está desbloqueada de forma permanente (abierto permanente). La cerradura del mueble se bloquea de nuevo presentando por delante una llave de usuario autorizada para la operación de cerradura de palanca.

3.4 Ajustes de fábrica

Parámetros	Valor
Tiempo de apertura (duración del desenclavamiento en funcionamiento de cerradura con resbalón) • El tiempo de apertura se puede ajustar al segundo en el funcionamiento Stand-Alone hasta un máximo de 30 segundos ⇨*8.3 Ajustar el tiempo de apertura, página 96*. • La ampliación del tiempo de apertura a más de 30 segundos es posible mediante una macro con la unidad móvil de programación MDU 110 con función especial.	3 seg.
Tipo de bloqueo	Funcionamiento de cerradura con resbalón

4. Montaje e instalación

Las instrucciones de montaje del producto son un documento aparte. Está disponible a través del código QR en la hoja de información adjunta o bajo el número de artículo respectivo en www.hafele.com.

Tenga en cuenta los siguientes puntos al montar el producto:

El entorno en el que se utiliza el producto, por ejemplo, los campos magnéticos o los materiales metálicos, puede afectar al funcionamiento del producto.

- Asegúrese de que el producto se utiliza en un entorno adecuado.
- Para garantizar el rango de lectura de los transpondedores, observe el grosor máximo del material de las superficies de montaje ⇨ EFL 30 / EFL 30 C .
- Evite el cristal, los espejos o las superficies de montaje metálicas o recubiertas.
- Antes del montaje final, prepare una instalación de muestra en el lugar de uso, póngala en funcionamiento y pruébela.

No inserte las baterías después de completar el trabajo de montaje e instalación. Esto se hará cuando se ponga en marcha el producto. Si los cajones están colocados, puede que haya que volver a quitarlos.

- Al insertar las baterías se inicia automáticamente la puesta en marcha del producto.
- Antes de insertar las baterías por primera vez, lea el capítulo ⇨ *5. Puesta en funcionamiento, página 85*.

4.1 Indicaciones de montaje

- Asegúrese de que no se monta el EFL 30 / EFL 30 C junto a las líneas eléctricas. El campo magnético de la línea de corriente puede afectar al alcance de la antena.
- Recomendación: antes de montar el EFL 30 / EFL 30 C llevar a cabo un montaje de muestra.
- Montar la pieza de cierre del EFL 30 / EFL 30 C en el lugar de aplicación.
- Solo ajustar en el lugar de uso del EFL 30 / EFL 30 C y reajustar si es necesario después de cargar los muebles.
- Asegúrese de que no se monta ningún panel metálico entre la pieza de cierre y el EFL 30 / EFL 30 C.
- La pieza de cierre del EFL 30 / EFL 30 C se puede atornillar en el lado opuesto con un tirador de mueble (distancia entre los agujeros 32 mm).
- El EFL 30 / EFL 30 C es adecuado para construcciones de muebles con amortiguación y autocierre.
- El EFL 30 / EFL 30 C no es adecuado para cajones y puertas giratorias con función Push.
- Durante la instalación, asegúrese de que haya una abertura de inspección disponible para la apertura de emergencia.
- Durante la instalación, tenga en cuenta que debe garantizarse en todo momento el acceso a la cerradura del mueble instalado (por ejemplo, mediante cajones desmontables) para la puesta en marcha (señal visual) y para el mantenimiento (cambio de batería, restablecimiento).
- Los LED’s de control deben estar visibles para la puesta en marcha.
- Observe la posición de montaje: ⇨ EFL 30 / EFL 30 C .

732.22.110

HDE 07.09.2020

- Mantener la distancia mínima entre dos cerraduras ⇨ EFL 30 / EFL 30 C .
- Si se cae por debajo de la distancia mínima, existe una comunicación constante entre las cerraduras, lo que conduce a una descarga de la batería más rápida.

5. Puesta en funcionamiento

El producto se entrega en el modo de funcionamiento básico para operación independiente (SA Stand-Alone). En este documento se describe solo la puesta en funcionamiento para funcionamiento Stand-Alone.

Para la utilización del producto con aplicaciones de software Dialock, la puesta en funcionamiento se describe en la documentación del software Dialock.

La puesta en marcha arranca de forma automática después de insertar las baterías. Los pasos de trabajo individuales deben llevarse a cabo rápidamente uno tras otro. Por motivos de seguridad, la primera puesta en funcionamiento solo se puede efectuar en un tiempo de 5 segundos después de colocar las baterías.

- Antes de comenzar la puesta en servicio leer por completo los pasos de trabajo.
- Antes de comenzar la puesta en marcha, tenga preparadas las dos llaves maestras (llave-tarjeta de programación "verde" y llave-tarjeta de borrado "roja").
- Realice todos los pasos del procedimiento con rapidez y sin interrupción.

Si se sobrepasa el intervalo de tiempo de la puesta en servicio:

1. Extraer las baterías.
2. Espere hasta que se apague el LED.
3. Reinserte las baterías y reinicie la puesta en marcha.

Alternativamente, la puesta en servicio también puede iniciarse pulsando el botón de reposición (⇨ *3.1 Vista general de los productos, página 82*).

1. Para ello, mantenga el botón de reposición presionado solo hasta el primer tono corto de señal.
   ¡ATENCIÓN! Si se pulsa el botón durante más tiempo, se realiza una reposición (⇨ *10. Reposición, página 98*).

Recomendación: Antes de la puesta en servicio, realice una actualización del firmware con la unidad de programación móvil MDU 110 para asegurarse de que el firmware DIALOCK actual está en el terminal.

NOTA

Daños en el producto debido al cierre de los EFL 30 / EFL 30 C sin baterías.
Si el EFL 30 / EFL 30C se cierra sin baterías después de la puesta en marcha, no se puede abrir sin forzarla.

5.1 Puesta en marcha App (Häfele Dialock Manager)

Es posible realizar funciones adicionales cuando se utiliza la aplicación Dialock Manager (modo App en el sistema Offline):

- Puesta en marcha en modo App
- Aumento de la seguridad mediante la autenticación de dos factores
- Administración de usuarios sencilla
- Creación de un plan de cierre
- Regulación individual de los derechos de acceso
- Función de modelo de tiempo
- Programación de llaves de usuario
- Parametrización de los terminales
- Ampliación de funcionamiento individual con programas de macro
- Actualizaciones del firmware

Según el tamaño del proyecto y el alcance de la instalación, hay varias funciones básicas y adicionales que se activan mediante una clave de licencia de proyecto que está sujeta a una tarifa.

Para más información sobre el uso de la App Dialock Manager, véase:

- https://apps.apple.com/de/developer/h%C3%A4fele-gmbh-co-kg/id432533773
- https://play.google.com/store/apps/developer?id=H%C3%A4fele+GmbH+%26+Co+KG&hl=de

> i La operación autónoma se apaga permanentemente tan pronto como el producto se pone en funcionamiento por primera vez con la ayuda del Häfele Dialock Manager.
> La reactivación de este modo de funcionamiento solo es posible mediante un reinicio completo.

.

es

Requisitos: Llave-tarjeta de programación Tarjeta de cancelación

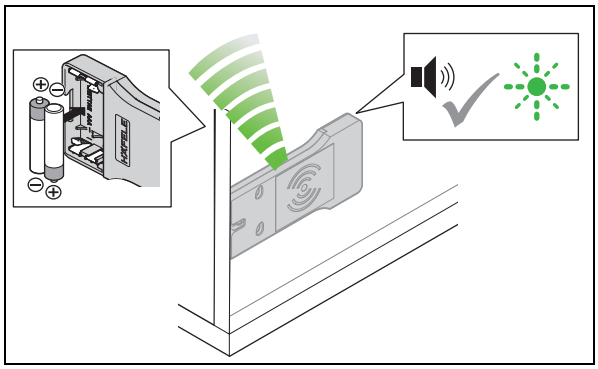

1. Insertar las baterías.
   - Suena un tono de aviso. El LED parpadea en verde durante un máximo de 5 seg.

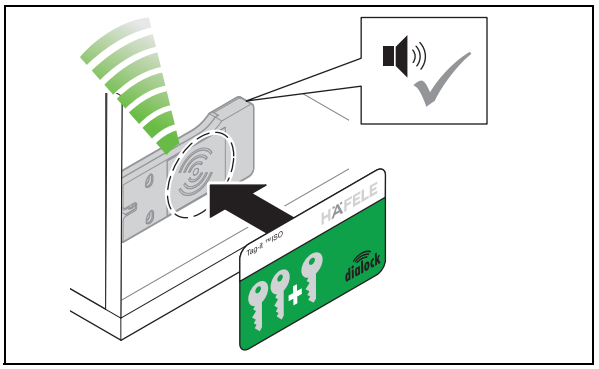

2. Durante estos 5 seg. mantenga por delante de la antena la tarjeta de programación.
   - Suena un tono de aviso.

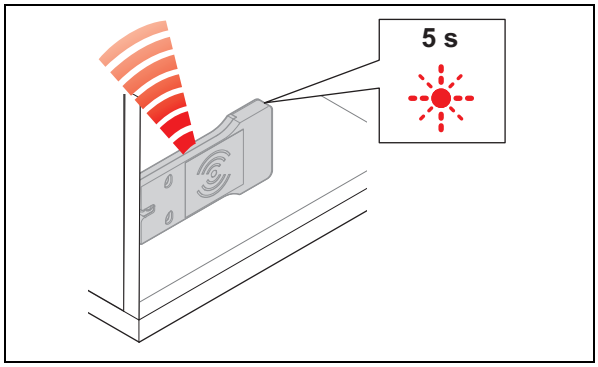

3. Quitar la tarjeta de programación.
   - El LED parpadea en rojo durante un máximo de 5 seg.

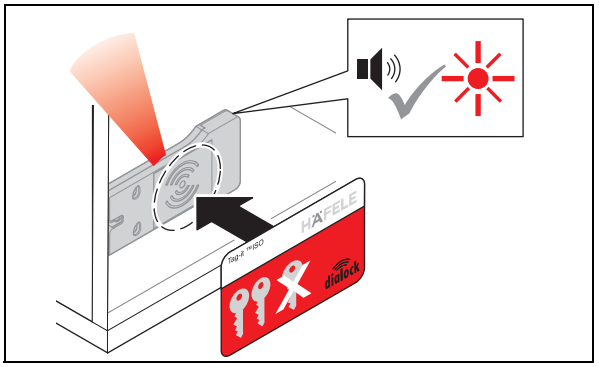

4. Durante estos 5 seg. mantenga por delante de la antena la tarjeta de cancelación.
   - Suena un tono de aviso. El LED está iluminado en rojo.
     El producto está en funcionamiento.

6. Programar la llave de usuario

Para abrir el EFL 30 / EFL 30 C se precisa una llave de usuario. Se deben asignar derechos de acceso a esta llave de usuario.

Se pueden programar las siguientes llaves de usuario:

Llave de usuario	Derecho de acceso	Función
Llave de usuario normal	Funcionamiento de cerradura con resbalón (autobloqueo)	• Abre todas las cerraduras, las cuales la llave de usuario tiene derecho de acceso. • Las cerraduras abiertas se enclavan de forma automática una vez transcurrido el tiempo de apertura.
Llave de usuario privilegiada	Funcionamiento de cerradura con resbalón (autobloqueo)	• Función como llave de usuario normal • Además, es requerido por personas privilegiadas para configurar el EFL 30 / EFL 30 C con la unidad de programación móvil MDU 110.
Llave de usuario con función de cerradura de palanca	Funcionamiento con cerradura de palanca (abierto permanente)	• Función como llave de usuario normal • También tiene la función de abierto permanente: si la llave de usuario se mantiene más tiempo delante de la antena, las cerraduras abiertas se ajustan a "abierto permanente". • Las cerraduras abiertas se deben bloquear de forma manual.

6.1 Programar la llave de usuario normal

Requisitos: Llave-tarjeta de programación Llaves de usuario

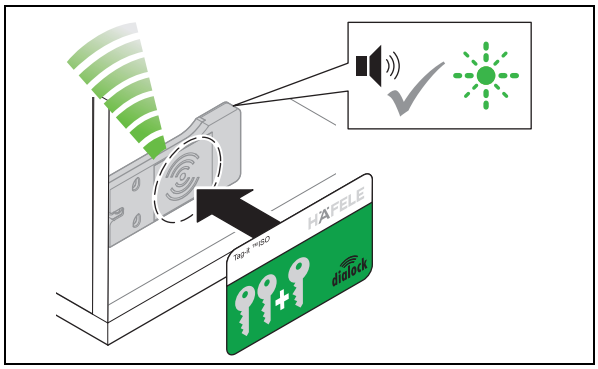

1. Mantenga por delante de la antena la tarjeta de programación.
   - Suena un tono de aviso. El LED parpadea en verde durante un máximo de 5 seg.

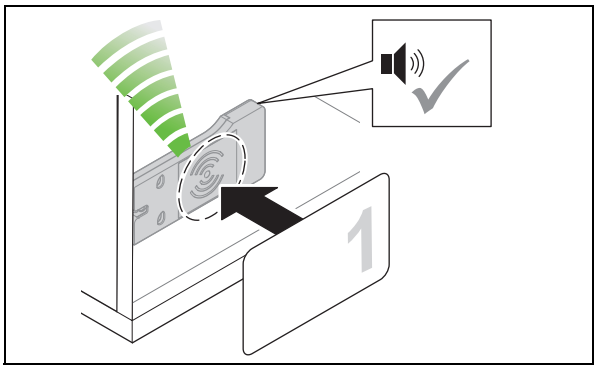

2. Durante estos 5 seg. mantenga por delante de la antena la llave de usuario.
   - Suena un tono de aviso. Se ha asignado un derecho de acceso.

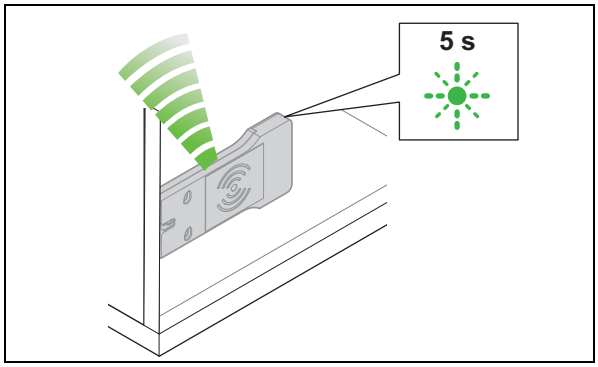

3. Quitar la llave de usuario.
   - El LED parpadea en verde durante 5 seg.

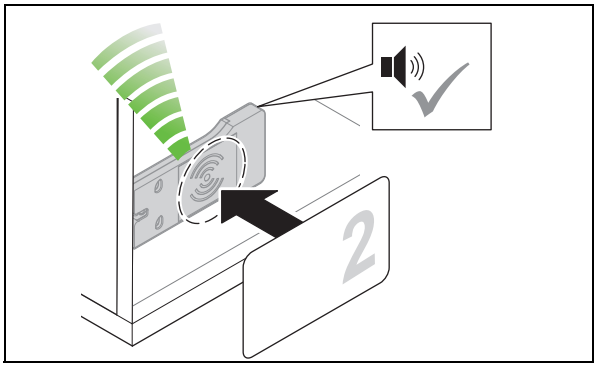

4. Mantenga otra llave de usuario delante de la antena durante estos 5 seg.
   - Suena un tono de aviso. Se ha asignado un derecho de acceso.

5. Repita los pasos 2 a 4 hasta que todas las llaves de usuario requeridas tengan asignada la autorización de cierre.

6. Una vez transcurridos los 5 seg., el LED cambia al color rojo.

6.2 Programar la llave de usuario privilegiada

Requisitos: Llave-tarjeta de programación Llaves de usuario

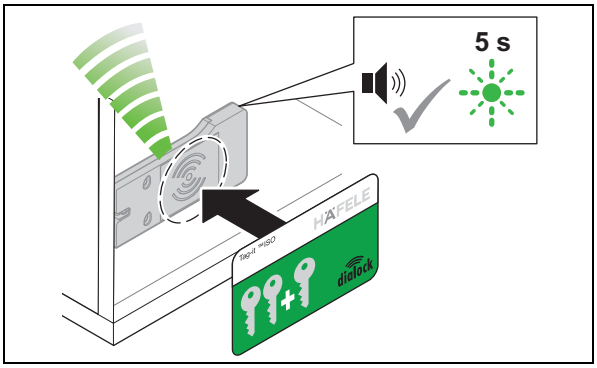

1. Mantenga por delante de la antena la tarjeta de programación.
   - Suena un tono de aviso. El LED parpadea en verde durante un máximo de 5 seg.

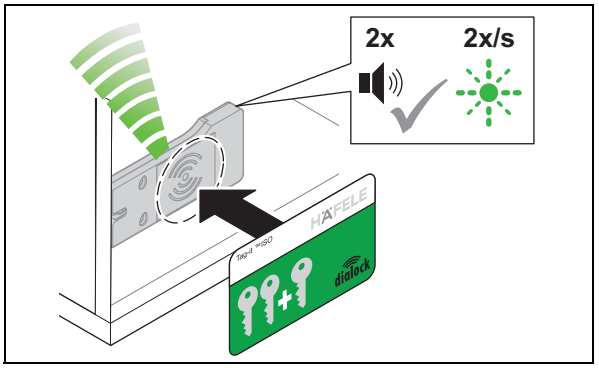

2. Durante estos 5 seg. mantenga de nuevo por delante de la antena la tarjeta de programación.
   - Suena 2 veces un tono de aviso. El LED parpadea más despacio en verde.

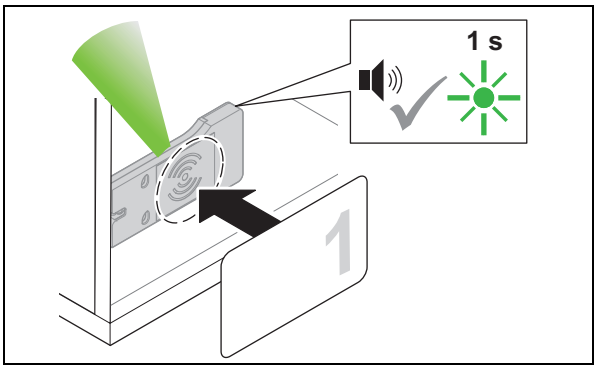

3. Durante 5 seg. mantenga por delante de la antena la llave de usuario.
   - Suena un tono de aviso. El LED parpadea brevemente en verde. Se ha asignado un derecho de acceso.

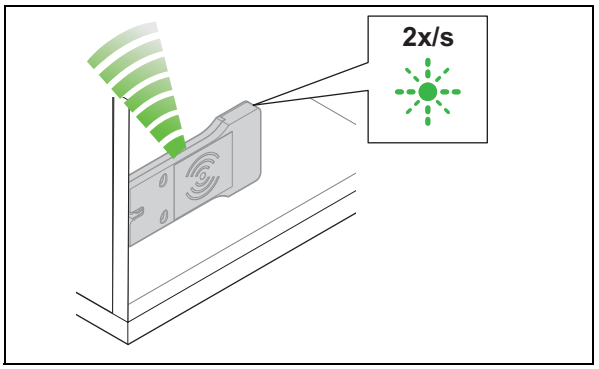

4. Quitar la llave de usuario.
   - El LED continua parpadeando más despacio en verde.

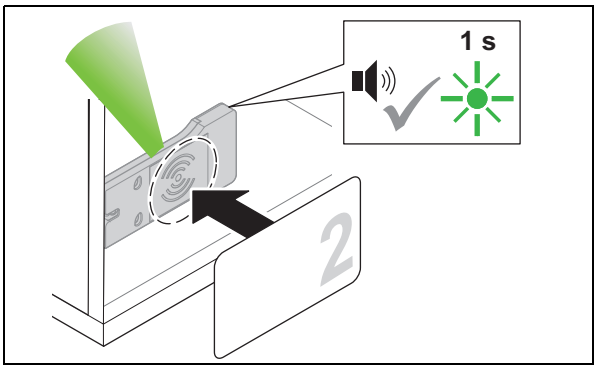

5. Mantenga otra llave de usuario delante de la antena durante 5 seg.
   - Suena un tono de aviso. El LED parpadea brevemente en verde. Se ha asignado un derecho de acceso.

6. Repetir los pasos 3 hasta 5, hasta que todas las llaves de usuario necesarias hayan obtenido el derecho de acceso.

7. Una vez transcurridos los 5 seg., el LED cambia al color rojo.