6.3 Programar la llave de usuario con función de cerradura de palanca

Requisitos: Llave-tarjeta de programación; Llaves de usuario

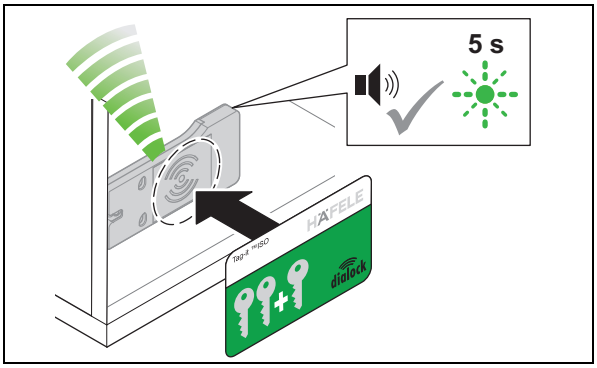

1. Mantenga por delante de la antena la tarjeta de programación.
   - Suena un tono de aviso. El LED parpadea en verde durante un máximo de 5 seg.

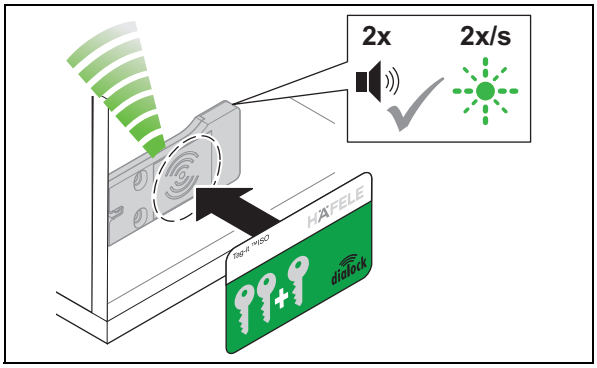

2. Durante estos 5 seg. mantenga de nuevo por delante de la antena la tarjeta de programación.
   - Suena 2 veces un tono de aviso. El LED parpadea más despacio en verde.

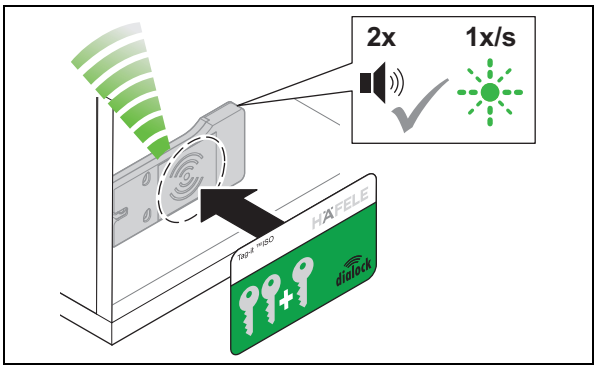

3. Durante 5 seg. mantenga de nuevo por delante de la antena la tarjeta de programación.
   - Suena 2 veces un tono de aviso. El LED parpadea aún más despacio en verde.

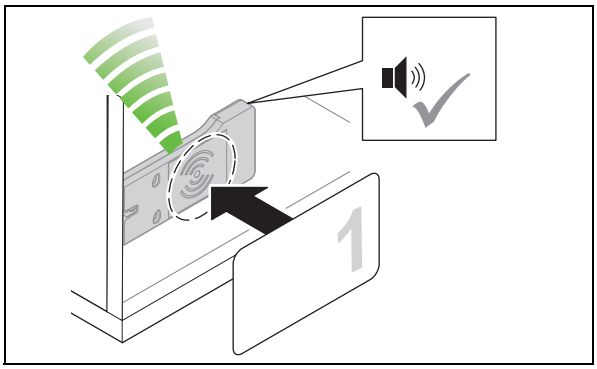

4. Durante 5 seg. mantenga por delante de la antena la llave de usuario.
   - Suena un tono de aviso. Se ha asignado un derecho de acceso.

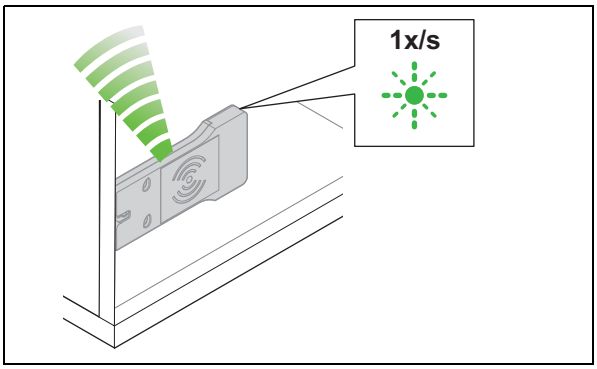

5. Quitar la llave de usuario.
   - El LED continua parpadeando más despacio en verde.

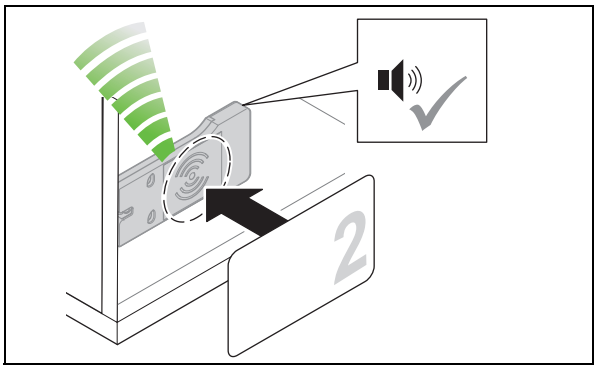

6. Mantenga otra llave de usuario delante de la antena durante 5 seg.
   - Suena un tono de aviso. Se ha asignado un derecho de acceso.

7. Repetir los pasos 4 hasta 6, hasta que todas las llaves de usuario necesarias hayan obtenido el derecho de acceso.

8. Una vez transcurridos los 5 seg., el LED cambia al color rojo.

7. Cancelar derechos de acceso

7.1 Borrar el derecho de acceso de una única llave de usuario

Requisitos:		Tarjeta de cancelación		Llave de usuario cuyo derecho de acceso debe borrarse

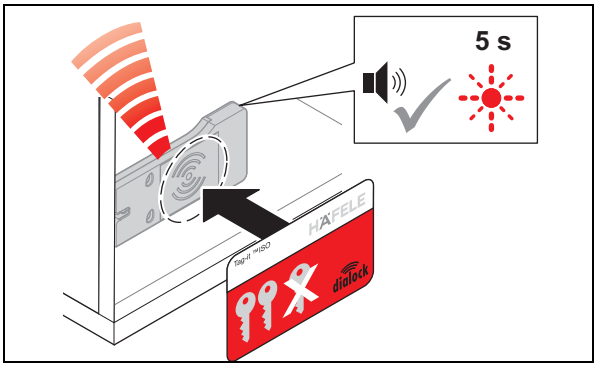

1. Mantenga la tarjeta de cancelación por delante de la antena.
   - Suena un tono de aviso. El LED parpadea en rojo durante un máximo de 5 seg.

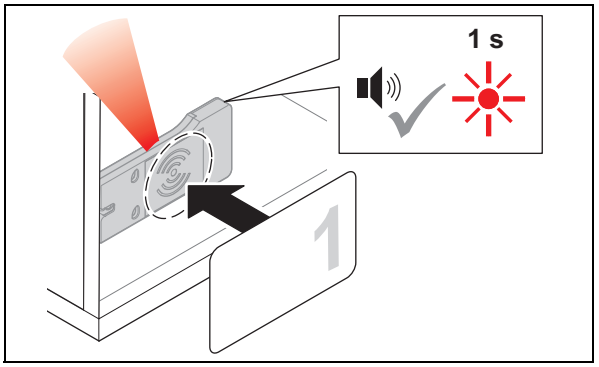

2. Durante estos 5 seg. mantenga por delante de la antena la llave de usuario.
   - Suena un tono de aviso. El LED se ilumina brevemente en rojo. El derecho de acceso de esta llave de usuario está borrado.

7.2 Borrar los derechos de acceso de todas las llaves de usuario

Si se pierde una llave de usuario, deben borrarse los derechos de acceso de todas las llaves de usuario. A continuación, se reasignan los derechos de acceso ⇨ *6. Programar la llave de usuario, página 88*.

Requisitos:	Tarjeta de cancelación	Llave-tarjeta de programación

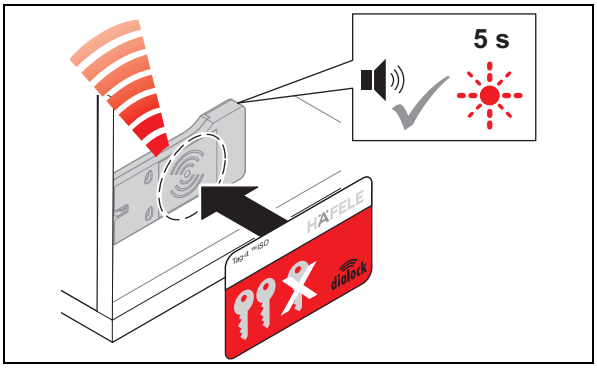

1. Mantenga la tarjeta de cancelación por delante de la antena.
   - Suena un tono de aviso. El LED parpadea en rojo durante un máximo de 5 seg.

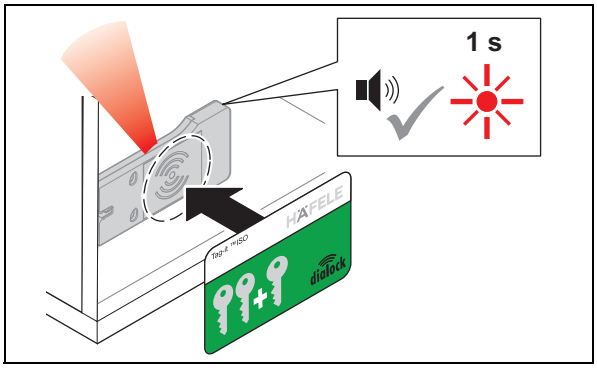

2. Durante 5 seg. mantenga por delante de la antena la tarjeta de programación.
   - Suena un tono de aviso. El LED se ilumina brevemente en rojo.
     Los derechos de acceso de todas las llaves de usuario están borrados.

8. Manejo

8.1 Manejo con llave de usuario normal

Requisitos:		Llave de usuario normal con derecho de acceso de funcionamiento de cerradura con resbalón (autobloqueo)

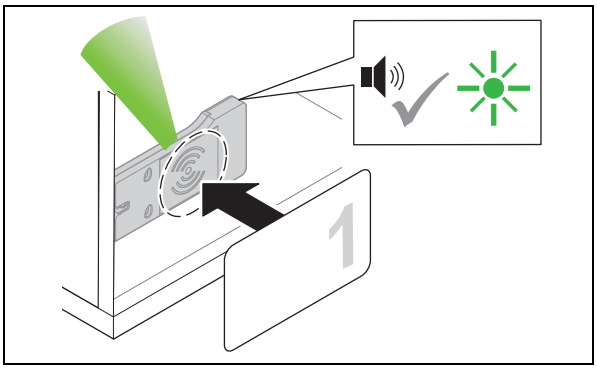

1. Mantenga por delante de la antena la llave de usuario.
   - Suena un tono de aviso. El LED cambia a verde.

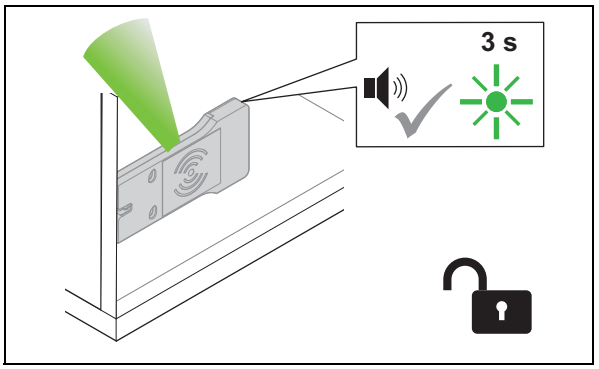

2. Quitar la llave de usuario.
   - El LED se ilumina de color verde. Todas las cerraduras están abiertas durante el tiempo de apertura.

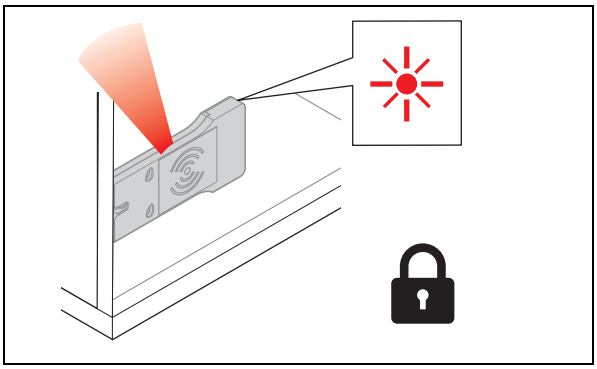

3. Una vez transcurrido el tiempo de apertura las cerraduras se enclavan de forma automática.
   - El LED cambia a rojo.

8.2 Manejo con llave de usuario con función de cerradura de palanca

Requisitos:		Llave de usuario con función de cerradura de palanca (abierto permanente)

Una llave de usuario con función de cerradura de palanca también tiene el derecho de acceso "función de cerradura con resbalón (autobloqueo)" ⇨ *8.1 Manejo con llave de usuario normal, página 94*

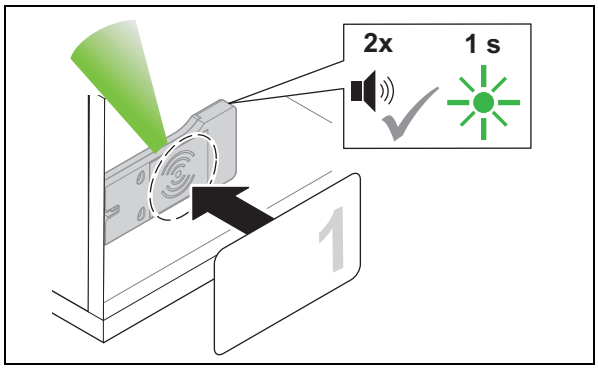

1. Mantenga la llave de usuario por delante de la antena durante más de 2 seg.
   - Suena un tono de aviso. El LED cambia a verde. Suena de nuevo un tono de aviso. El LED parpadea brevemente en verde.

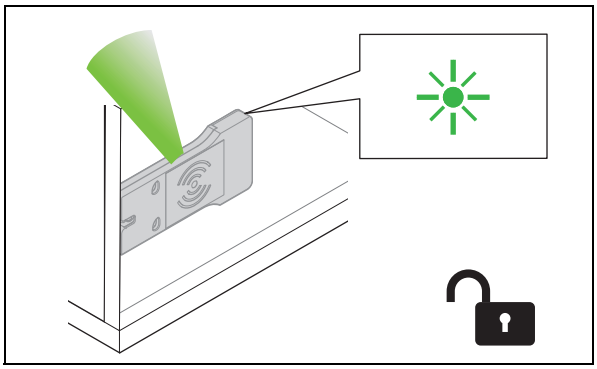

2. Quitar la llave de usuario.
   - El LED se ilumina de color verde de forma permanente. Todas las cerraduras están abiertas de forma permanente ("abiertas permanente").

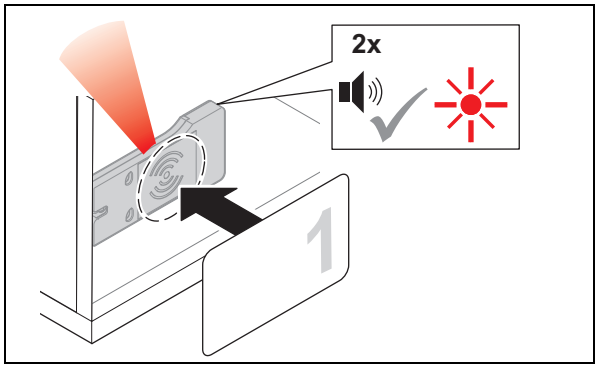

3. Para cerrar, mantenga la llave de usuario frente a la antena durante más de 2 segundos.
   - Suena un tono de aviso. El LED sigue verde. Suena de nuevo un tono de aviso. El LED cambia a rojo.

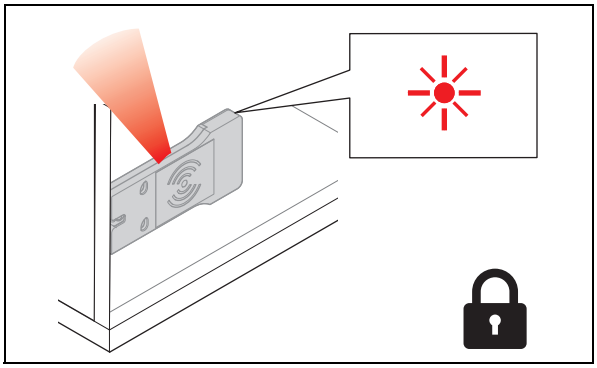

4. Quitar la llave de usuario.
   - El LED se ilumina en rojo permanente. Todas las cerraduras están enclavadas.

8.3 Ajustar el tiempo de apertura

Requisitos: Llave-tarjeta de programación Tarjeta de cancelación

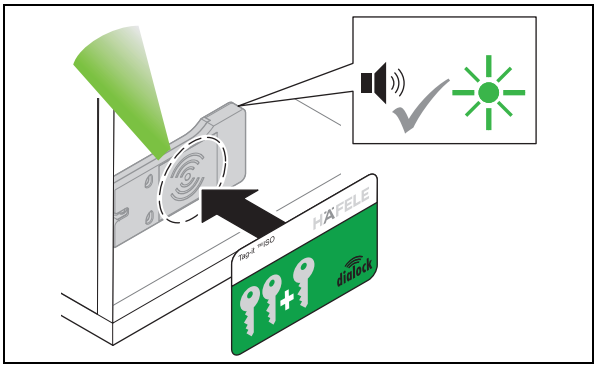

1. Mantenga por delante de la antena la tarjeta de programación.
   - Suena un tono de aviso. El LED se ilumina de color verde.

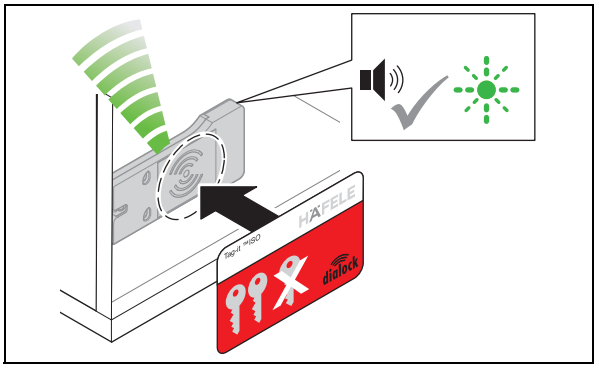

2. Mantenga la tarjeta de cancelación por delante de la antena.
   - Suena un tono de aviso. El LED parpadea rápidamente en verde

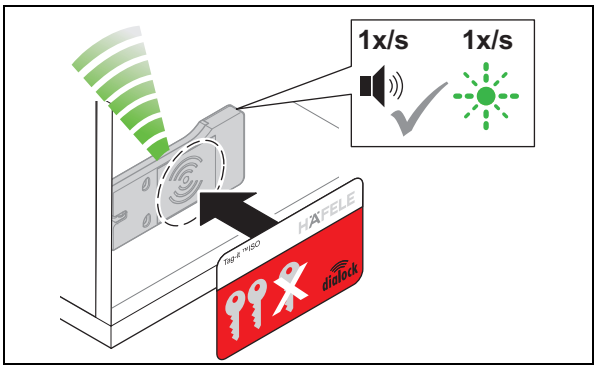

3. Mantenga la tarjeta de cancelación por delante de la antena.
   - Un tono de señal suena cada segundo.
   - El LED parpadea en verde a intervalos de un segundo en paralelo al tono de la señal (máximo 30 segundos).

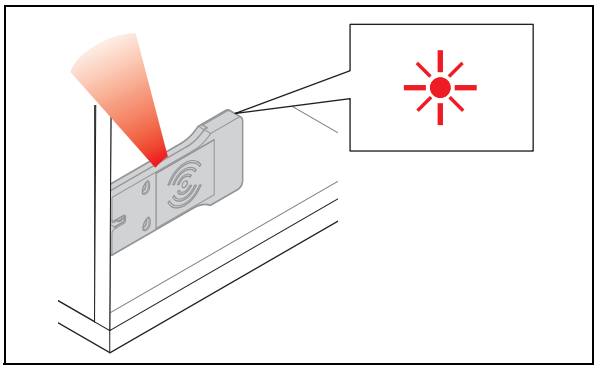

4. Retire la tarjeta de cancelación después del tiempo deseado.
   - El LED se ilumina en rojo permanentemente.
   - El tiempo de apertura está ajustado para todas las cerraduras y llaves de usuario.

El tiempo de apertura puede ajustarse en cualquier momento y se mantiene incluso después de una interrupción de la energía o de una simple reposición.

La ampliación del tiempo de apertura a más de 30 seg. es posible mediante una macro utilizando la unidad de programación móvil MDU 110 con función especial (⇨*3.2 Datos técnicos, página 83*).

Después de un reset completo, se borra el tiempo de apertura ajustado y se activa el ajuste de fábrica de 3 segundos o la operación de bloqueo de la palanca.

9. Eliminación de fallos

Fallo al abrir	Posible causa	Remedio
Suena 2 veces un tono de aviso.	• La llave de usuario no tiene derechos de acceso.	• Programe la llave de usuario. ⇨ *6. Programar la llave de usuario, página 88*
El LED no cambia de rojo a verde.	• La distancia entre la llave de usuario y la antena es muy grande. • La llave de usuario no tiene derechos de acceso. • No se reconoce la clave de usuario	• Mantener la distancia máxima de 25 mm entre la llave de usuario y la antena. • Programe la llave de usuario. ⇨ *6. Programar la llave de usuario, página 88* • Comprobar las condiciones de montaje de la cerradura ⇨ *4.1 Indicaciones de montaje, página 84*
La cerradura no se abre.	• La llave de usuario no tiene derechos de acceso. • El mecanismo de cierre se atasca / funciona más pesado.	• Programe la llave de usuario. ⇨ *6. Programar la llave de usuario, página 88* • La cerradura está bajo tensión. Revise la carga de los muebles. • Ajustar el mecanismo de cierre. ¡Tener en cuenta los ajustes y la tolerancia! ⇨ *4.1 Indicaciones de montaje, página 84*
Fallo al cerrar	**Posible causa**	**Remedio**
La cerradura no se cierra.	• Bajar el mecanismo de cierre después de cargar los muebles. • Mecánica de cierre defectuosa. • Pilas descargadas	• Ajustar el mecanismo de cierre. ¡Tener en cuenta los ajustes y la tolerancia! • ⇨ *4.1 Indicaciones de montaje, página 84* • Comprobar la mecánica de cierre. • Sustituir las baterías

Si los fallos no pueden ser rectificados, contacte a su técnico local de DIALOCK o www.hafele.com.

10. Reposición

Se requiere una reposición para fines de mantenimiento o para la solución de problemas.

Hay dos posibilidades de reposición:

- Reposición sencilla,
- reposición completa.

10.1 Reposición sencilla

Una simple reposición es necesaria en los siguientes casos:

- Pérdida de la llave tarjeta de programación y de la llave tarjeta de borrado (llaves maestras).

Después de una simple reposición, las llaves maestras configuradas se borran y se solicita una reasignación (parpadeo verde permanente del LED).

El uso posterior de la terminal solo es posible con nuevas llaves maestras después de la puesta en servicio. (⇨ *5. Puesta en funcionamiento, página 85*). Los derechos de acceso de las llaves de usuario se mantienen después de una simple reposición.

Requisitos:		Herramienta para accionar el botón de restablecimiento, p. ej. perno fino o clip doblado

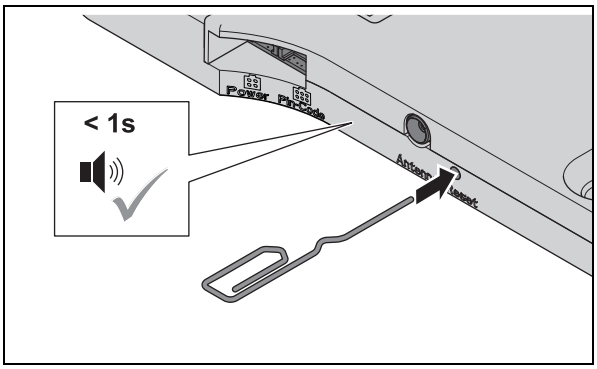

1. Pulsar el botón de restablecimiento.
   - Suena un tono de aviso breve.

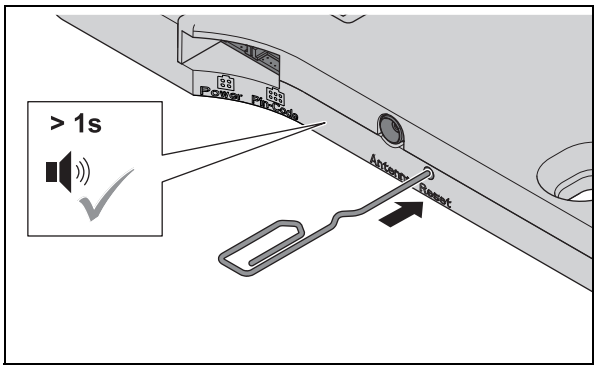

2. Mantenga pulsado el botón de restablecimiento hasta que suene un tono de aviso prolongado.
   - Se anula el bloqueo para la parametrización con la unidad móvil de programación MDU 110.
   - El LED parpadea en verde continuamente.
3. Configurar de nuevo las llaves maestras (⇨*5. Puesta en funcionamiento, página 85*)

732.22.110

HDE 07.09.2020

10.2 Reposición completa

Un reinicio completo restablece el bloqueo de los muebles a los ajustes de fábrica. Todos los datos se borran. A continuación, la cerradura del mueble se debe configurar de nuevo (⇨ *5. Puesta en funcionamiento, página 85*).

Una reposición completa es necesaria en los siguientes casos:

- Borrado completo de todos los datos (por ejemplo, al volver a las existencias / almacén).
- Reajuste del funcionamiento del software al funcionamiento Stand-Alone (SA).

Requisitos:	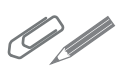	Herramienta para accionar el botón de restablecimiento, p. ej. perno fino o clip doblado

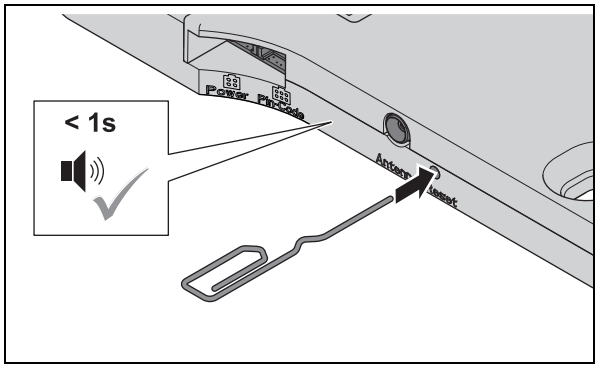

1. Pulsar el botón de restablecimiento.
   - Suena un tono de aviso breve.

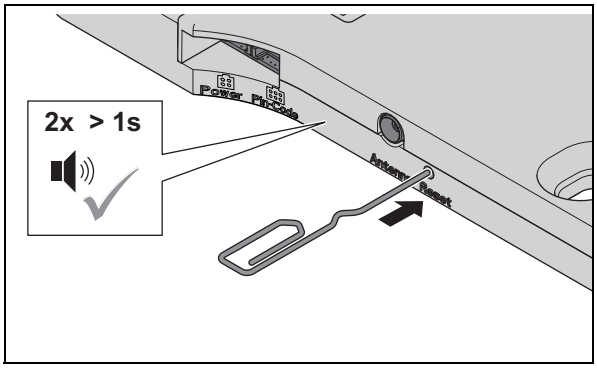

2. Mantenga pulsado el botón de restablecimiento hasta que suenen dos tonos de aviso prolongados.
   - El LED parpadea verde y rojo muy rápidamente.
   - Todos los datos y derechos de acceso están borrados.
   - La cerradura cambia al modo de puesta en servicio (⇨*5. Puesta en funcionamiento, página 85*)

11. Limpieza y mantenimiento

11.1 Limpieza

Cuando sea necesario, limpie las superficies externas del producto:

- con un paño de algodón seco y suave,
- o con un paño húmedo y algún detergente para lavavajillas o un limpiador neutro

11.2 Mantenimiento

Con la excepción del cambio de baterías, el producto no necesita mantenimiento.

NOTA

Daños en el producto debido a un mantenimiento inadecuado

- No realice ninguna reparación.
- No aplique ningún lubricante.
- En caso de daños o averías, póngase en contacto con el fabricante.
- Si hay que cambiar alguna pieza, use solo los repuestos originales de HÄFELE.

11.3 Cambio de baterías

NOTA

El buen funcionamiento solo está garantizado con las baterías llenas.

- ¡Cambie las baterías bajas inmediatamente después del primer aviso!
- Utilice solo baterías autorizadas ⇨*3.2 Datos técnicos, página 83*.
- Cambie siempre todas las baterías.
- No está permitido utilizar acumuladores.

El reloj continúa funcionando sin baterías hasta 5 minutos.

- Por lo tanto, la batería debe ser reemplazada rápidamente.
- Si es necesario, vuelva a ajustar la hora con la unidad móvil de programación MDU 110 después de cambiar la batería.

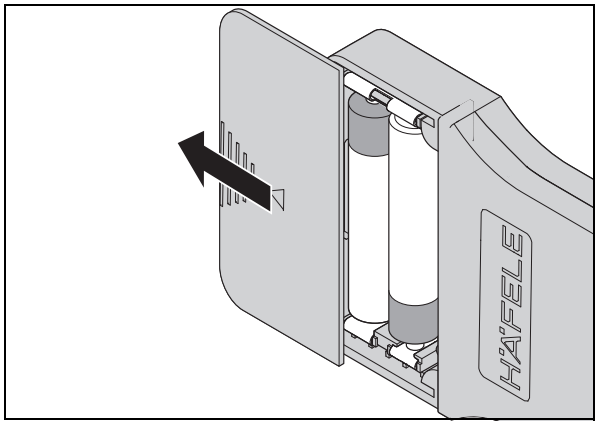

1. Deslice la tapa a un lado.

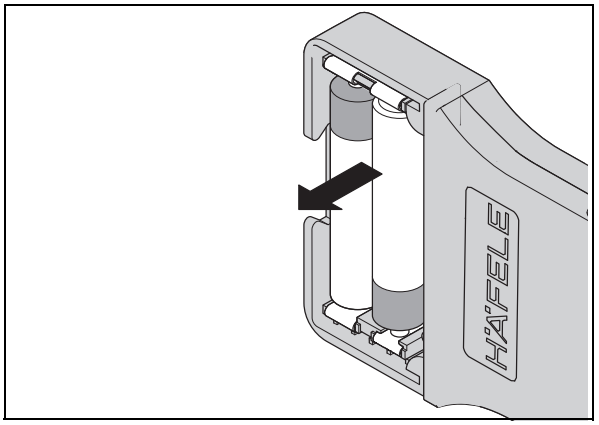

2. Extraer las baterías.

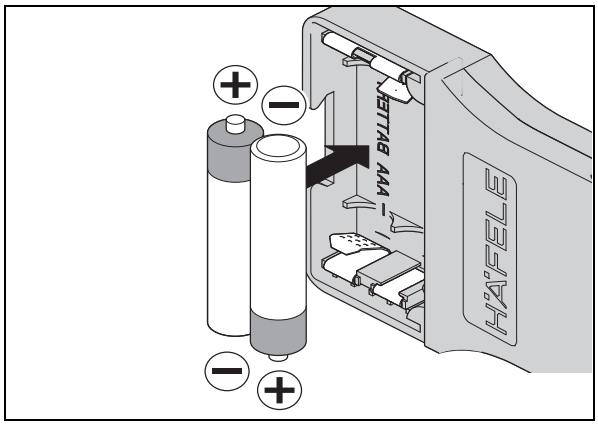

3. Insertar nuevas baterías. Preste atención a la polaridad de las baterías.

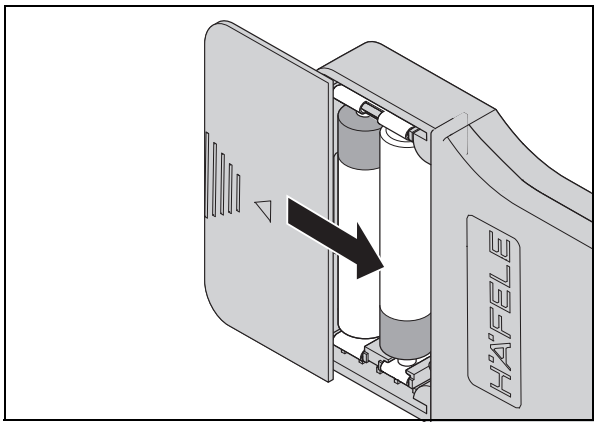

4. Vuelva a poner la tapa.

NOTA

Daños en el producto debido al cierre de los EFL 30 / EFL 30 C sin baterías.

Si se cierra el EFL 30 / EFL 30 C sin baterías después de la puesta en marcha, no se puede abrir sin forzarla.

11.4 Mensajes de la batería

Tono de señal	Condición	Estado de la batería
3x largo	• Directamente después de leer una llave de usuario autorizada	• Batería baja
3x largo + 2x corto (acceso denegado)	• Directamente después de leer una llave de usuario no autorizada	• Batería baja
3x largo + 3x largo	• Directamente después de leer una llave de usuario autorizada	• Batería muy descargada
3x largo + 3x largo + 2x corto (acceso denegado)	• Directamente después de leer una llave de usuario autorizada o no autorizada	• Batería muy descargada • La llave de usuario autorizada es rechazada debido a que la batería está muy baja
10x corto	• Llave de usuario con función de bloqueo de la palanca tras el desbloqueo	• Batería muy descargada • La señal indica que la cerradura de los muebles no está cerrada y permanece abierta
Tono doble corto (cada minuto)	• La cerradura está bloqueada	• La señal indica que el usuario debe desbloquear la cerradura del mueble inmediatamente y cambiar las baterías. • De lo contrario, existe el riesgo de que la cerradura de los muebles permanezca cerrada para siempre cuando las baterías se agoten.

732.22.110

12. Almacenamiento

Almacenar los paquetes cumpliendo las condiciones siguientes:

- No almacenar al aire libre.
- Almacenar de forma seca y libre de polvo.
- No exponer a medios agresivos.
- Proteger contra la radiación solar.
- Evitar sacudidas mecánicas.
- Mantener la temperatura de almacenamiento: - 25 °C hasta + 95 °C
- Mantener la humedad relativa: máximo 95%, sin condensación.
- Retire las baterías para su almacenamiento temporal y solo inserte las mismas inmediatamente antes de la puesta en marcha.

i Si hay más instrucciones de almacenamiento en el empaque de los productos, cumpla también con estos.

13. Eliminación de residuos

No desechar en la basura doméstica.
Observar las normas específicas de cada país.

14. Declaración de conformidad UE

Sphinx Electronics GmbH & Co KG declara por la presente que la cerradura por batería EFL 30 / EFL 30C cumple con las directivas 2014/53/UE, 2011/65/UE y 305/2011/UE.

El texto completo de la Declaración de Conformidad de la UE está disponible en el producto en la siguiente página de Internet: www.hafele.de.

Indice

1. Informazioni su questo documento 105
1.1 Gruppi di destinatari delle istruzioni d'uso 105
1.2 Documenti annessi 105
2. Sicurezza 105
2.1 Utilizzo appropriato 105
2.2 Utilizzo inappropriato 106
2.3 Qualifica del personale 106
2.4 Indicazioni di sicurezza generali 107
2.5 Sicurezza elettrica 107
3. Struttura e funzione 108
3.1 Panoramica prodotti 108
3.2 Dati tecnici 109
3.3 Funzioni 109
3.4 Impostazioni di fabbrica 109
4. Montaggio e installazione 110
4.1 Avviso per il montaggio 110
5. Messa in funzione 111
5.1 App messa in funzione (Häfele Dialock Manager) 112
6. Programmazione Userkey 114
6.1 Programmazione Userkey normale 115
6.2 Programmazione Userkey privilegiata 116
6.3 Programmazione Userkey con funzione di serratura a catenaccio 117
7. Cancellazione dei diritti di chiusura 118
7.1 Cancellazione del diritto di chiusura di una singola userkey 118
7.2 Cancellazione dei diritti di chiusura di tutte le Userkey 119
8. Uso 120
8.1 Uso con Userkey normale 120
8.2 Uso con Userkey con funzione di serratura a catenaccio 121
8.3 Impostare il tempo di apertura 122
9. Eliminazione di guasti 123
10. Reset 124
10.1 Reset semplice 124
10.2 Reset completo 125
11. Pulizia e manutenzione 126
11.1 Pulizia 126
11.2 Manutenzione 126
11.3 Sostituzione delle batterie 126
11.4 Messaggi relativi alla batteria 128
12. Stoccaggio 128
13. Smaltimento 129
14. Dichiarazione di conformità UE 129

732.22.110

HDE 07.09.2020

1. Informazioni su questo documento

Queste istruzioni d'uso sono valide per il prodotto Serratura a batteria "EFL 30 / EFL 30 C". Costituiscono parte integrante del prodotto e devono essere custodite fino al suo smaltimento.

1.1 Gruppi di destinatari delle istruzioni d'uso

I gruppi di destinatari delle istruzioni d'uso sono:

- Gestore
- Personale del montaggio
- Personale della messa in funzione
- Personale operativo

1.2 Documenti annessi

Documento	Contenuto
Istruzioni di montaggio	Montaggio meccanico

Tutti i documenti relativi al prodotto sono disponibili su www.hafele.com.

2. Sicurezza

732.22.110

2.1 Utilizzo appropriato

L'EFL 30 / EFL 30 C è una serratura per mobili elettromeccanica con azionamento a batteria
Il seguente impiego è appropriato:

- Utilizzo in ambienti interni asciutti
- Utilizzo nel rispetto dei dati tecnici ⇨ *3.2 Dati tecnici, pagina 109*
- Alimentazione esclusivamente con le batterie ammesse ⇨ *3.2 Dati tecnici, pagina 109*

HDE 07.09.2020