8.2 Uso con Userkey con funzione di serratura a catenaccio

Prerequisiti:		Userkey con funzione di serratura a catenaccio (apertura libera)

Una userkey con funzione di serratura a catenaccio possiede anche il diritto di chiusura “Funzionamento con serratura con catenaccio a scrocco (autobloccante)”
⇨ *8.1 Uso con Userkey normale, pagina 120*

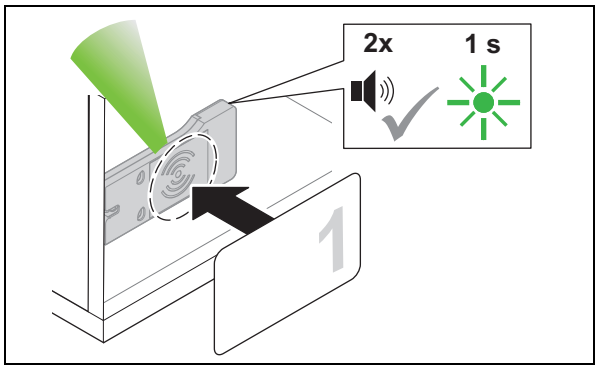

1. Tenere la userkey davanti all'antenna per più di 2 sec.
   - Viene emesso il segnale acustico. Il LED diventa verde. Viene emesso nuovamente un segnale acustico. Il LED si accende brevemente con luce verde.

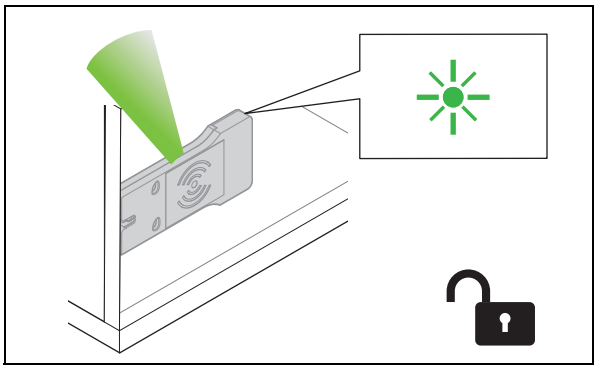

2. Rimuovere la userkey.
   - Il LED si illumina di luce verde fissa. Tutte le serrature sono aperte in modo duraturo (“apertura libera”).

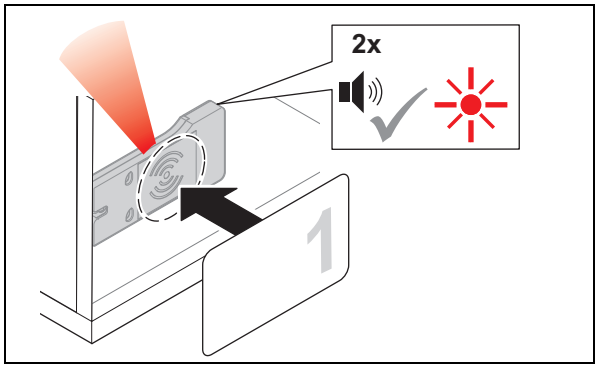

3. Per chiudere, tenere la userkey davanti all'antenna per più di 2 sec.
   - Viene emesso il segnale acustico. Il LED si illumina ancora di verde. Viene emesso nuovamente un segnale acustico. Il LED diventa rosso.

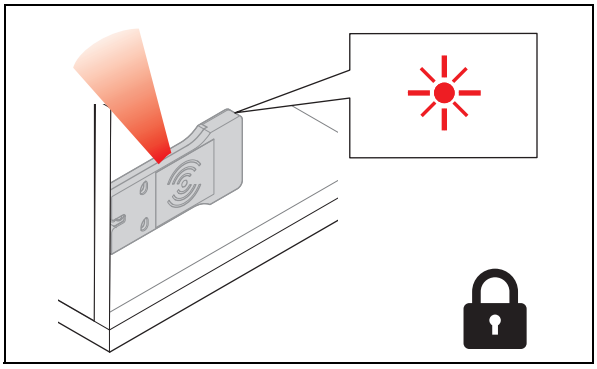

4. Rimuovere la userkey.
   - Il LED si illumina di luce rossa fissa. Tutte le serrature sono bloccate.

8.3 Impostare il tempo di apertura

Prerequisiti: Key Card di programmazione Key Card di cancellazione

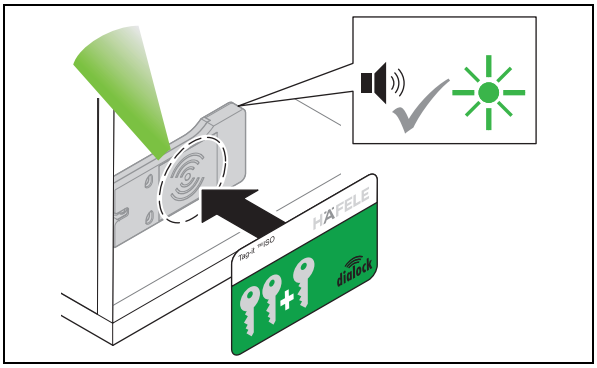

1. Tenere la Key Card di programmazione davanti all'antenna.
   - Viene emesso il segnale acustico. Il LED si illumina di verde.

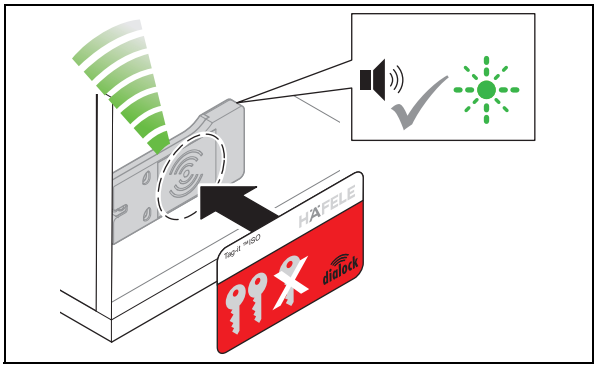

2. Tenere la Key Card di cancellazione davanti all'antenna.
   - Viene emesso il segnale acustico. Il LED lampeggia velocemente con luce verde

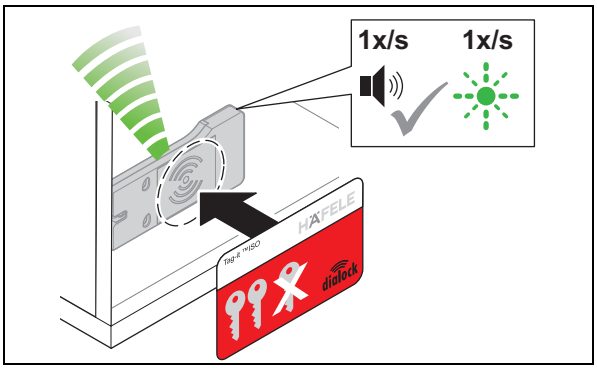

3. Continuare a tenere la Key Card di cancellazione davanti all'antenna.
   - Viene emesso un segnale acustico ogni secondo.
   - Il LED lampeggia con luce verde parallelamente al segnale acustico ogni secondo (max. 30 sec.).

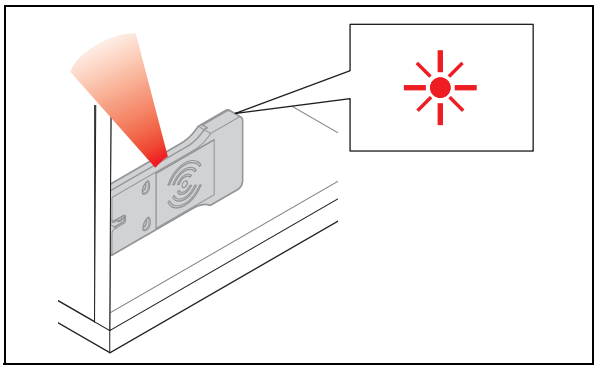

4. Rimuovere la Key Card di cancellazione dopo l'intervallo di tempo desiderato.
   - Il LED si illumina di luce rossa fissa.
   - Il tempo di apertura è impostato per tutte le serrature e le userkey autorizzate.

Il tempo di apertura può essere modificato in qualsiasi momento e viene mantenuto anche dopo l'interruzione di corrente o un semplice reset.

Il prolungamento del tempo di apertura a più di 30 secondi è possibile tramite macro con l'unità di programmazione mobile MDU 110 con funzione speciale (⇨*3.2 Dati tecnici, pagina 109*).

Dopo un reset completo il tempo di apertura impostato viene cancellato e attivata l'impostazione di fabbrica di 3 secondi o il funzionamento serratura a catenaccio.

9. Eliminazione di guasti

Guasto all'apertura	Causa possibile	Rimedio
Viene emesso per 2 volte un segnale acustico.	• La userkey non è autorizzata alla chiusura.	• Programmare userkey. ⇨ *6. Programmazione Userkey, pagina 114*
Il LED non passa da rosso a verde.	• La distanza tra userkey e antenna è troppo ampia. • La userkey non è autorizzata alla chiusura. • La userkey non viene riconosciuta	• Rispettare la distanza massima di 25 mm tra userkey e antenna. • Programmare userkey. ⇨ *6. Programmazione Userkey, pagina 114* • Verificare le condizioni di montaggio della serratura ⇨ *4.1 Avviso per il montaggio, pagina 110*
La serratura non si apre.	• La userkey non è autorizzata alla chiusura. • Il meccanismo di chiusura si blocca/è poco scorrevole.	• Programmare userkey. ⇨ *6. Programmazione Userkey, pagina 114* • La serratura è sotto tensione. Verificare il carico dell'elemento di arredo. • Regolare il meccanismo di chiusura. Rispettare le impostazioni e la tolleranza! ⇨ *4.1 Avviso per il montaggio, pagina 110*
Guasto alla chiusura	**Causa possibile**	**Rimedio**
La serratura non si chiude.	• Abbassamento del meccanismo di chiusura dopo il carico dell'elemento di arredo. • Meccanismo di chiusura difettoso. • batterie scariche	• Regolare il meccanismo di chiusura. Rispettare le impostazioni e la tolleranza! • ⇨ *4.1 Avviso per il montaggio, pagina 110* • Controllare il meccanismo di chiusura. • sostituire le batterie

Se i problemi non possono essere eliminati, rivolgersi al proprio tecnico DIALOCK responsabile o consultare il sito www.hafele.com.

10. Reset

Per scopi di manutenzione o per eliminare errori è necessario eseguire un reset.

Le possibilità di reset sono due:

- reset semplice,
- reset completo.

10.1 Reset semplice

Un reset semplice può essere necessario nei seguenti casi:

- Perdita della Key Card di programmazione e della Key Card di cancellazione (Masterkey).

Dopo un reset semplice le master key apprese vengono cancellate ed è richiesta una nuova assegnazione (i LED lampeggiano in verde in modo continuo).

L'ulteriore utilizzo del terminale è possibile dopo la rimessa in funzione con nuove master key (⇨ *5. Messa in funzione, pagina 111*). I diritti di chiusura delle userkey dopo un reset semplice vengono mantenuti.

Prerequisiti:		Utensile per azionare il pulsante reset, ad es. un perno sottile o una graffetta aperta

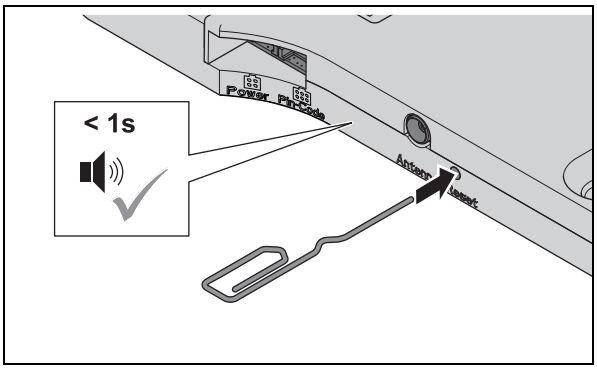

1. Premere il pulsante reset.
   - Viene emesso un breve segnale acustico.

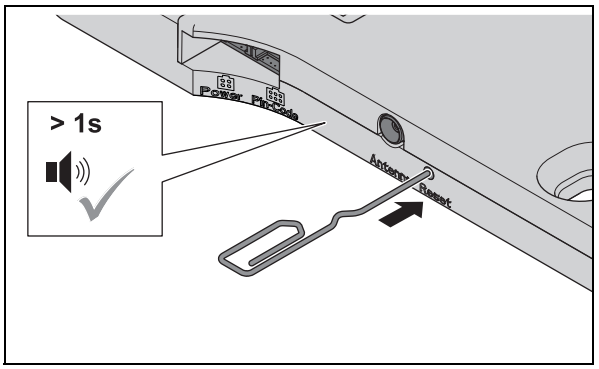

2. Tenere premuto il pulsante reset fino all'emissione di un segnale acustico lungo.
   - Il blocco alla parametrizzazione con l'unità di programmazione mobile MDU 110 è annullato.
   - Il LED lampeggia in continuo con luce verde.
3. Nuovo teach-in delle master key (⇨*5. Messa in funzione, pagina 111*)

10.2 Reset completo

In caso di reset completo, la serratura per mobili viene riportata alle impostazioni di stabilimento. Verranno cancellati tutti i dati dell'utente. Dopodiché la serratura per mobili deve essere riconfigurata (⇨ *5. Messa in funzione, pagina 111*.).

Un reset totale può essere necessario nei seguenti casi:

- Cancellazione completa di tutti i dati (es. in caso di ritorno nelle scorte/in magazzino).
- Ripristino dal funzionamento software al funzionamento stand alone (SA).

Prerequisiti:	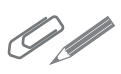	Utensile per azionare il pulsante reset, ad es. un perno sottile o una graffetta aperta

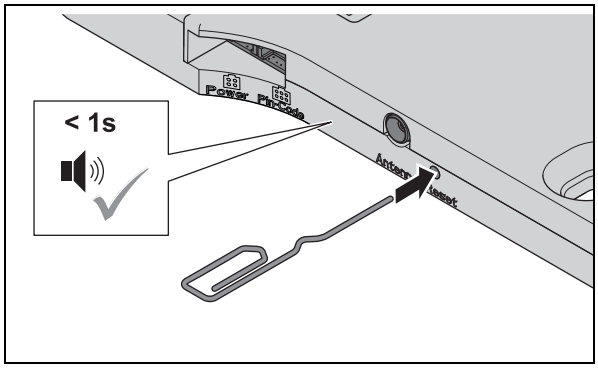

1. Premere il pulsante reset.
   - Viene emesso un breve segnale acustico.

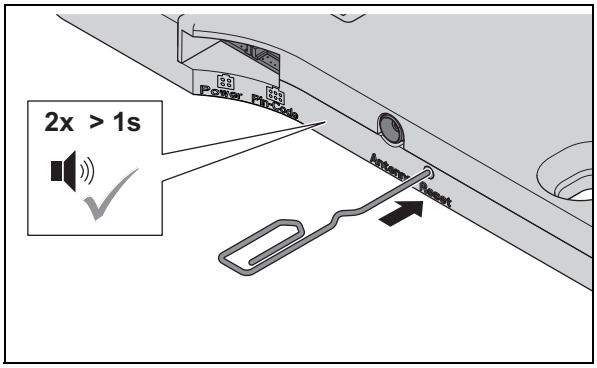

2. Tenere premuto il pulsante reset fino all'emissione di due segnali acustici lunghi.
   - Il LED lampeggia molto velocemente con luce verde e rossa.
   - Tutti i dati e i diritti di chiusura sono cancellati.
   - La serratura passa alla modalità di messa in funzione (⇨*5. Messa in funzione, pagina 111*)

11. Pulizia e manutenzione

11.1 Pulizia

In caso di bisogno pulire le superfici esterne del prodotto:

- con un panno di cotone morbido e asciutto,
- o con un panno bagnato e un poco di detersivo per stoviglie o di detergente neutro

11.2 Manutenzione

Ad eccezione della sostituzione delle batterie, il prodotto non richiede manutenzione.

AVVISO

Danni al prodotto in caso di manutenzione inappropriata

- Non eseguire riparazioni.
- Non introdurre lubrificanti.
- In caso di danneggiamenti / anomalie di funzionamento contattare direttamente il produttore.
- Se devono venire sostituiti dei pezzi, impiegare esclusivamente ricambi originali della ditta HÄFELE.

11.3 Sostituzione delle batterie

AVVISO

Il funzionamento perfetto è garantito solo con batterie completamente cariche.

- Sostituire le batterie poco cariche subito dopo la prima emissione del segnale.
- Utilizzare esclusivamente batterie approvate ⇨*3.2 Dati tecnici, pagina 109*.
- Sostituire sempre tutte le batterie.
- Non sono consentite batterie ricaricabili.

L'ora procede senza batteria per 5 minuti.

- Perciò sostituire velocemente le batterie.
- Dopo la sostituzione delle batterie reimpostare ev. l’ora con l’unità di programmazione mobile MDU 110.

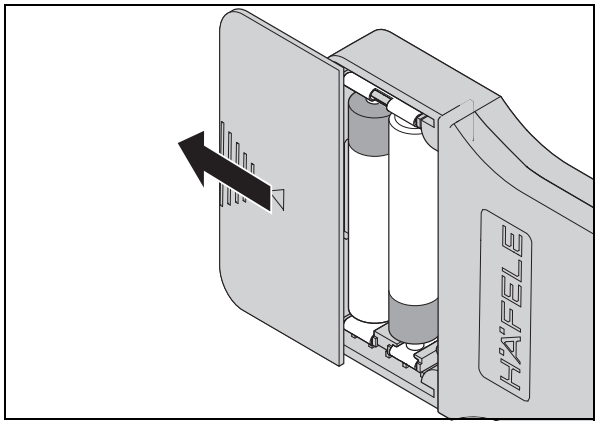

1. Spostare a lato la copertura.

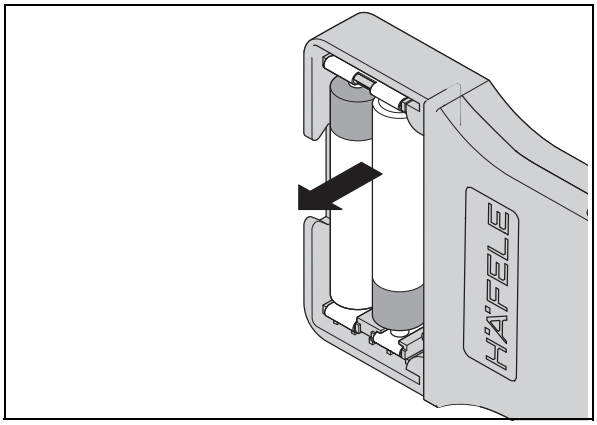

2. Sostituire le batterie.

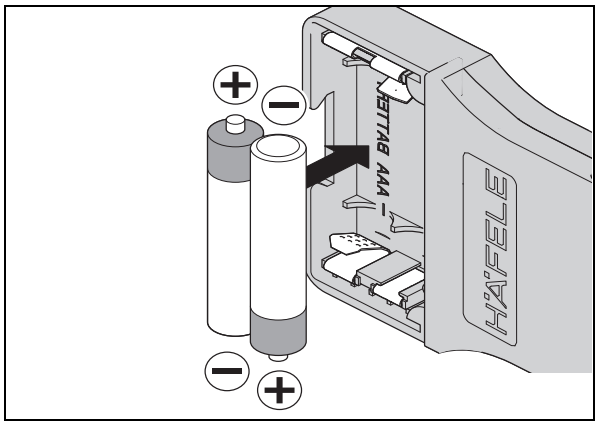

3. Utilizzare solo batterie nuove. Rispettare la polarità indicata.

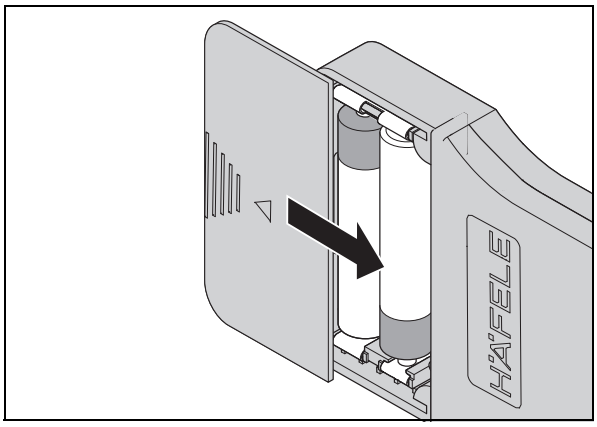

4. Riposizionare la copertura.

AVVISO

Possibili danni al prodotto con la chiusura dell'EFL 30 / EFL 30 C senza batterie.
Se l'EFL 30 / EFL 30 C viene chiuso senza batterie dopo la messa in funzione, è non potrà più essere aperto senza esercitare una certa forza.

11.4 Messaggi relativi alla batteria

Segnale acustico	Condizione	Stato della batteria
3x lunghi	• Direttamente dopo la lettura di una userkey autorizzata	• Batteria scarica
3x lunghi + 2x corti (accesso negato)	• Direttamente dopo la lettura di una userkey non autorizzata	• Batteria scarica
3x lunghi + 3x lunghi	• Direttamente dopo la lettura di una userkey autorizzata	• La batteria è molto scarica
3x lunghi + 3x lunghi + 2x brevi (accesso negato)	• Direttamente dopo la lettura di una userkey autorizzata o non autorizzata	• La batteria è molto scarica • La userkey autorizzata viene respinta a causa di una batteria molto scarica
10x lunghi	• Userkey con funzione di serratura a catenaccio dopo lo sblocco	• La batteria è molto scarica • Il segnale indica che la serratura per mobili non è bloccata e rimane aperta
Breve segnale acustico doppio (ogni minuto)	• La serratura è bloccata	• Il segnale indica che l'utente dovrebbe sbloccare immediatamente la serratura per mobili e sostituire le batterie. • In caso contrario vi è il rischio che la serratura per mobile in caso di batterie scariche rimanga bloccata per sempre.

12. Stoccaggio

Immagazzinare la confezione alle seguenti condizioni:

- non conservarla all'aperto.
- Immagazzinarla in luogo asciutto e privo di polvere.
- Non esporla a mezzi aggressivi.
- Proteggerla dalla luce del sole.
- Impedire sollecitazioni meccaniche.
- Rispettare la temperatura di conservazione: da - 25 °C fino a + 95 °C
- Umidità relativa dell'aria: max. 95%, non condensata.
- Rimuovere le batterie per il deposito temporaneo e inserirle solo subito prima della messa in funzione.

i Se nella confezione dei prodotti sono presenti ulteriori avvertenze per la conservazione, rispettarle.

13. Smaltimento

Non gettare tra i rifiuti domestici.
Osservare le norme specifiche vigenti in ciascun Paese.

14. Dichiarazione di conformità UE

Con la presente Sphinx Electronics GmbH & Co KG, dichiara che la serratura a batterie EFL 30 / EFL 30C è conforme alle direttive 2014/53/UE, 2011/65/UE e 305/2011/UE.
Il testo completo della dichiarazione di conformità UE è disponibile sotto al prodotto sul seguente sito Internet: www.hafele.com.

Índice

1. Sobre este documento ... 131
1.1 Destinatários do manual de instruções ... 131
1.2 Documentos complementares ... 131
2. Segurança ... 131
2.1 Utilização correta ... 131
2.2 Utilização incorreta ... 132
2.3 Qualificação do pessoal ... 132
2.4 Instruções de segurança gerais ... 133
2.5 Segurança elétrica ... 133
3. Estrutura e funcionamento ... 134
3.1 Visão geral do produto ... 134
3.2 Características técnicas ... 135
3.3 Funções ... 135
3.4 Definições de fábrica ... 135
4. Montagem e instalação ... 136
4.1 Instruções de montagem ... 136
5. Colocação em funcionamento ... 137
5.1 Colocação em funcionamento da aplicação (Häfele Dialock Manager) ... 138
6. Programar a chave de utilizador ... 140
6.1 Programar chaves de utilizador normal ... 141
6.2 Programar chaves de utilizador privilegiado ... 142
6.3 Programar chaves de utilizador com função de fechadura com lingueta ... 143
7. Eliminar direitos de acesso ... 144
7.1 Eliminar o direito de acesso de uma chave de utilizador individual ... 144
7.2 Eliminar os direitos de acesso de todas as chaves de utilizador ... 145
8. Operação ... 146
8.1 Operação com chave de utilizador normal ... 146
8.2 Operação com chave de utilizador com função de fechadura com lingueta ... 147
8.3 Definir o tempo de abertura ... 148
9. Resolução de problemas ... 149
10. Reposição ... 150
10.1 Reposição simples ... 150
10.2 Reposição completa ... 151
11. Limpeza e manutenção ... 152
11.1 Limpeza ... 152
11.2 Manutenção ... 152
11.3 Substituição das pilhas ... 152
11.4 Alarmes das pilhas ... 154
12. Armazenamento ... 154
13. Eliminação ... 155
14. Declaração de conformidade da UE ... 155
15. ANATEL- Declaração de conformidade ... 155

1. Sobre este documento

Este manual de instruções aplica-se ao produto: fechadura a pilhas "EFL 30/EFL 30 C".
É parte integrante do produto e deve ser conservado até à eliminação do mesmo.

1.1 Destinatários do manual de instruções

Os destinatários do manual de instruções são:

- Entidade operadora
- Pessoal encarregado da montagem
- Pessoal encarregado da colocação em funcionamento
- Operadores

1.2 Documentos complementares

Documento	Conteúdo
Manual de montagem	Montagem mecânica

Todos os documentos sobre o produto estão disponíveis em www.hafele.com.

2. Segurança

2.1 Utilização correta

A EFL 30/EFL 30 C é uma fechadura para mobiliário eletromecânica a pilhas. As seguintes utilizações são consideradas corretas:

- Utilização em espaços interiores secos
- Utilização em conformidade com as características técnicas ⇨ *3.2 Características técnicas, página 135*
- Fonte de alimentação exclusivamente com pilhas permitidas ⇨ *3.2 Características técnicas, página 135*

732.22.110

HDE 07.09.2020

2.2 Utilização incorreta

Qualquer utilização não mencionada no capítulo *2.1 Utilização correta* é considerada incorreta. As seguintes utilizações não são permitidas:

- Utilização no exterior
- Utilização em ambiente húmido ou agressivo (por ex., com sal ou cloro)
- Utilização em ambiente com perigo de explosão
- Utilização perto de aparelhos sensíveis a campos eletromagnéticos
- Utilização perto de superfícies quentes, fontes de calor, materiais facilmente inflamáveis ou locais com incidência de radiação solar direta
- Omissão de peças durante a montagem
- Alteração da sequência de montagem
- Utilização de peças defeituosas ou danificadas
- Utilização de peças não originais
- Modificação ou reparações no produto e nos componentes do produto
- Utilização por pessoas não autorizadas

2.3 Qualificação do pessoal

Tarefa	Qualificação
Transporte, armazenamento	Técnico especializado
Montagem	Técnico especializado
Instalação	Técnico especializado
Colocação em funcionamento	Técnico especializado
Atribuição e eliminação dos direitos de acesso	Operadores
Operação	Operadores
Avaria	Técnico especializado
Reposição	Técnico especializado
Limpeza	Operadores
Desmontagem	Técnico especializado
Eliminação	Técnico especializado

Técnico especializado

Técnico especializado significa:

- Técnico especializado em construção de móveis com formação técnica adequada e com conhecimentos e experiência que lhe permitam reconhecer e evitar os perigos associados às atividades a realizar e respetivas consequências.

Operadores

Os operadores correspondem ao pessoal com direitos de acesso. Os operadores foram instruídos:

- sobre o manuseamento seguro e adequado do produto
- sobre a utilização responsável dos direitos de acesso

2.4 Instruções de segurança gerais

O produto foi fabricado de acordo com as mais recentes tecnologias e as normas técnicas de segurança reconhecidas. No entanto, durante a montagem e a operação podem surgir perigos de ferimentos pessoais ou danos no produto ou outros bens materiais.

AVISO

Perigo devido a falha ou interferência de aparelhos sensíveis a campos eletromagnéticos

A radiação eletromagnética do produto pode interferir com componentes sensíveis, por exemplo, no caso de dispositivos médicos. Tal pode afetar o respetivo funcionamento.

- Não instalar o produto perto de aparelhos sensíveis a campos eletromagnéticos.
- Em caso de dúvida sobre a compatibilidade, contactar o fabricante.

2.5 Segurança elétrica

- Realizar os trabalhos de montagem e de instalação sem pilhas.
- Antes da montagem e da operação, verificar todas as peças quanto à existência de danos. Não utilizar peças danificadas e proceder à respetiva reclamação junto do fabricante.
- Não abrir a carcaça do produto.
- Não mergulhar os componentes do produto em água ou líquidos.

3. Estrutura e funcionamento

3.1 Visão geral do produto

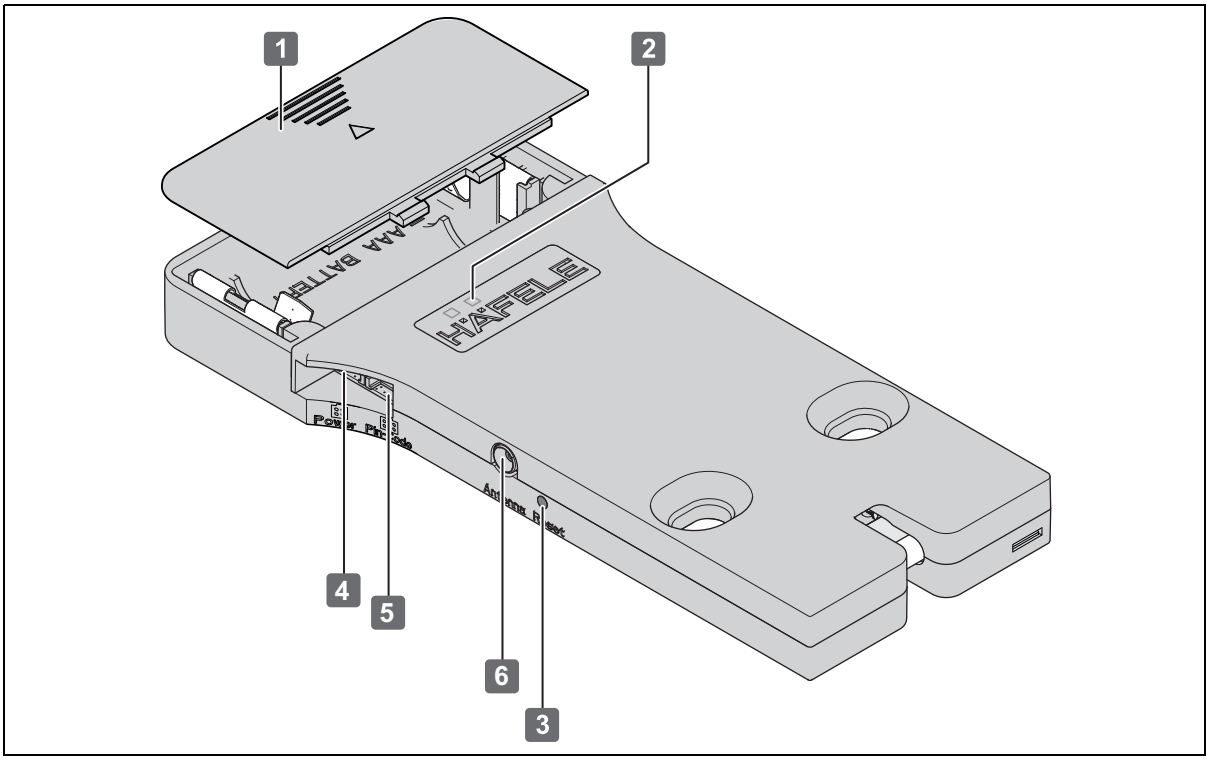

Fig. 1: Visão geral

Componente básico		Descrição
1	Compartimento das pilhas (fonte de alimentação)	• ⇨ *3.2 Características técnicas, página 135*
2	LED de controlo (vermelho e verde)	• Sinalização visual
3	Botão de reposição	• ⇨ *10. Reposição, página 150*
4	Fonte de alimentação externa	• Ainda não disponível
5	Ligação de teclado para introdução do código PIN	• Ainda não disponível
6	Antena externa	• Ainda não disponível

3.2 Características técnicas

Característica	Valor
Fonte de alimentação	2 pilhas micro AAA de 1,5 V (LR03) alcalinas tipo EN92 Energizer (código Häfele: 910.54.986)
Temperatura ambiente	0–55 °C
Humidade relativa	10–95%, sem condensação
Classe de proteção	IP 20
Tecnologia de transmissor/recetor	Tag-It, Mifare Classic EV1, Mifare Desfire EV1/EV2. Para aplicações de software Dialock, os transmissores/ recetores utilizados têm de estar qualificados e codificados pela Häfele.
Aprovações	CE, FCC/IC

Acessórios

Característica	Descrição
Cartão de programação	• Cartão para concessão de direitos de acesso
Cartão para cancelar - delete	• Cartão para eliminação de direitos de acesso
Chave de utilizador	• Chave eletrónica • Várias versões possíveis: cartão chave, chaveiro de etiqueta, chave para argola, pulseira chave
Macros	• A pedido

3.3 Funções

Modo de fechadura com trinco/ação de autobloqueio (= definições de fábrica)

No modo de fechadura com trinco, a fechadura para mobiliário é destrancada durante o tempo de abertura de 3 segundos e novamente trancada automaticamente uma vez expirado o tempo de abertura (ação de autobloqueio).

Modo de fechadura com lingueta (abertura permanente)

No modo de fechadura com lingueta, a fechadura para mobiliário está destrancada permanentemente (abertura permanente). Para trancar novamente a fechadura para mobiliário, segurar à frente desta uma chave de utilizador autorizada para o modo de fechadura com lingueta.

3.4 Definições de fábrica

Parâmetro	Valor
Tempo de abertura (duração da ação de destrancar no modo de fechadura com trinco) • O tempo de abertura pode ser definido ao segundo até 30 segundos no funcionamento stand-alone ⇨*8.3 Definir o tempo de abertura, página 148*. • É possível prolongar o tempo de abertura para mais de 30 segundos através de uma macro com a unidade de programação móvel MDU 110 com uma função especial.	3 seg.
Tipo de fecho	Modo de fechadura com trinco