VDO CYCLECOMPUTING

M6.1

Kurz-Bedienungsanleitung
Short instruction manual
Notice d'utilisation abrégée
Guida rapida
Manual de instrucciones breve
Beknopte gebruiksaanwijzing

vdo-qr.com

www.vdocyclecomputing.com/service

Content

Deutsch 04
English 32
Francais 60
Italiano 88
Espanol 116
Nederlands 144

Montage / Installation / Installation / Montaggio / Montaje / Installatie

Reifengrößen-Tabelle / Wheelsize Chart / Tableau des pneus / Tabella dimensioni ruote / Tabla de tamaños de neumáticos / Tabel met wielmaten 172
Montage der Halterung / Handlebar mount / Montage du support / Montaggio del supporto / Montaje del soporte / Montage van de houder 174
Montage des Magneten / Installation of the magnet / Montage de l'aimant / Montaggio del magnete / Montaje del imán / Montage van de magneet 174
Montage des Geschw.-Senders / Installation wireless transmitter / Montage de l'émetteur de vitesse / Montaggio del sensore di velocità / Montaje del transmisor de velocidad / Montage van de snelheidszender 175
Batteriewechsel Computer / Battery change bike computer / Remplacement de la pile du compteur / Sostituzione batteria computer / Cambio de batería del ordenador / De batterij van de computer vervangen 176
Batteriewechsel Geschw.-Senders / Battery change speed transmitter / Remplacement de la pile de l'émetteur de vitesse / Sostituzione batteria sensore di velocità / Cambio de batería del transmisor de velocidad / De batterij van de snelheidszender vervangen 176

Verpackungsinhalt

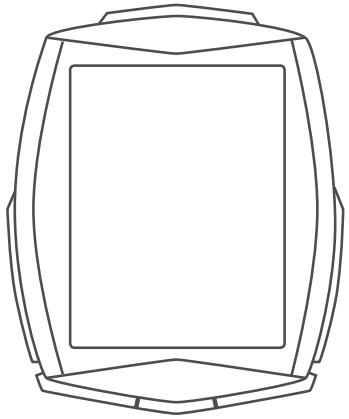

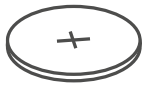

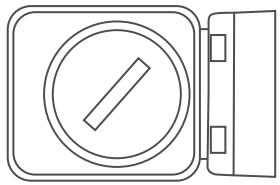

Batterie eingebaut

Emisssion frequency: 112 kHz

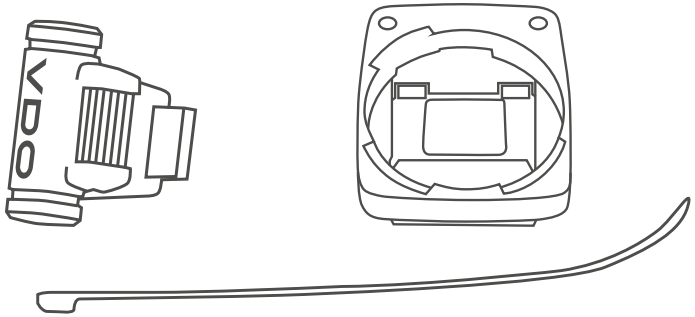

Eine ausführliche Anleitung finden Sie auf: www.vdocyclecomputing.com

Display

Standard-Anzeige:

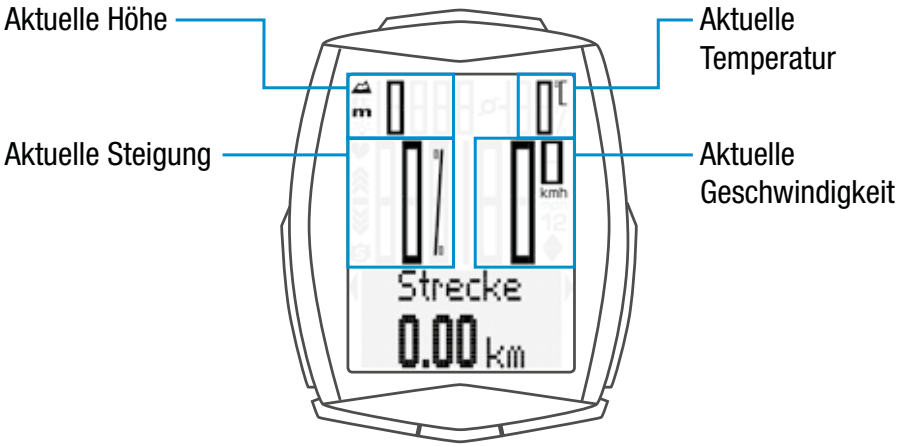

Anzeige mit aktivierter PULS + Trittfrequenz-Option:

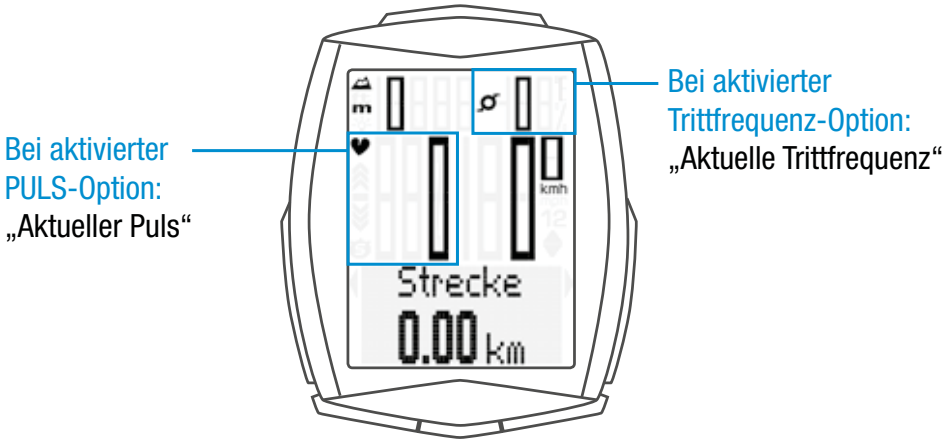

Icons

- „KMH/MPH“: zeigt gewählte Geschwindigkeitseinheit
- „1“ oder „2“: zeigt gewähltes Rad 1 oder Rad 2
- „▲ ▼“: Vergleich der aktuellen Geschwindigkeit mit der Durchschnitts-Geschwindigkeit
- „S“-Icon: Zeigt, dass der Trip-Section-Zähler aktiv ist
- „☼“-Icon: zeigt, dass der Lichtmodus aktiv ist
- „Puls-Pfeile“: zeigt an ob der Puls über oder unter der gewählten Trainings-Zone liegt
- „m“ oder „ft“ zeigt Höheneinheit Meter oder Feet
- „C“ oder „F“ zeigen Temperatur in Celsius oder Fahrenheit

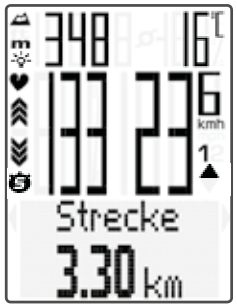

Tasten

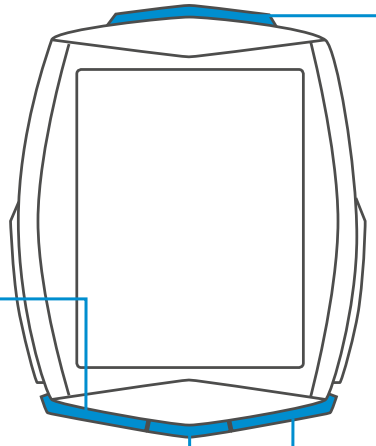

Taste SET:
kurz drücken: rückwärts durch die Funktionen blättern

Taste TPC (Totalwerte/Puls/ Trittfrequenz):
Abruf der Gesamt-Daten oder Abruf der Puls-Funktionen/ Trittfrequenz-Funktionen **(bei aktivierter Puls-/ Trittfrequenz-Option)**

Taste ALTI:
Abruf der Höhen-Funktionen

Taste BIKE:
Abruf der Bike-Funktionen

Funktionen auf der BIKE-Taste

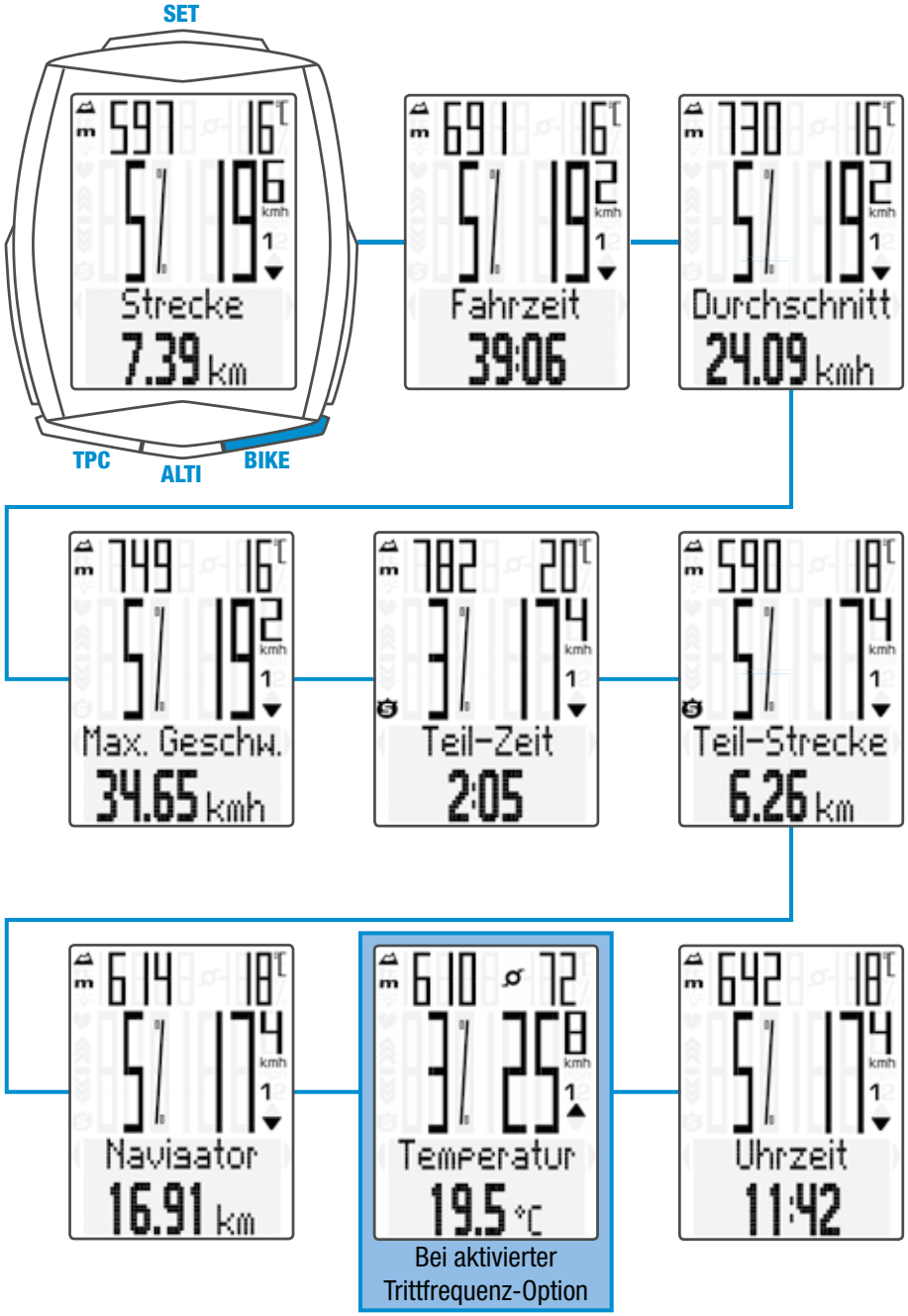

Funktionen auf der ALTI-Taste

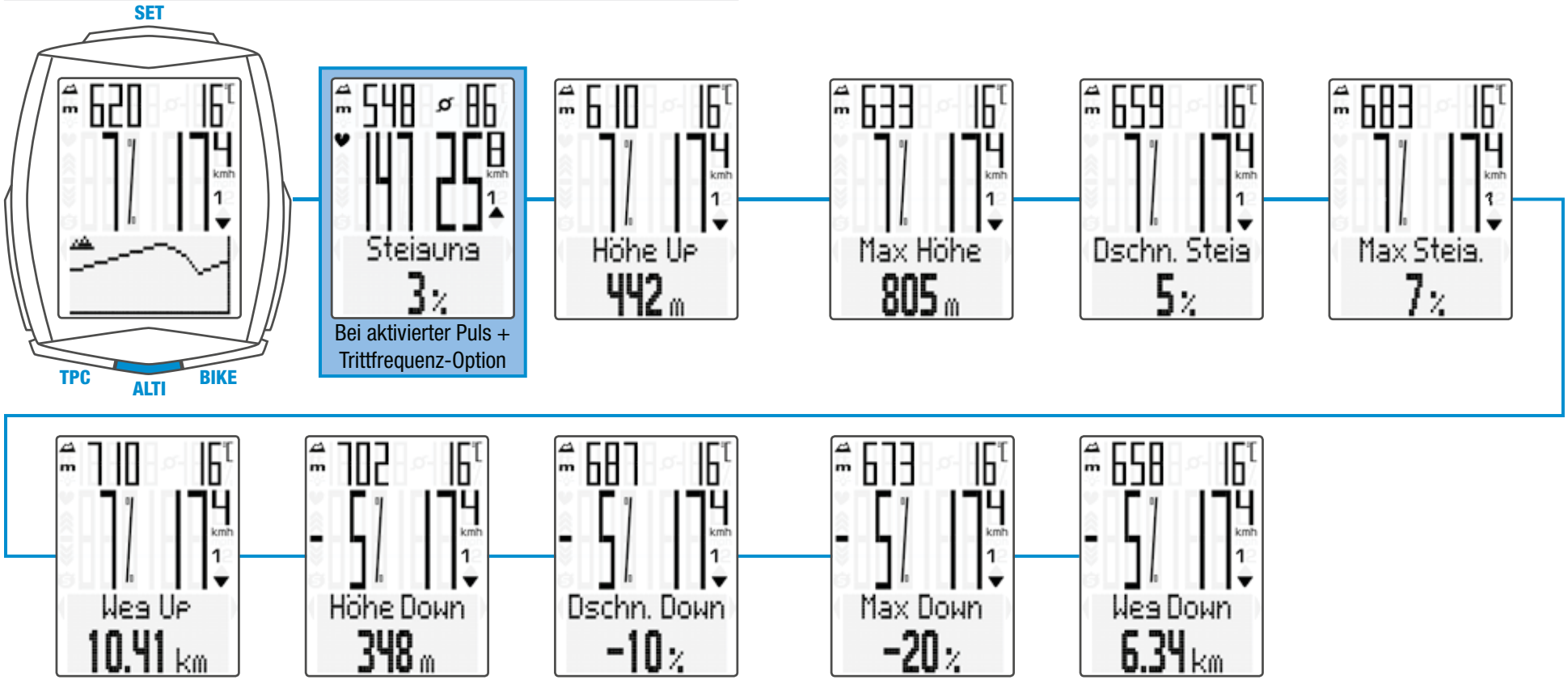

Funktionen auf der TPC-Taste

Gesamtdaten für Rad 1

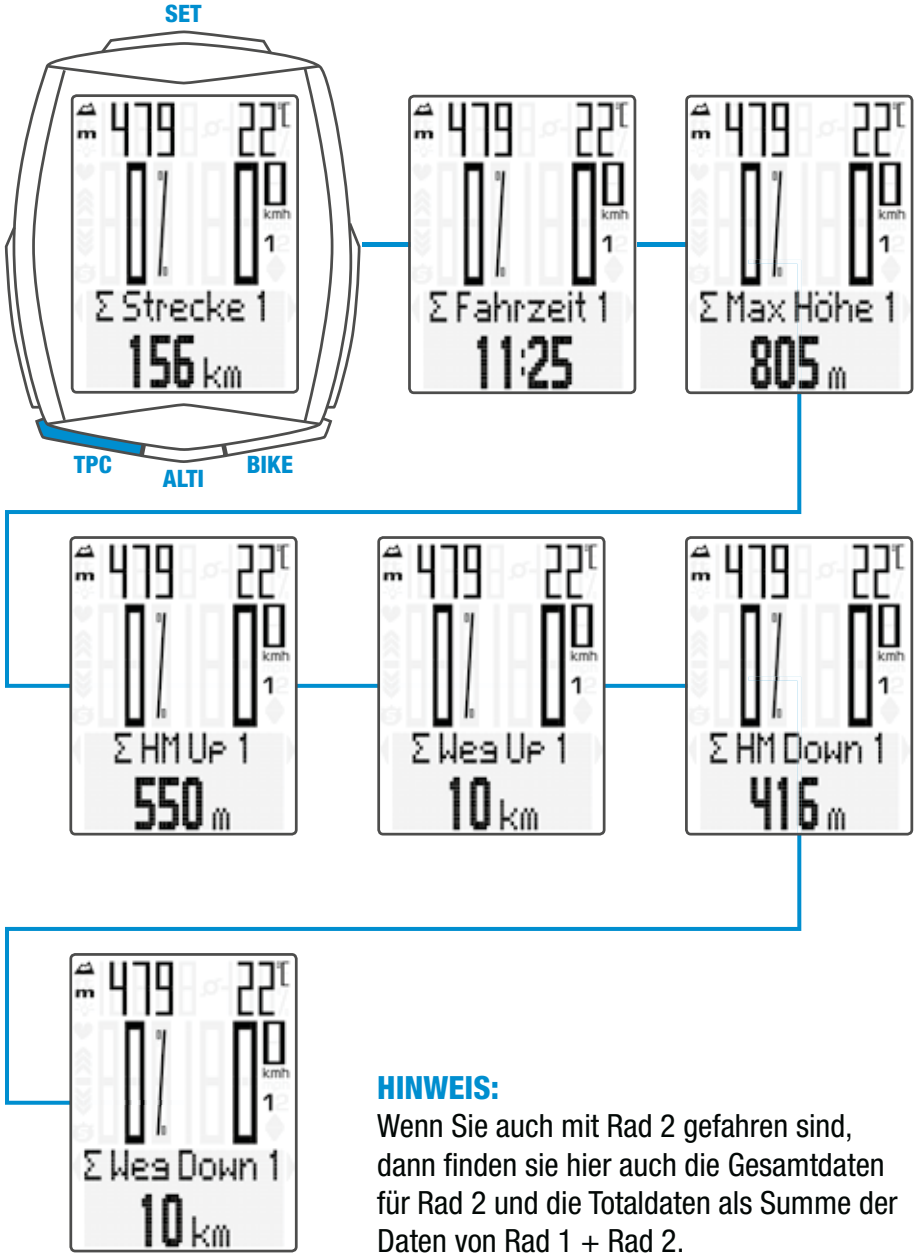

HINWEIS:
Wenn Sie auch mit Rad 2 gefahren sind, dann finden sie hier auch die Gesamtdaten für Rad 1 + Rad 2 und die Totaldaten als Summe der Daten von Rad 1 + Rad 2.

Funktionen auf der TPC-Taste

(bei aktivierter PULS-Option)

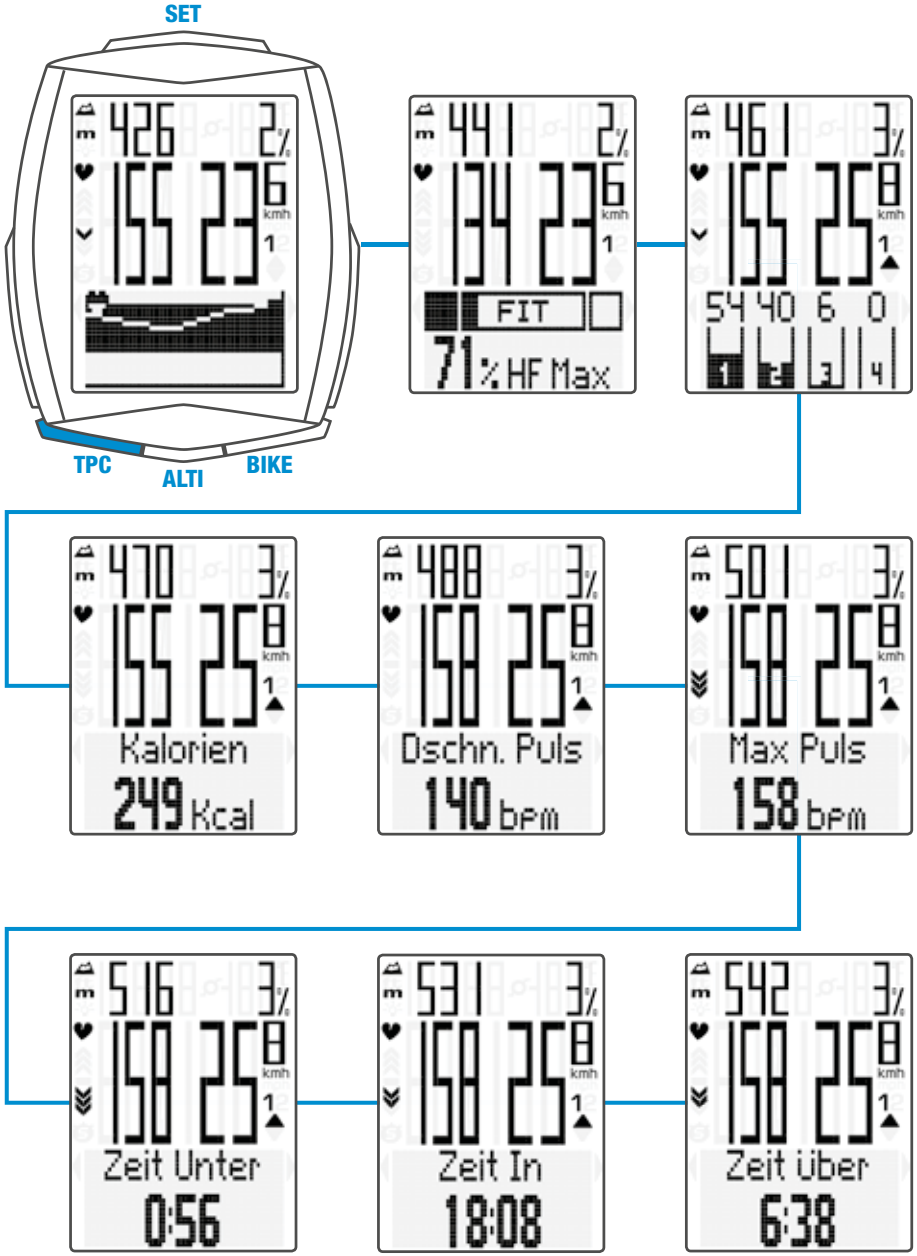

Funktionen auf der TPC-Taste

(bei aktivierter Puls+Trittfrequenz-Option)

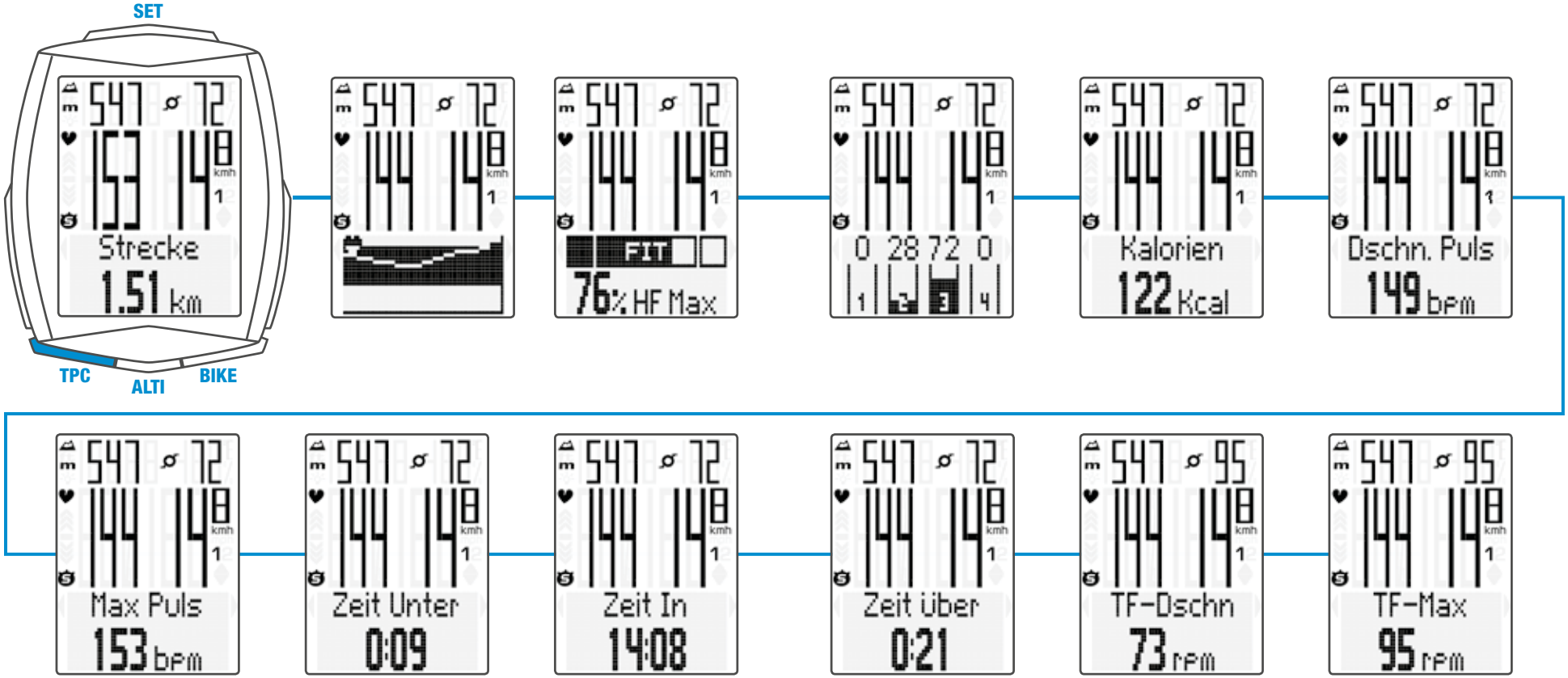

Höhe auswählen/Re-Kalibrieren

2 Starthöhen wählbar, aktuelle Höhe einstellbar in Meter/Feet oder über Luftdruck über NN.

Rekalibrieren:

Vor jeder Fahrt muss rekalibriert werden.
Der aktuelle Luftdruck wird vom M6.1 gemessen und in eine Höhenanzeige umgerechnet. Wetterbedingt ändert sich der Luftdruck aber täglich. Das führt zu einer sich ständig ändernden **aktuellen** Höhenanzeige. Ihre Starthöhe ist aber unverändert geblieben.
Beim Rekalibrieren wird nun der aktuell gemessene Luftdruck zurückberechnet auf die eingestellte Starthöhe. Nach dem Rekalibrieren stimmt die aktuelle Höhe dann wieder mit der eingestellten Starthöhe überein.

Wenn Sie nicht von Starthöhe 1 oder 2 losfahren, können Sie hier auch die aktuelle Höhe korrigieren. Entweder durch Eingabe in Meter/Fuss oder durch Eingabe des Luftdrucks über NN.
Angaben zu Luftdruck über NN finden Sie auf den Wetter-Webseiten.

- **ALTI-Taste gedrückt halten**
- Blättern mit **BIKE-** oder **TPC-Taste**
- Auswahl mit **SET-Taste**

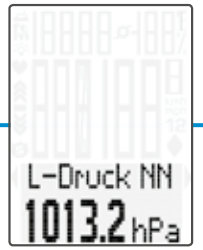

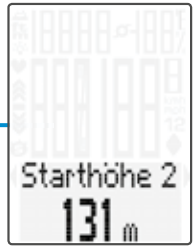

Einstellungen mit der SET-Taste

- **Einstell-Menü öffnen:**
  SET-Taste gedrückt halten, bis sich das Menü öffnet
- **Blättern Von Logging zu Einstellung:**
  Mit der BIKE-Taste oder der TPC-Taste
- **Einstell-Menü öffnen:** mit der SET-Taste
- **Blättern im Einstell-Menü bis zur gewünschten Einstellung:**
  mit der BIKE-Taste oder der TPC-Taste
- **Einstellung öffnen:**
  mit der SET-Taste
- **Daten verändern:**
  mit der BIKE-Taste oder der TPC-Taste
- **Einstellung bestätigen:**
  Mit der SET-Taste
- **Einstell-Menü schließen/zurück zum Funktions-Menu:**
  SET-Taste gedrückt halten
- **Oder Einstell-Menü schließen/eine Ebene zurück:**
  ALTI-Taste gedrückt halten

Einstell-Menüs

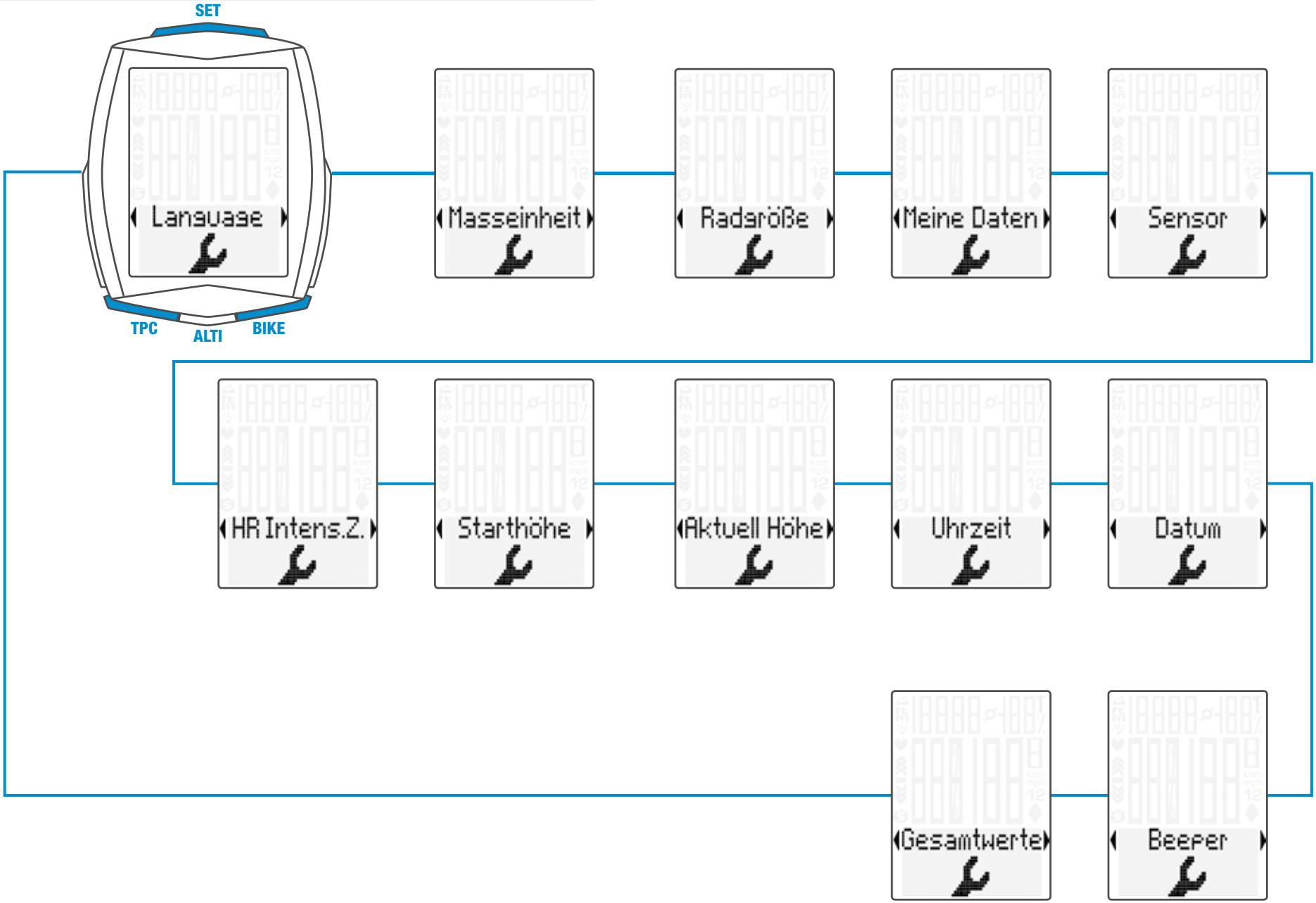

Einstellen der Radgröße

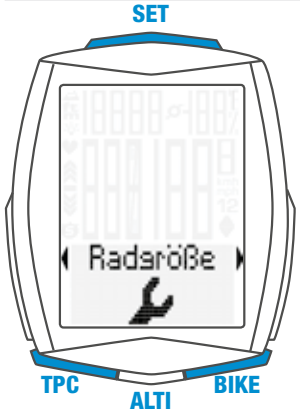

- **Menü öffnen:**
  SET-Taste gedrückt halten
- **Blättern von Logging zu Einstellung:**
  Mit der BIKE-Taste oder der TPC-Taste
- **Einstell-Menü öffnen:**
  Mit der SET-Taste
- **Blättern im Menü zu Radgröße:**
  Mit der BIKE-Taste oder der TPC-Taste
- **Einstellung starten:**
  Mit der SET-Taste
- **Auswahl Set Manuell oder Reifen-Liste mit der BIKE-oder TPC-Taste**
- **Auswahl bestätigen:**
  Mit der SET-Taste
- **Einstell-Menü verlassen:**
  SET-Taste gedrückt halten

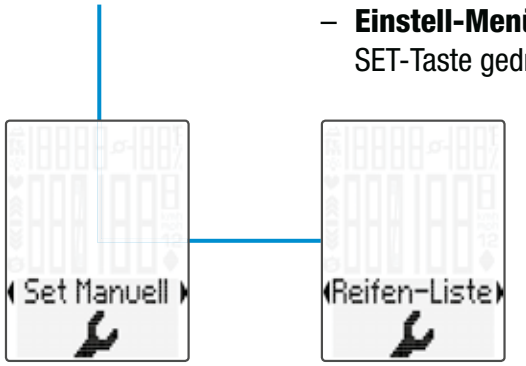

Eingabe des Radumfangs in mm (KMH) oder inch (mph).

Eingabe des Radumfangs durch Auswahl einer Reifengröße aus einer Reifenliste.

Manuelle Eingabe des Radumfangs oder Auswahl aus Reifen-Liste.
Reifengrößen siehe auch Seite 172–173.

Einstellen der Gesamtwerte

- **Menü öffnen:** SET-Taste gedrückt halten
- **Blättern von Logging zu Einstellung:**
  Mit der BIKE-Taste oder der TPC-Taste
- **Einstell-Menü öffnen:** Mit der SET-Taste
- **Blättern im Menü zu Gesamtwerte:**
  Mit der BIKE-Taste oder der TPC-Taste
- **Einstellung öffnen:** Mit der SET-Taste
- **In den Einstellungen der Gesamtwerte blättern:** Mit BIKE oder TPC-Taste
- **Gewählte Einstellung öffnen:**
  Mit SET-Taste
- **Einstellung ändern:**
  Mit der BIKE oder TPC-Taste
- **Auswahl bestätigen:** Mit der SET-Taste
- **Einstellung beenden/Menü verlassen/zurück zu Funktions-Menü:**
  SET-Taste gedrückt halten

ACHTUNG: Alle Daten bleiben bei einem Batteriewechsel gespeichert.

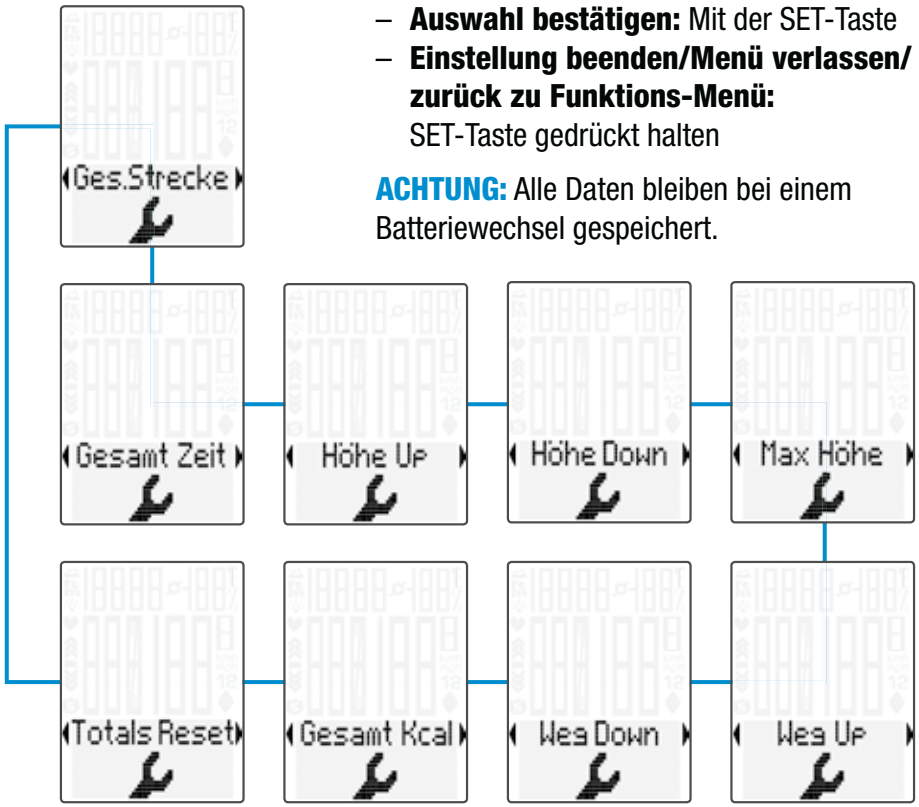

Abruf der Gesamtwerte bei aktivierter Puls/Trittfrequenz-Option

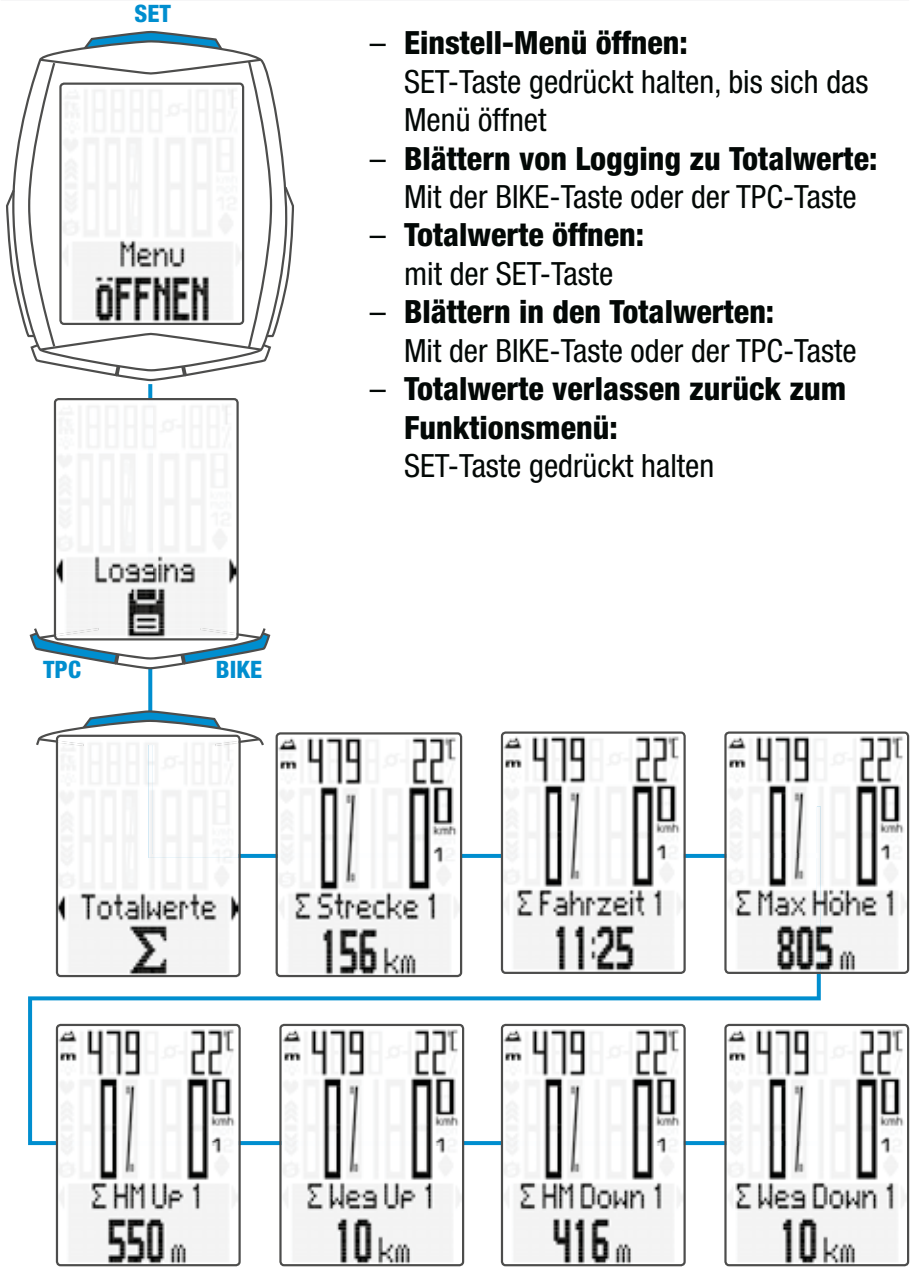

- **Einstell-Menü öffnen:**
  SET-Taste gedrückt halten, bis sich das Menü öffnet
- **Blättern von Logging zu Totalwerte:**
  Mit der BIKE-Taste oder der TPC-Taste
- **Totalwerte öffnen:**
  mit der SET-Taste
- **Blättern in den Totalwerten:**
  Mit der BIKE-Taste oder der TPC-Taste
- **Totalwerte verlassen zurück zum Funktionsmenü:**
  SET-Taste gedrückt halten

RESET aller Gesamt-Daten

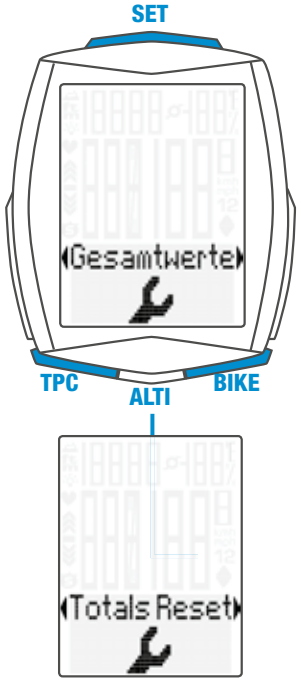

z. B. zu Beginn der nächsten Saison.

- **Einstell-Menü öffnen:**
  SET-Taste gedrückt halten, bis sich das Menü öffnet
- **Blättern von Logging zu Einstellung:**
  Mit der BIKE-Taste oder der TPC-Taste
- **Einstell-Menü öffnen:**
  Mit der SET-Taste
- **Blättern bis Gesamtwerte:**
  Mit der BIKE-Taste oder der TPC-Taste
- **Einstellung öffnen:**
  Mit der SET-Taste
- **Blättern bis Totals Reset:**
  Mit der BIKE-Taste oder der TPC-Taste
- **Totals Reset Öffnen:**
  Mit der SET-Taste
- **Auswahl:**
  Mit der BIKE-Taste oder der TPC-Taste
- **Auswahl bestätigen:**
  Mit der SET-Taste
- **Einstell-Menü verlassen/zurück zu Funktions-Menü:**
  SET-Taste gedrückt halten

ACHTUNG: Dieses RESET kann nicht Rückgängig gemacht werden.

Tour Daten auf NULL zurückstellen

- **BIKE-Taste gedrückt halten**
- Im Display erscheint der Hinweis: Tour Daten RESET
- **BIKE-Taste weiter gedrückt halten**

Hinweis: Strecke, Fahrzeit, Höhendaten, Kalorien (bei aktivierter Puls-Option) werden zu den Gesamtdaten hinzu gerechnet. Alle Tour Daten werden bei RESET automatisch gespeichert sind dann im Menüpunkt „Logging” einsehbar.

Abruf der Tour Daten aus dem Speicher

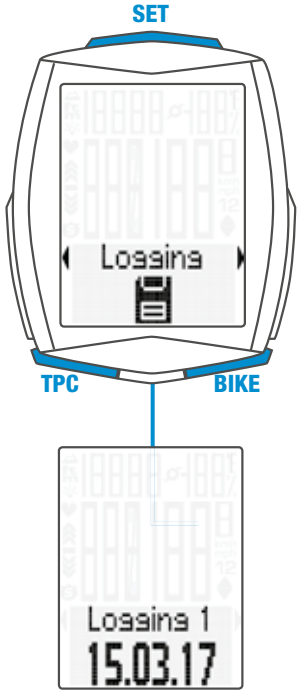

- **SET-Taste gedrückt halten**
- **Logging** mit **SET-Taste** öffnen
- **Blättern** im Tourdaten-Speicher: Mit **BIKE** oder **TPC-Taste**
- **Öffnen** der Logs: Mit **SET-Taste**
- **Blättern** in den detaillierten Tour-Daten: Mit **BIKE-** oder **TPC-Taste**
- Tour-Datenspeicher **verlassen**: **SET-Taste gedrückt halten**

Hinweis: Mit der optional erhältlichen VDO Dockingstation und der VDO Converter Software können Sie alle Logs auslesen (im .fit - Dateiformat, an Windows PCs und Android Geräten) und speichern.

TRIP SECTION Starten/Stoppen

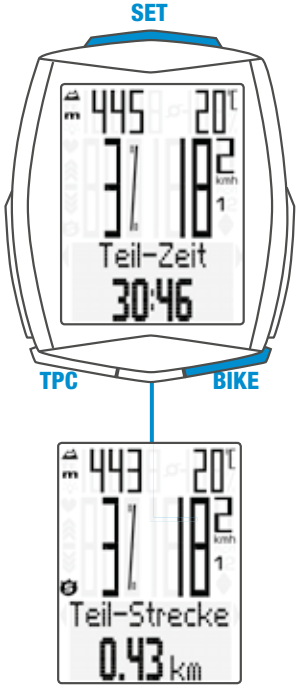

- **START:** BIKE + SET-Taste gleichzeitig kurz drücken
- **STOP:** BIKE + SET-Taste gleichzeitig kurz drücken
- **Re-START:** Erneut BIKE + SET-Taste gleichzeitig kurz drücken
- **RESET:** Wenn Funktion „Trip Section” in Display, BIKE-Taste gedrückt halten

ACHTUNG: Bei Geschwindigkeit NULL stoppt der Trip-Section-Zähler automatisch. Wird die Fahrt fortgesetzt, zählt der Trip-Section-Zähler automatisch weiter.

NAVIGATOR Einstellen

- Mit der **BIKE-Taste** die Funktion NAVIGATOR in die Anzeige holen
- **SET-Taste gedrückt halten**
- **Daten verändern:** mit der **BIKE-Taste** oder der **TPC-Taste**
- **Einstellung bestätigen:** Mit der **SET-Taste**

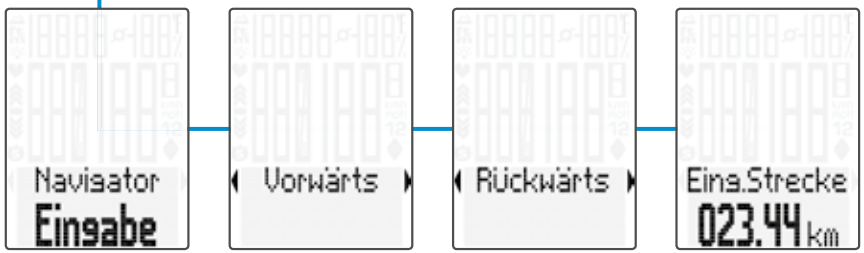

NAVIGATOR auf NULL zurückstellen

- Navigator-Funktion in die Anzeige bringen
- **RESET:** BIKE-Taste gedrückt halten

Licht-Modus EIN/AUS

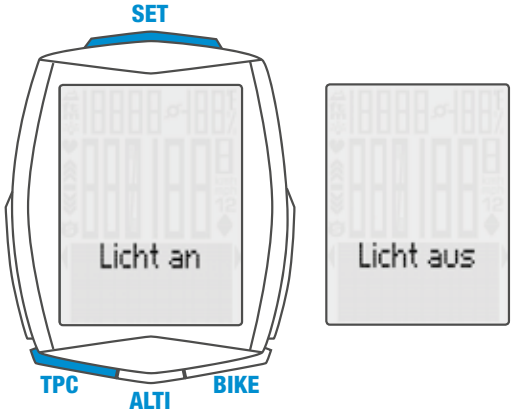

- **EIN:** TPC + SET-Taste gleichzeitig drücken
- **AUS:** TPC + SET-Taste gleichzeitig drücken

ACHTUNG: Licht-Modus wird automatisch nach einer Pause ausgeschaltet, um den Batterieverbrauch zu reduzieren.

PULS-Option/Trittfrequenz-Option aktivieren

ACHTUNG: PULS-Sender Art. Nr. CP3013 und/oder Trittfrequenz-Sender Art. Nr. CP3012 werden zum aktivieren benötigt.

- **SET-Taste gedrückt halten**
- **Von Logging zu Einstellung** blättern: Mit **BIKE-** oder **PULS-Taste**
- Mit **SET-Taste** öffnen
- Mit **BIKE-** oder **PULS-Taste** blättern zu **SENSOR**
- Mit **SET-Taste** die Sensor-Auswahl öffnen
- Mit **BIKE-** oder **TPC-Taste** Sensor auswählen
- Mit **SET-Taste** bestätigen
- **Einstell-Menü verlassen/zurück zu Funktions-Menü:** SET-Taste gedrückt halten

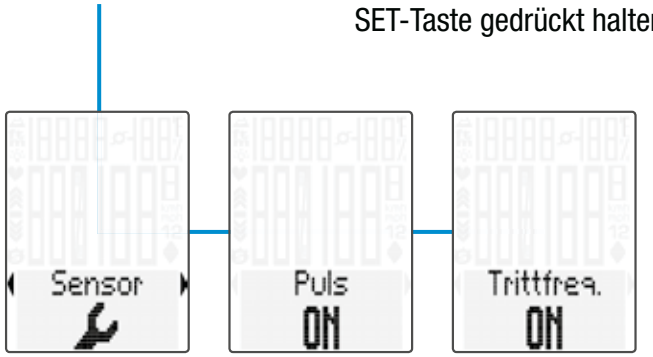

Pairing der Sender

- M6.1 Computer in die Lenkerhalterung setzen
- Geschwindigkeits-Anzeige blinkt
- Bei aktivierter Puls-Option: Puls-Anzeige blinkt
- Bei aktivierter Trittfrequenz-Option: Trittfrequenz-Anzeige blinkt
- Blinkende Anzeige: Die Sender werden gesucht
- Vorderrad drehen: Geschwindigkeit wird gefunden und angezeigt
- Tretkurbel drehen: Trittfrequenz wird gefunden und angezeigt
- Puls-Sender anziehen: Puls wird gefunden und angezeigt

ACHTUNG: Wenn während des Pairings Funkstörungen durch andere Störquellen auftreten, dann meldet das Display **„Zu viele Signale“**. Diese Meldung bestätigen Sie mit einer beliebigen Taste. Danach verlassen Sie bitte den Ort mit den Störungen und gehen an einen anderen Ort. Drehen Sie den Computer aus der Lenkerhalterung. Setzen Sie den Computer nun erneut in die Lenkerhalterung. Der Computer macht nun ein neues Pairing.

Mögliche Störquellen:
- LED-Beleuchtung
- Mobil-Telefon
- GPS-Empfänger
- WLAN
- Diebstahl-Sicherungsanlagen im Geschäft

Diese Störquellen können das Pairing stören.

ACHTUNG: Im Sender muss bei der ersten Inbetriebnahme der Schalter für die Raderkennung entweder auf RAD 1 oder RAD 2 eingestellt werden. Nur dann funktioniert auch die automatische Raderkennung.

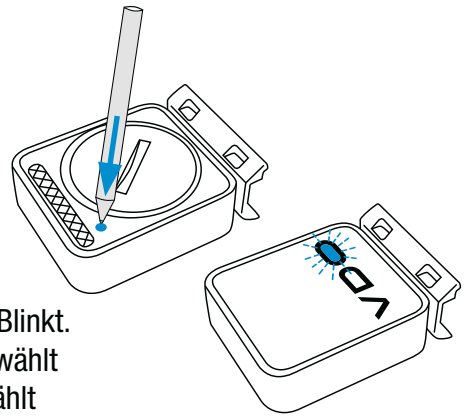

Taste **LANG** gedrückt halten, bis LED Blinkt.
1 mal blinken grün = Rad 1 ist ausgewählt
2 mal blinken rot = Rad 2 ist ausgewählt

Garantiebedingungen

VDO Cycle Parts gewährt für Ihren VDO-Computer eine Garantie von **2 Jahren ab Kaufdatum**. Die Garantie erstreckt sich auf Material- und Verarbeitungsfehler am Computer selbst, am Sensor/Sender und an der Lenkerhalterung. Kabel und Batterien sowie Montagematerialien sind von der Garantie ausgeschlossen.

Die Garantie ist nur dann gültig, wenn die betroffenen Teile nicht geöffnet wurden (Ausnahme: Batteriefach des Computers), keine Gewalt angewendet wurde und keine mutwillige Beschädigung vorliegt.

Bitte bewahren Sie den Kaufbeleg sorgfältig auf, da er im Reklamationsfall vorgelegt werden muss. Bei einer berechtigten Reklamation erhalten Sie von uns ein vergleichbares Austauschgerät. Ein Anspruch auf Ersatz des identischen Modells besteht nicht, wenn durch Modellwechsel die Produktion des reklamierten Modells eingestellt wurde.
Bitte wenden Sie sich mit allen Reklamationen und Garantieansprüchen an Ihren Fachhändler, bei dem Sie das Gerät gekauft haben. Oder senden Sie Ihre Reklamation direkt an:

Cycle Parts GmbH
Le Quartier Hornbach 13
67433 Neustadt/Weinstrasse

Für technische Fragen stehen wir Ihnen unter folgender Hotline zur Verfügung:

+49 (0) 63 21- 95 82 7 - 10
+49 (0) 63 21- 95 82 7 - 18

Unsere Telefon- Hotline ist für Sie da von
9:00-12:00 Uhr, Montags bis Freitags
service@cycleparts.de

Weitere technischen Informationen erhalten Sie unter:
www.vdocyclecomputing.com

Im Zuge der Weiterentwicklung behalten wir uns technische Änderungen vor.

EU-Konformitätserklärung

Wir, CYCLE PARTS GmbH, Le Quartier Hornbach 13, D-67433 Neustadt/Weinstr. erklären, dass der VDO Fahrradcomputer mit Funkübertragung VDO M6.1 und alle Sender D3-SPEED, D3-CAD, D3-HR bei bestimmungsgemäßer Verwendung den grundlegenden Anforderungen gemäß RED Directive 2014/53/EU und der RoHS Directive 2011/65/EU entsprechen.

Die Konformitäts-Erklärung finden Sie unter: ce.cycleparts.de/m6_1

CE

Korrekte Entsorgung dieses Produkts (Elektromüll)

(Anzuwenden in den Ländern der Europäischen Union und anderen europäischen Ländern mit einem separaten Sammelsystem). Die Kennzeichnung auf dem Produkt bzw. auf der dazugehörigen Literatur gibt an, dass es nach seiner Lebensdauer nicht zusammen mit dem normalen Haushaltsmüll entsorgt werden darf. Entsorgen Sie dieses Gerät bitte getrennt von anderen Abfällen, um der Umwelt bzw. der menschlichen Gesundheit nicht durch unkontrollierte Müllbeseitigung zu schaden. Recyceln Sie das Gerät, um die nachhaltige Wiederverwertung von stofflichen Ressourcen zu fördern. Private Nutzer sollten den Händler, bei dem das Produkt gekauft wurde, oder die zuständigen Behörden kontaktieren, um in Erfahrung zu bringen, wie Sie das Gerät auf umweltfreundliche Weise recyceln können. Gewerbliche Nutzer sollten sich an Ihren Lieferanten wenden und die Bedingungen des Verkaufsvertrags konsultieren. Dieses Produkt darf nicht zusammen mit anderem Gewerbemüll entsorgt werden.

Pack contents

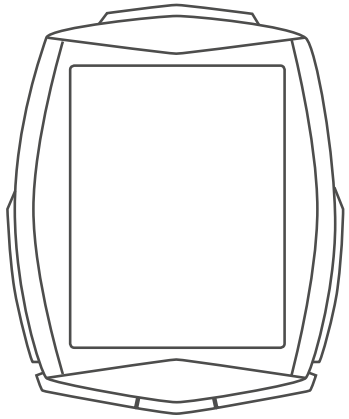

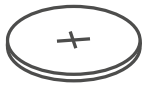

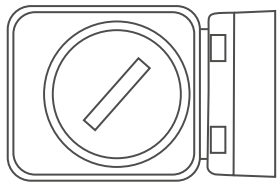

Battery installed

Emisssion frequency: 112 kHz

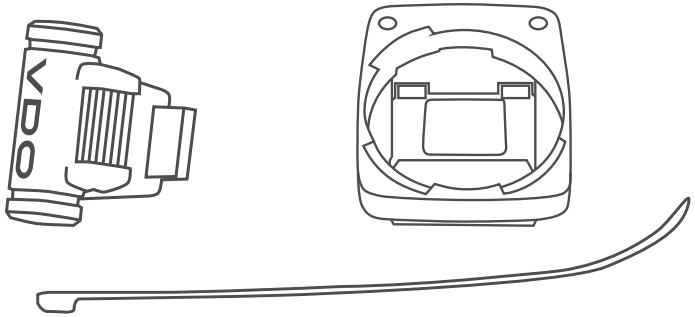

A full instruction manual can be found at: www.vdocyclecomputing.com

Display

Standard display:

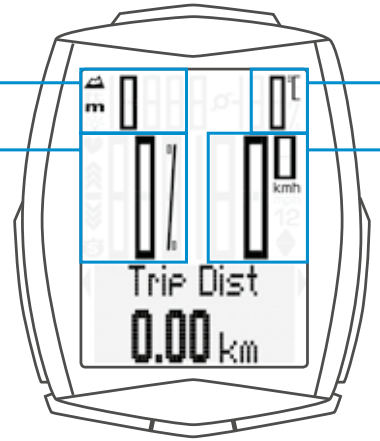

Display with activated heart rate + cadence option:

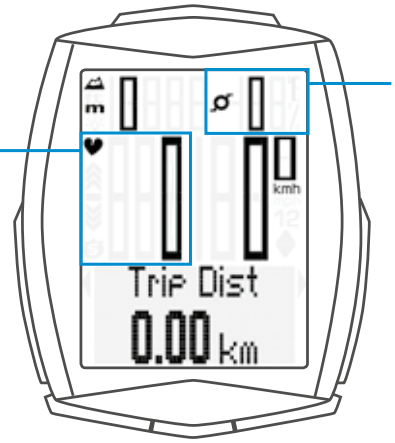

Icons

- ‘KMH/MPH’: shows the selected speed unit
- ‘1’ or ‘2’: shows the selected bike – bike 1 or bike 2
- ‘▲ ▼’: comparison of current speed with the average speed
- ‘S’ icon: shows that the trip section counter is active
- ‘☼’ icon: shows that the light mode is active
- ‘Heart rate arrow’: shows whether the heart rate is above or below the selected training zone
- ‘m’ or ‘ft’: indicates the altitude unit in metres or feet
- ‘C’ or ‘F’: indicates the temperature in Celsius or Fahrenheit

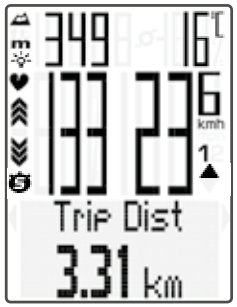

Buttons

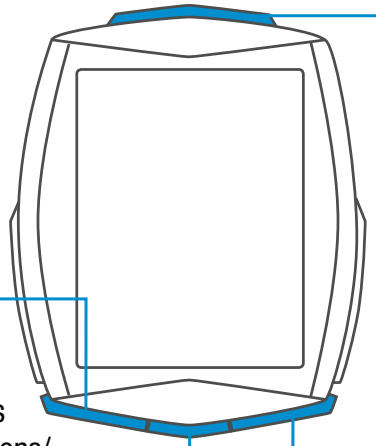

SET button:
Press:
Scroll backwards through the functions

TPC (totals/ heart rate/ cadence) button:
Access the total values or the heart rate functions/ cadence functions **(with activated heart rate/cadence option)**

ALTI button:
Access the altitude functions

BIKE button:
Access the bike functions

BIKE button functions

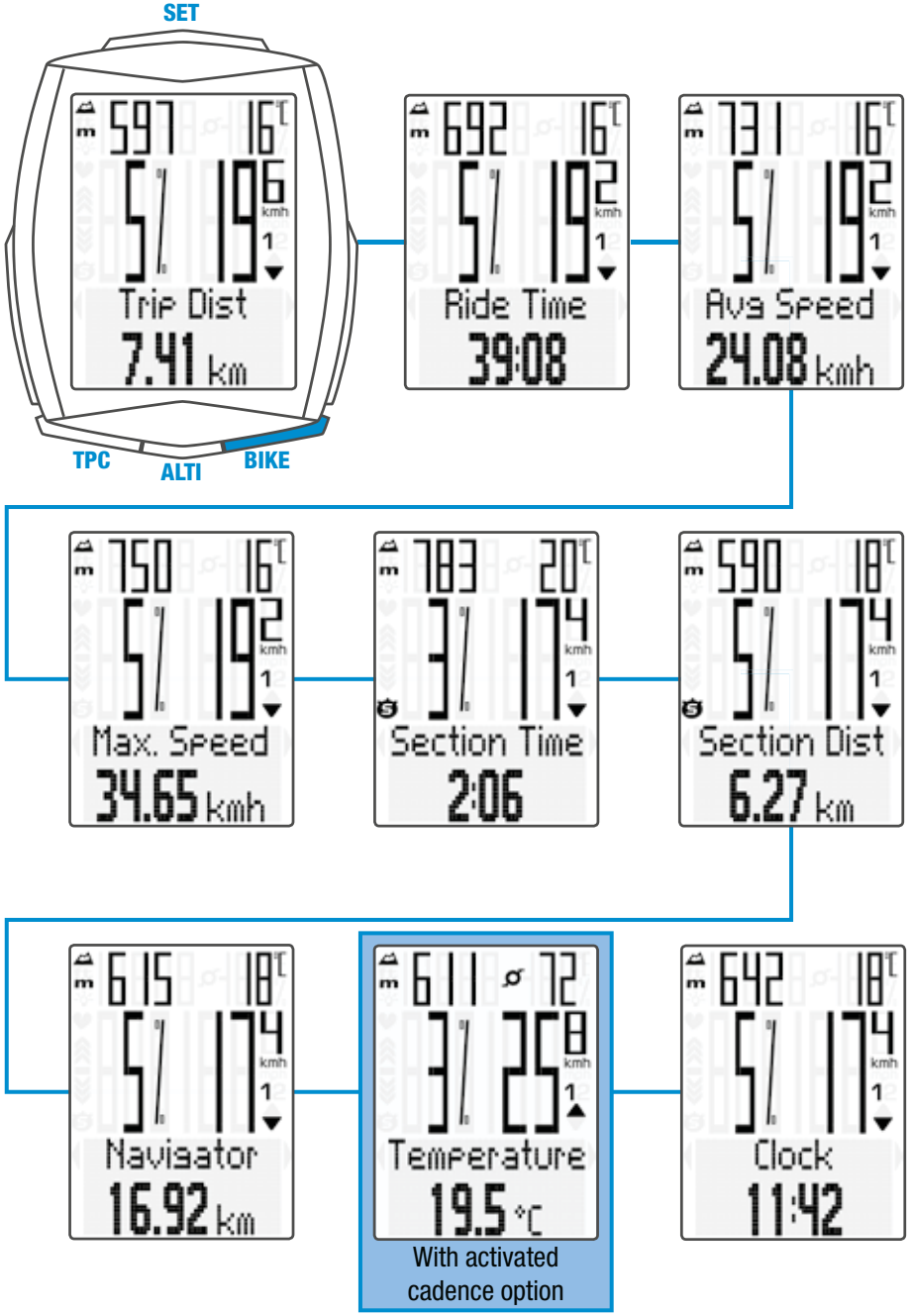

ALTI button functions

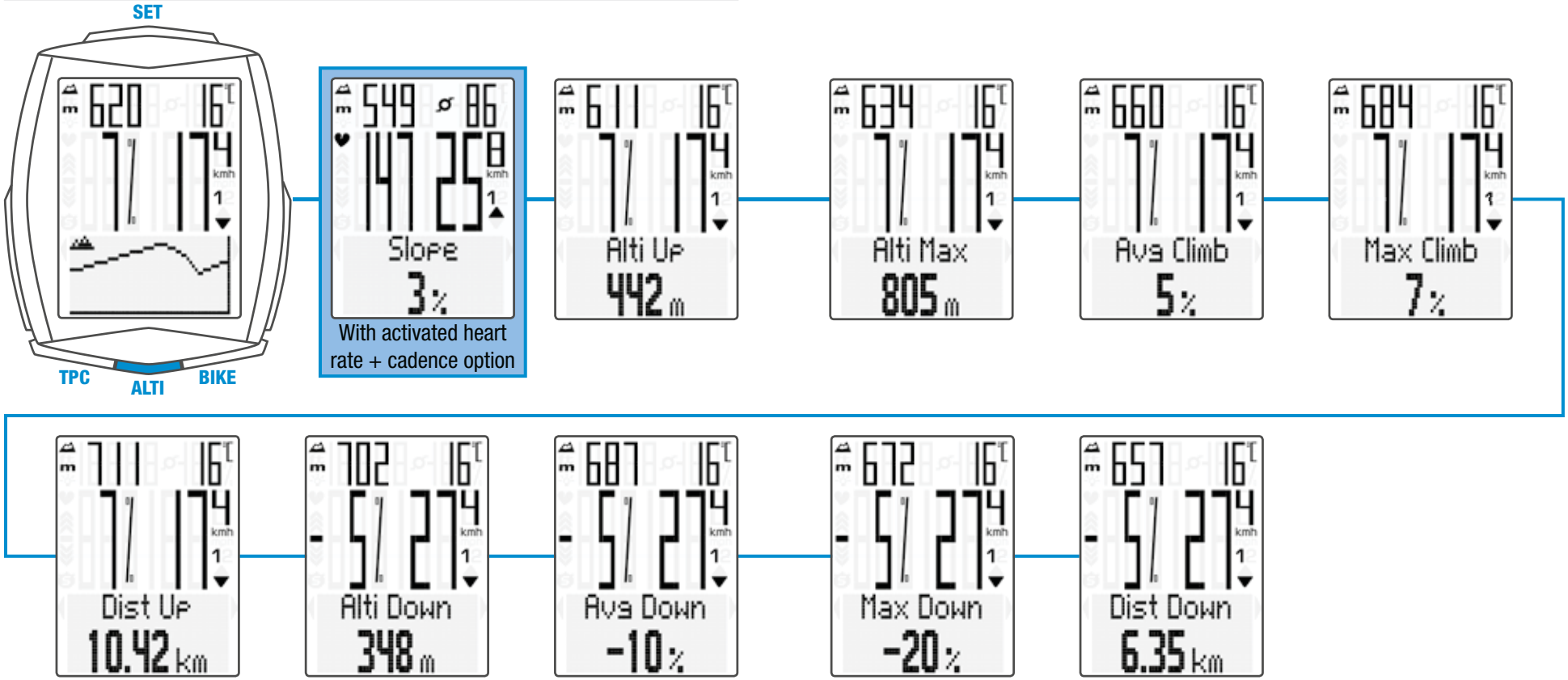

TPC button functions

Total data for bike 1

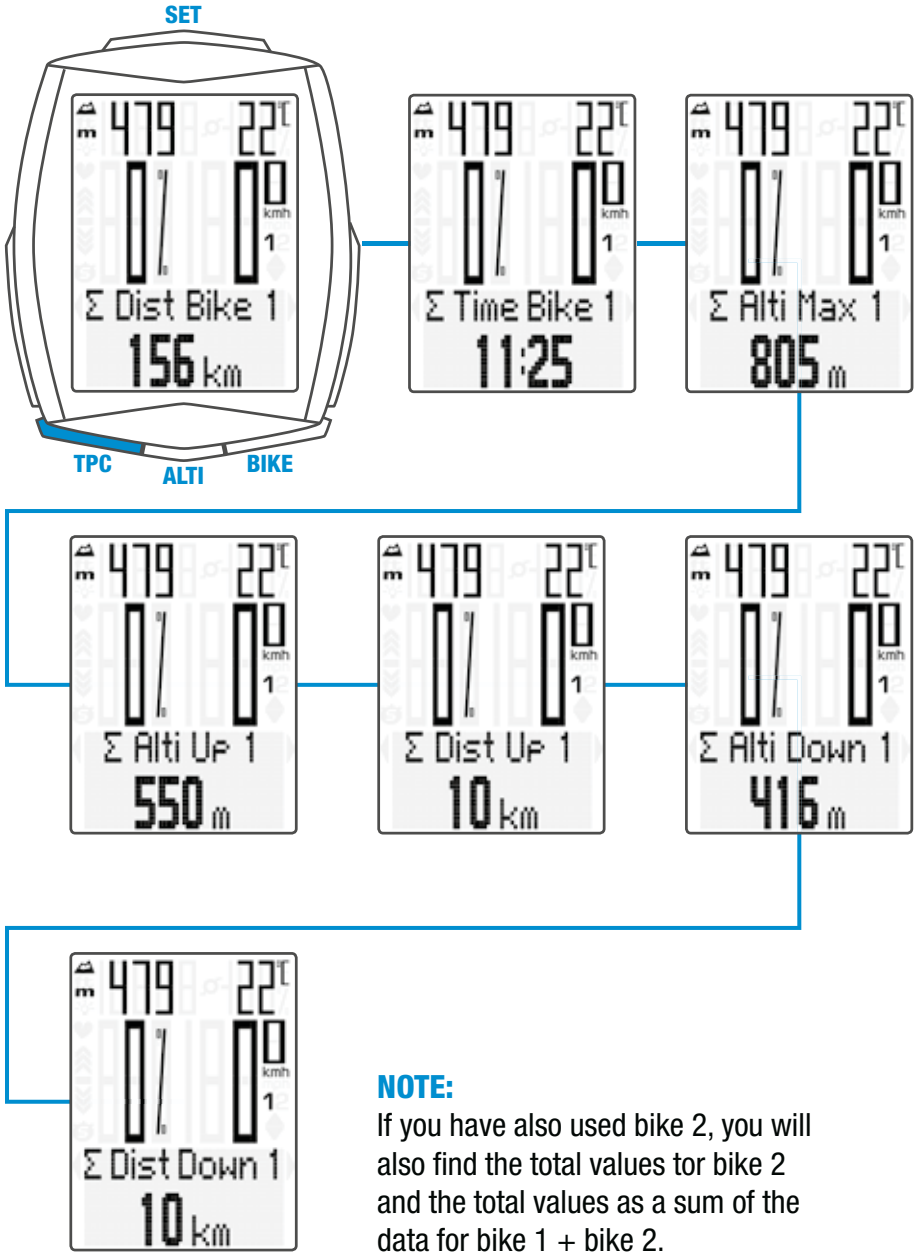

NOTE:
If you have also used bike 2, you will also find the total values tor bike 2 and the total values as a sum of the data for bike 1 + bike 2.

TPC button functions

(If the heart rate option is activated)

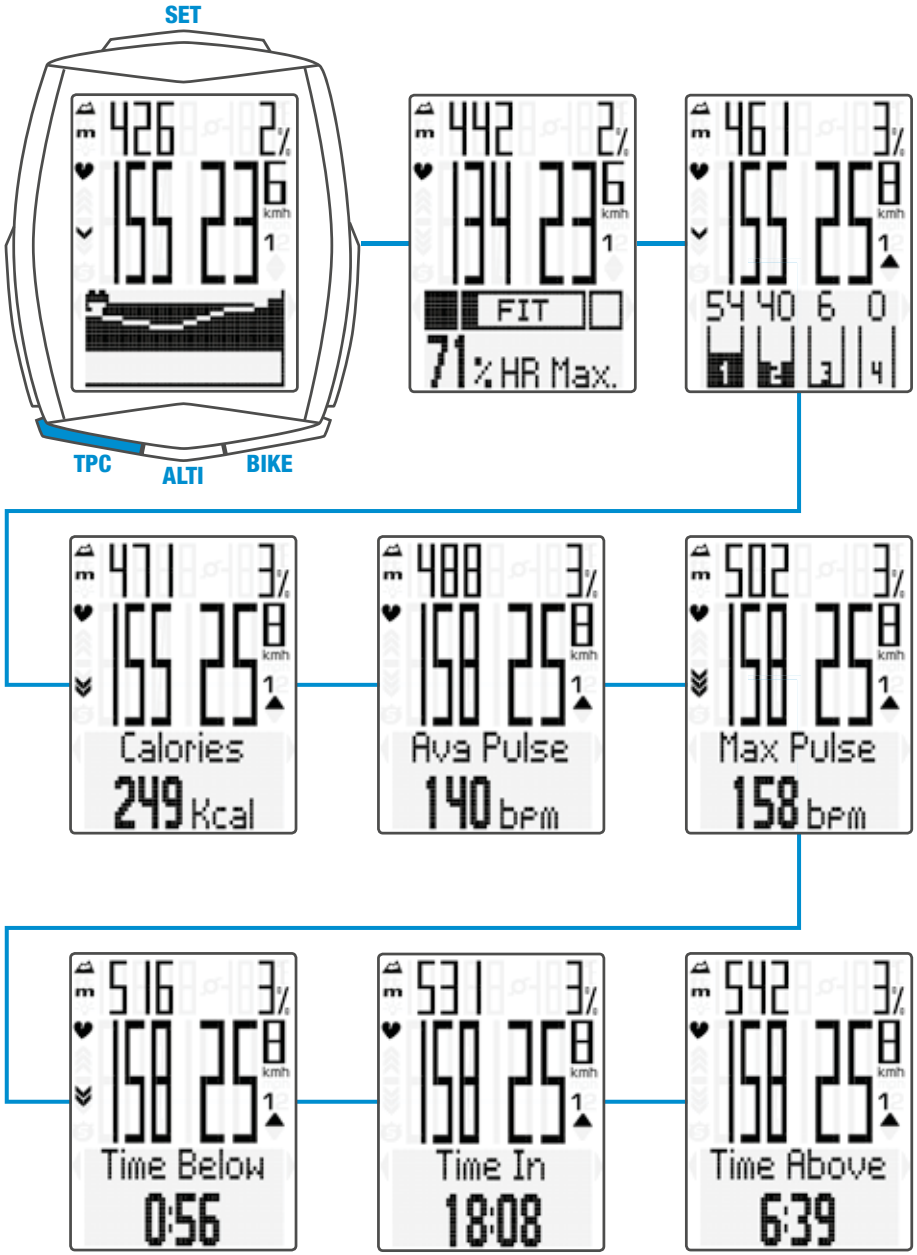

TPC button functions

(If the heart rate + cadence option is activated)

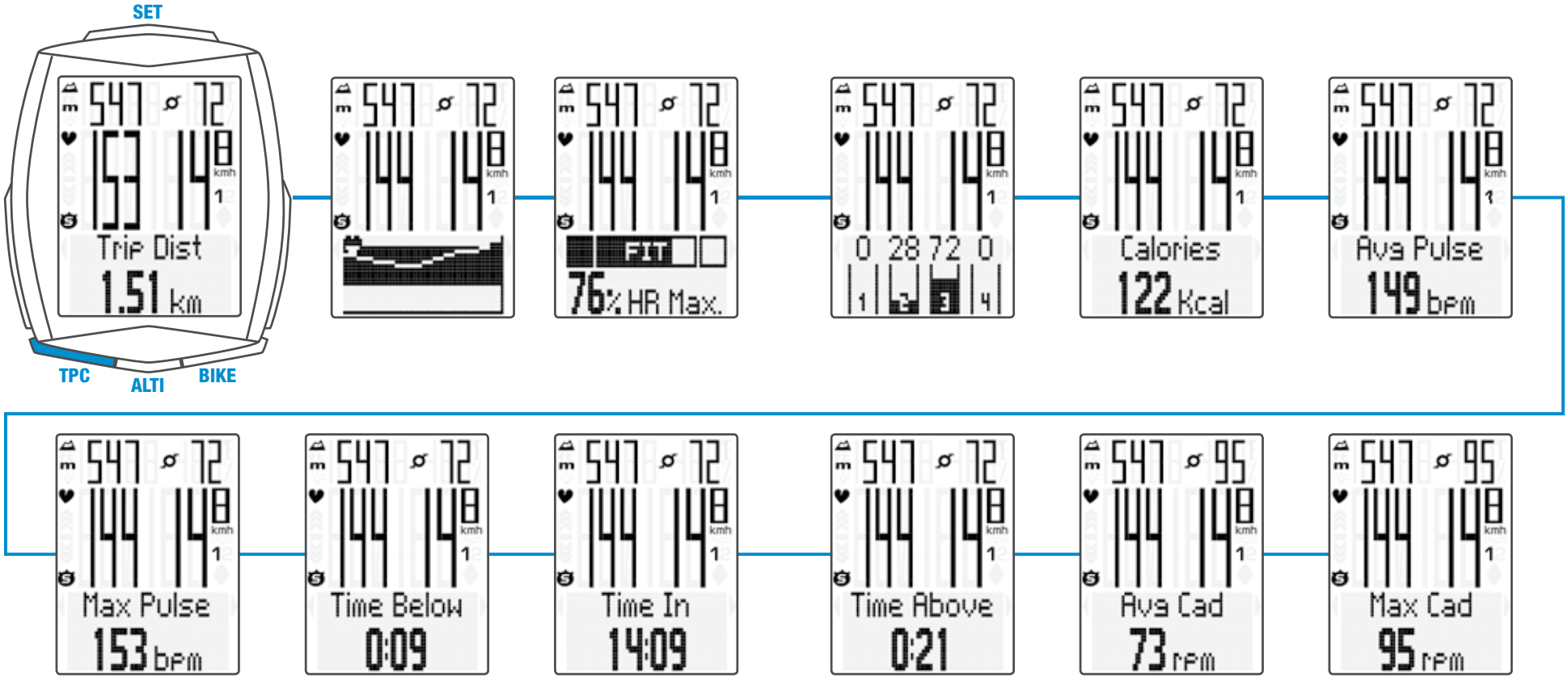

Select altitude/recalibrate

Two selectable start altitudes, current altitude can be set in metres/feet or by means of the sea level pressure.

Recalibration:

Recalibration must occur before every trip.
The M6.1 measures the current air pressure and converts it into an altitude measurement. However, the air pressure changes daily depending on the weather. This leads to a constantly changing **current** altitude measurement despite your start altitude not having changed.
During recalibration, the currently measured air pressure is calculated back to the set start altitude. Following recalibration, the current altitude once again matches the set start altitude.

If you are not setting off from start altitude 1 or 2, you can correct the current altitude here. This can be done by entering either the altitude in metres/feet or the sea level pressure.
Details of the sea level pressure can be found on weather websites.

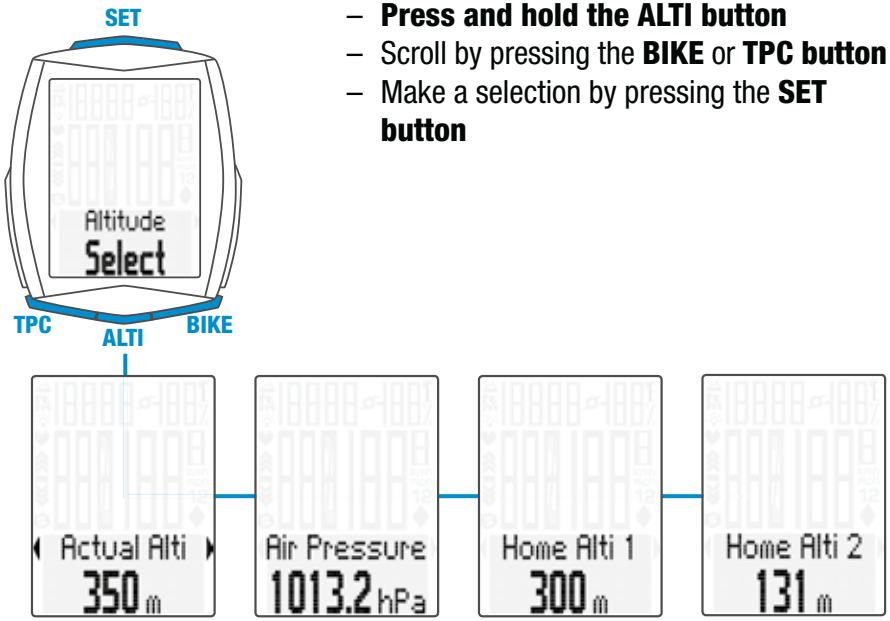

- **Press and hold the ALTI button**
- Scroll by pressing the **BIKE** or **TPC button**
- Make a selection by pressing the **SET button**

Settings using the SET button

- **Open the settings menu:**
  Press and hold the SET button until the settings menu opens
- **Scroll from Logging to Settings:**
  Press the BIKE or TPC button
- **Open the settings menu:** press the SET button
- **Scroll to the desired setting in the settings menu:**
  press the BIKE or TPC button
- **Open the settings:**
  press the SET button
- **Change the data:**
  press the BIKE or TPC button
- **Confirm the setting:**
  press the SET button
- **Close the settings menu/back to the function menu:**
  press and hold the SET button
- **Or close the settings menu/back one level:**
  press and hold the ALTI button

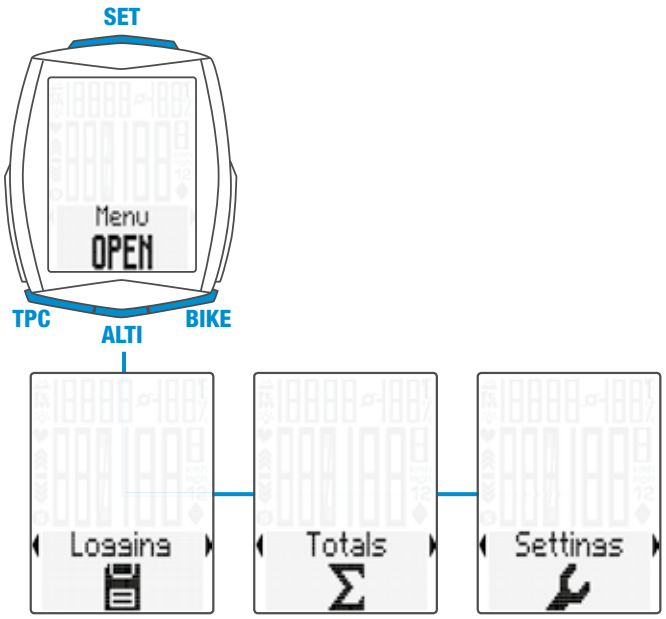

Setting menus

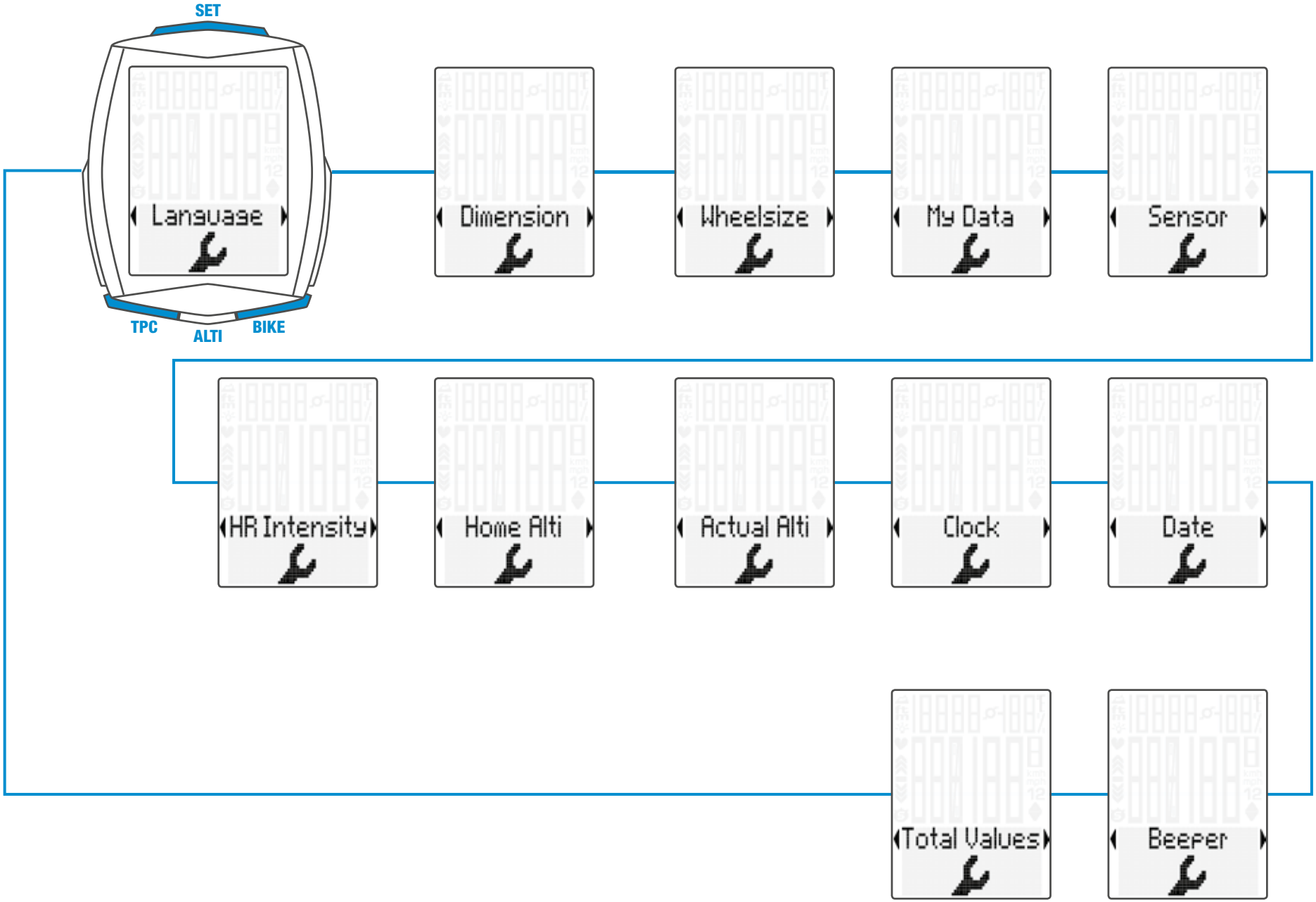

Setting the wheel size

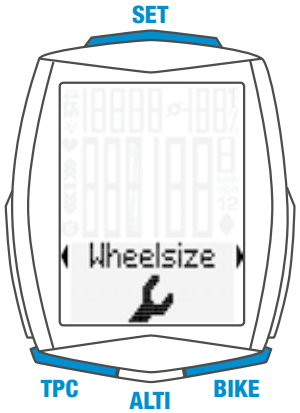

- **Open the settings menu:**
  Press and hold the SET button until the settings menu opens
- **Scroll from Logging to Settings:**
  Press the BIKE or TPC button
- **Open the settings:**
  press the SET button
- **Scroll to wheel size in the menu:**
  Press the BIKE or TPC button
- **Start the setting:**
  Press the SET button
- **Press the BIKE or TPC button to select “Manual Set” or the tyre list**
- **Confirm your selection:**
  Press the SET button
- **Close the settings menu/back to the function menu:**
  Press and hold the SET button

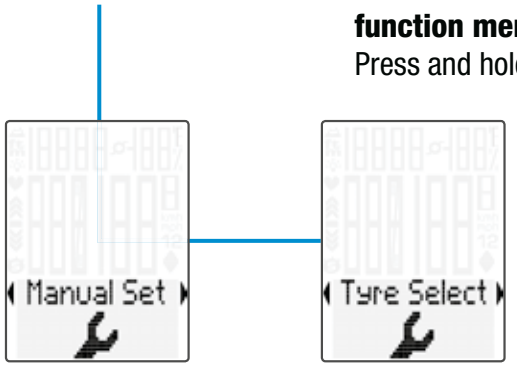

Enter the wheel circumference in mm (kmh) or inches (mph).

Enter the wheel circumference by selecting a tyre size from the tyre list.

Manually enter the wheel circumference or select from the tyre list. Information on tyre sizes can also be found on page 172–173.

Setting the total values

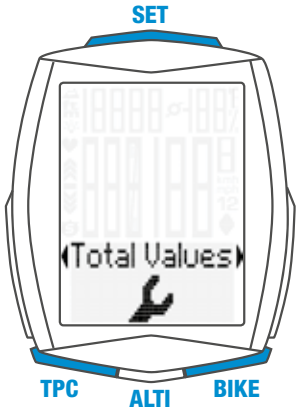

- **Open the settings menu:**
  Press and hold the SET button until the settings menu opens
- **Scroll from Logging to Settings:**
  Press the BIKE or TPC button
- **Open the settings menu:** press the SET button
- **Scroll to Total Values in the menu:**
  Press the BIKE or TPC button
- **Open the settings:** press the SET button
- **Scroll to the total values in the settings:** Press the BIKE or TPC button
- **Open the selected setting:**
  Press the SET button
- **Change the setting:** Press the BIKE or TPC button
- **Confirm your selection:** Press the SET button
- **Close the settings menu/back to the function menu:** press and hold the SET button

ATTENTION: all data is retained when the battery is replaced.

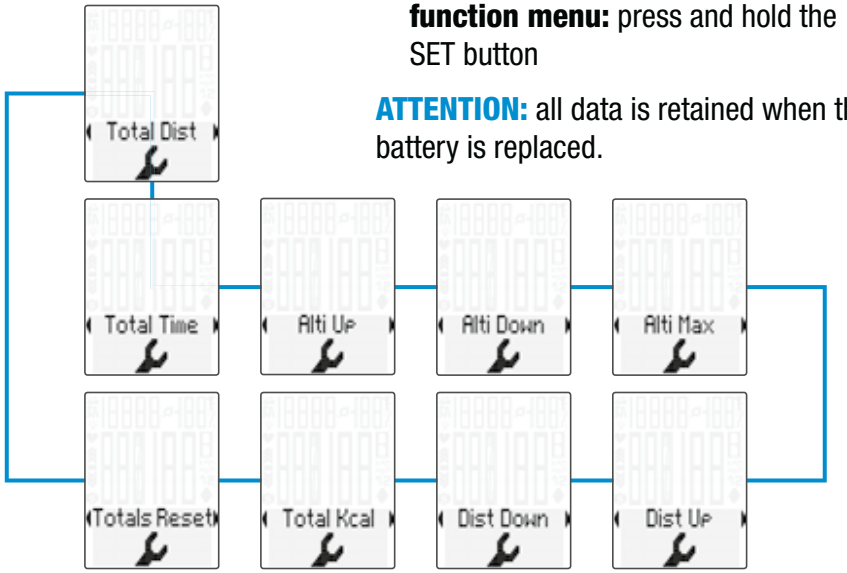

Accessing the total values with the heart rate/cadence option activated

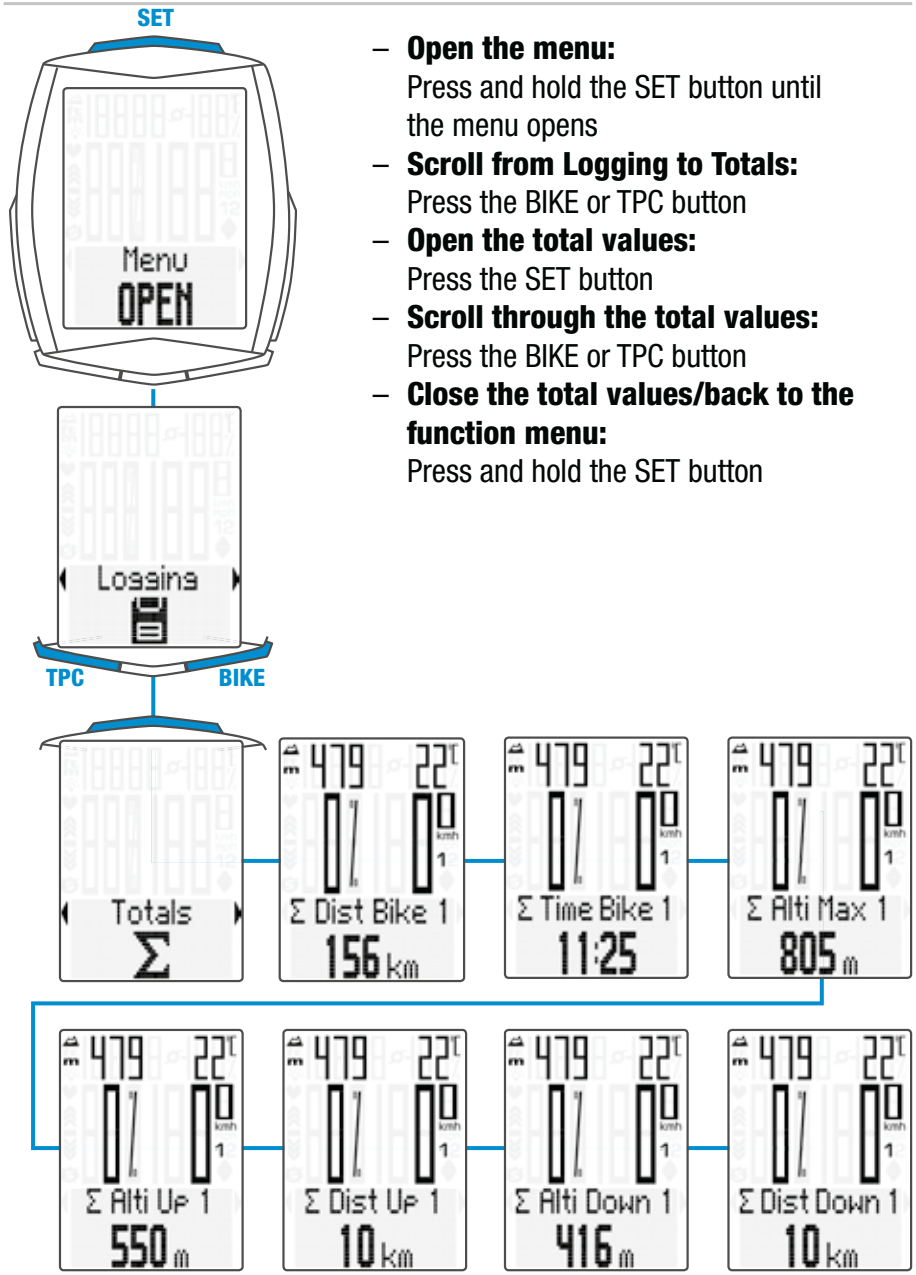

- **Open the menu:**
  Press and hold the SET button until the menu opens
- **Scroll from Logging to Totals:**
  Press the BIKE or TPC button
- **Open the total values:**
  Press the SET button
- **Scroll through the total values:**
  Press the BIKE or TPC button
- **Close the total values/back to the function menu:**
  Press and hold the SET button

Resetting all total data

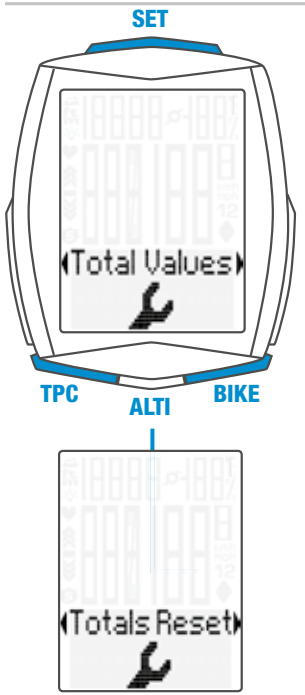

E.g. at the start of the next season.

- **Open the menu:**
  Press and hold the SET button until the menu opens
- **Scroll from Logging to Settings:**
  Press the BIKE or TPC button
- **Open the settings menu:**
  Press the SET button
- **Scroll to the total values:**
  Press the BIKE or TPC button
- **Open the settings:**
  Press the SET button
- **Scroll to Totals Reset:**
  Press the BIKE or TPC button
- **Open Totals Reset:**
  Press the SET button
- **Selection:**
  Press the BIKE or TPC button
- **Confirm the selection:**
  Press the SET button
- **Close the settings menu/back to the function menu:** press and hold the SET button

ATTENTION: The reset procedure cannot be undone.

Resetting trip data to zero

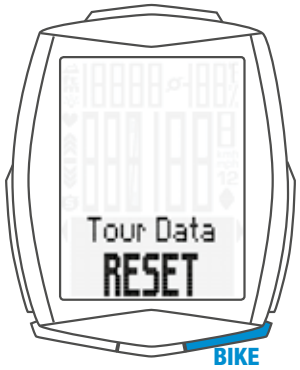

- **Press and hold the BIKE button**
- The following message appears on the display: Tour Data RESET
- **Continue holding the BIKE button**

Note: the distance, ride time, altitude data and calories (if heart rate option is activated) are all added to the total data.
Any trip record is automatically saved at RESET and accessible under menu item “LOGGING”.

Accessing the trip data from the memory

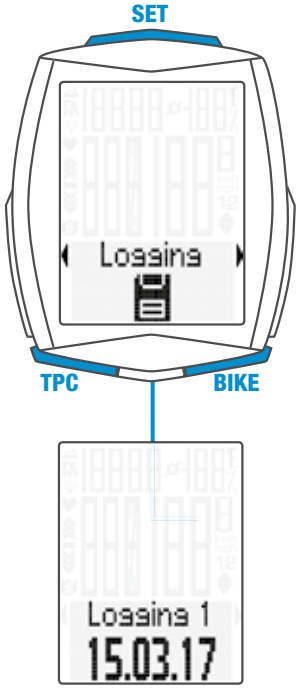

- **Press and hold the SET button**
- Open the **Logging** by pressing the **SET button**
- **Scroll** in the logs: Press the **BIKE** or **TPC button**
- **View** the log: Press the **SET button**
- **Scroll** through the detailed trip data: Press the **BIKE** or **TPC button**
- **Exit** the logs: **Press and hold the SET button**

Notice: With the optionally available VDO Docking-Station and the VDO Converter software you are able to retrieve and save all logs. (.fit-Format compatible with PC and Android devices)

Starting/stopping a TRIP SECTION

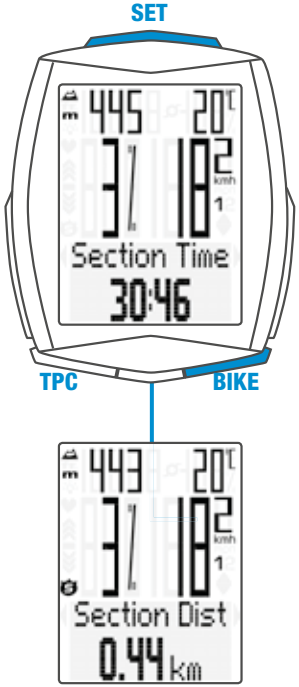

- **START:** press the BIKE + SET buttons simultaneously
- **STOP:** press the BIKE + SET buttons simultaneously
- **Re-START:** press the BIKE + SET buttons simultaneously again
- **RESET:** With “TRIP SECTION” selected and displayed, press and hold the BIKE-button

ATTENTION: if the speed is ZERO, the trip section counter stops automatically. If you continue the ride, the trip-section counter continues automatically.

Setting the NAVIGATOR

- Press the **BIKE button** to display the NAVIGATOR function
- **Press and hold the SET button**
- **Change data:** press the **BIKE** or **TPC button**
- **Confirm the setting:** press the **SET button**

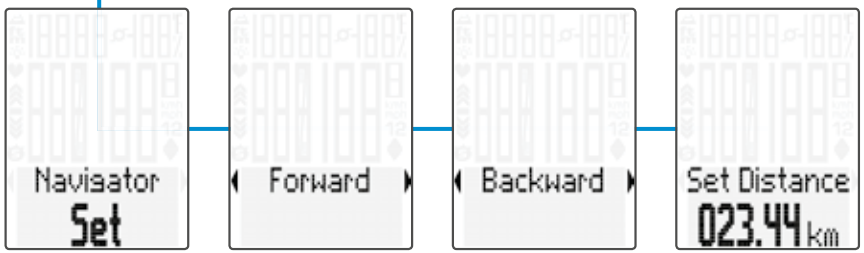

Resetting the NAVIGATOR to ZERO

- Show the navigator function on the display
- **RESET:** press and hold the BIKE button

Light mode ON/OFF

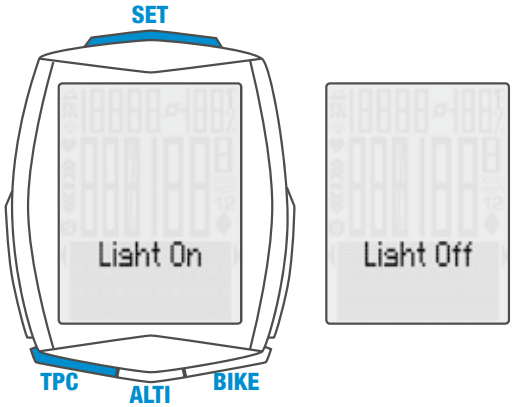

- **ON:** press the TPC + SET buttons simultaneously
- **OFF:** press the TPC + SET buttons simultaneously

ATTENTION: the light mode is automatically deactivated after a break to reduce the battery consumption.

Activating the heart rate/cadence option

ATTENTION: heart rate transmitter item no. CP3013 and/or cadence transmitter item no. CP3012 are required for activation.

- **Press and hold the SET button**
- Scroll **from Logging to Settings**: By pressing the **BIKE** or **TPC button**
- Open by pressing the **SET button**
- Scroll to **SENSOR** by pressing the **BIKE** or **TPC button**
- Open the sensor selection by pressing the **SET button**
- Select the **sensor** by pressing the **BIKE** or **TPC button**
- Confirm by pressing the **SET button**
- **Close the settings menu/back to the function menu:** press and hold the SET button

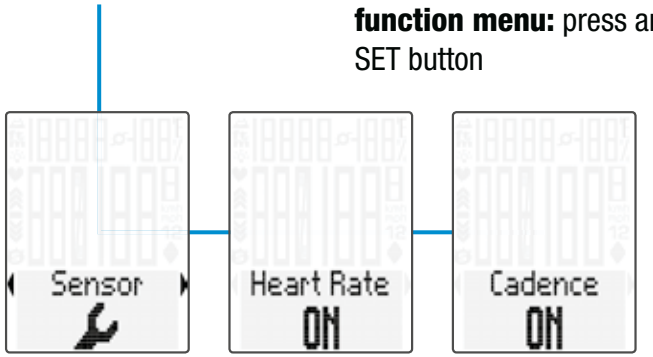

Pairing the transmitter

- Insert the M6.1 computer into the handlebar bracket
- Speed indicator flashes
- If the heart rate option is activated: heart rate indicator flashes
- If the cadence option is activated: cadence indicator flashes
- Flashing display: searching for the transmitter
- Spin the front wheel: speed is found and displayed
- Spin the foot pedal: cadence is found and displayed
- Put on the heart rate transmitter: heart rate is found and displayed

ATTENTION: When other radio signals interfere during the pairing function, the display shows the message **“Too Many Signals”**.
Confirm this message by pressing any key. You will then need to leave this location and move to another location. Untwist the computer from the handlebar bracket. Then reinsert the computer into the handlebar bracket. The computer will now attempt another pairing.
Potential source of interference:

- LED lights
- Mobile telephone
- GPS receiver
- WLAN
- Anti-theft security systems inside the store

These sources can interfere with the pairing.

ATTENTION: when using the transmitter for the first time, the bike recognition switch must be set to either BIKE 1 or BIKE 2. Only then will the automatic bike recognition work.

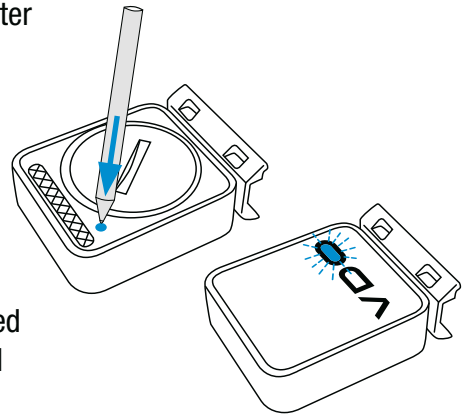

Press and **HOLD** the button until the LED flashes.
Green flashes once = bike 1 is selected
Red flashes twice = bike 2 is selected

Terms of guarantee

VDO Cycle Parts offers a **two-year guarantee** on your VDO computer, starting from date of purchase. This guarantee covers material and processing defects on the computer itself, the sensor/transmitter and the handlebar bracket. Cables, batteries and mounting materials are not covered by the guarantee.

The guarantee is only valid if the affected components have not been opened (exception: computer's battery compartment), no force has been used and there is no sign of wilful damage.

Please store the purchase receipt in a safe place as it must be submitted in the event of a complaint. If your complaint is legitimate, you will receive a comparable replacement device. You are not entitled to a replacement of the identical model if the model in question is no longer in production due to a model change.
Please contact the dealer from whom you purchased the device for all complaints and guarantee claims. Alternatively, send your complaint directly to:

Cycle Parts GmbH
Le Quartier Hornbach 13
67433 Neustadt/Weinstrasse

If you have any technical questions, please do not hesitate to call our hotline on:

+49 (0) 63 21- 95 82 7 - 10
+49 (0) 63 21- 95 82 7 - 18

Our telephone hotline is available to assist you
9:00-12:00, Monday to Friday
service@cycleparts.de

Additional technical information is available at:
www.vdocyclecomputing.com

We reserve the right to make technical changes in the course of further development.

EU declaration of conformity

We, CYCLE PARTS GmbH, Le Quartier Hornbach 13, D-67433 Neustadt/Weinstr. declare under our responsibility that the product VDO M6.1 and all transmitters D3-SPEED, D3-CAD, D3-HR are compliant with the essential requirements and other relevant requirements of the
RED Directive 2014/53/EU and the RoHS Directive 2011/65/EU.

The declaration of conformity can be found at: ce.cycleparts.de/m6_1

CE

Correct disposal of this product (electrical waste)

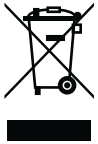

(To be used in EU countries and other European countries with a separate collection system). The labelling on the product and the relevant literature indicates that it must not be disposed of with normal household waste at the end of its service life. Please dispose of this device separately to other waste so as not to harm the environment or human health through uncontrolled waste disposal. Recycle the device to promote the sustainable reuse of material resources. Private users should contact the retailer from whom they purchased the product or the responsible authorities to find out how they can recycle the device in an environment-friendly manner. Commercial users should contact their suppliers and consult the conditions of the sales agreement. This product must not be disposed of with other commercial waste.

Contenu de l'emballage

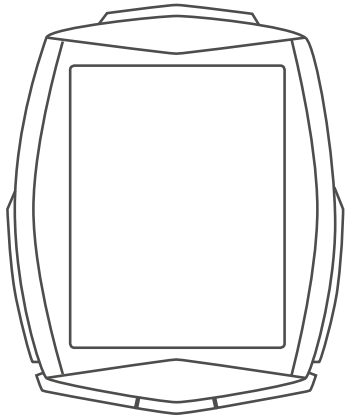

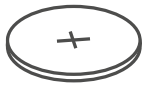

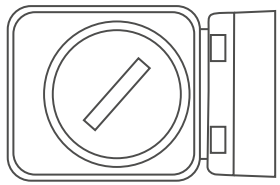

Pile installée

Emisssion frequency: 112 kHz

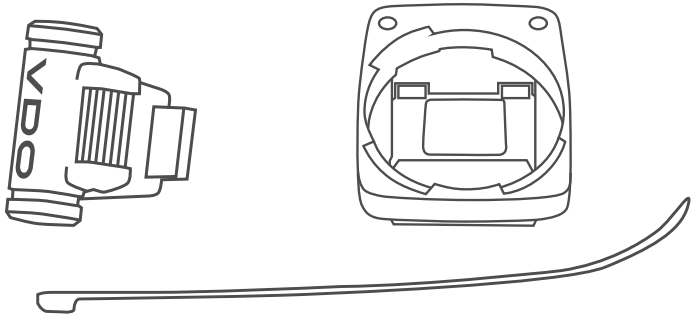

Vous trouverez des instructions détaillées sur le site : www.vdocyclecomputing.com

Ecran

Affichage standard :

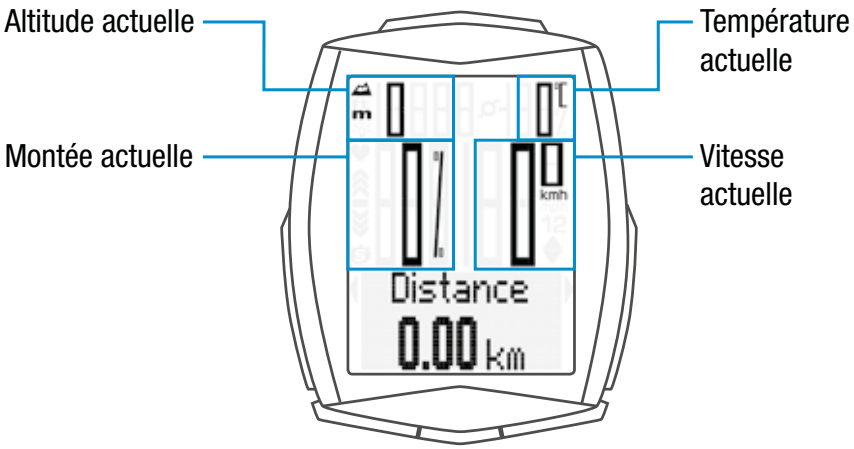

Affichage avec les options "Fréquence cardiaque" + "Cadence" activées :

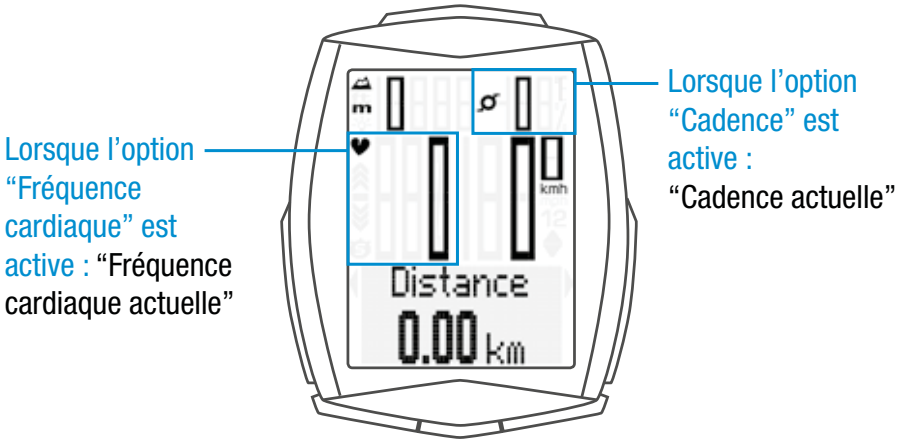

Icônes

- “KMH / MPH” : affichage de l’unité de vitesse choisie
- “1” ou “2” : affichage du vélo sélectionné (1 ou 2)
- “▲ ▼” : comparaison de la vitesse actuelle avec la vitesse moyenne
- Icône “” : indique lorsque le compteur partiel est actif.
- Icône “” : indique que le mode d’éclairage est actif.
- “Flèches FC” : indiquent si la fréquence cardiaque est supérieure ou inférieure à la zone d’entraînement choisie.
- “m” ou “ft” : indique l’unité d’affichage de l’altitude, en mètres ou pieds.
- “C” ou “F” : indique l’unité de température, en Celsius ou Fahrenheit.

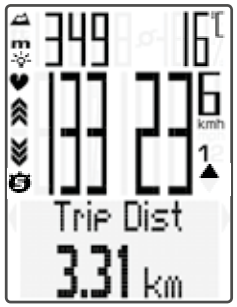

Touches

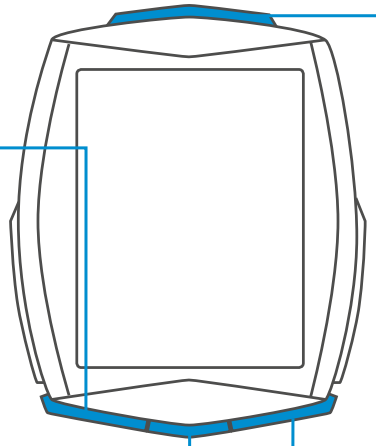

Touche SET :
Pression courte : Retour en arrière dans les fonctions

Touche TPC (Valeurs totales / FC / Cadence) :
Consultation des données totales ou consultation des fonctions “Fréquence cardiaque” / “Cadence” **(lorsque la/les option(s) “Fréquence cardiaque” / “Cadence” est/sont active(s))**

Touche ALTI :
Consultation des fonctions “Altitude”

Touche BIKE :
Consultation des fonctions “cycle”

Fonctions de la touche BIKE

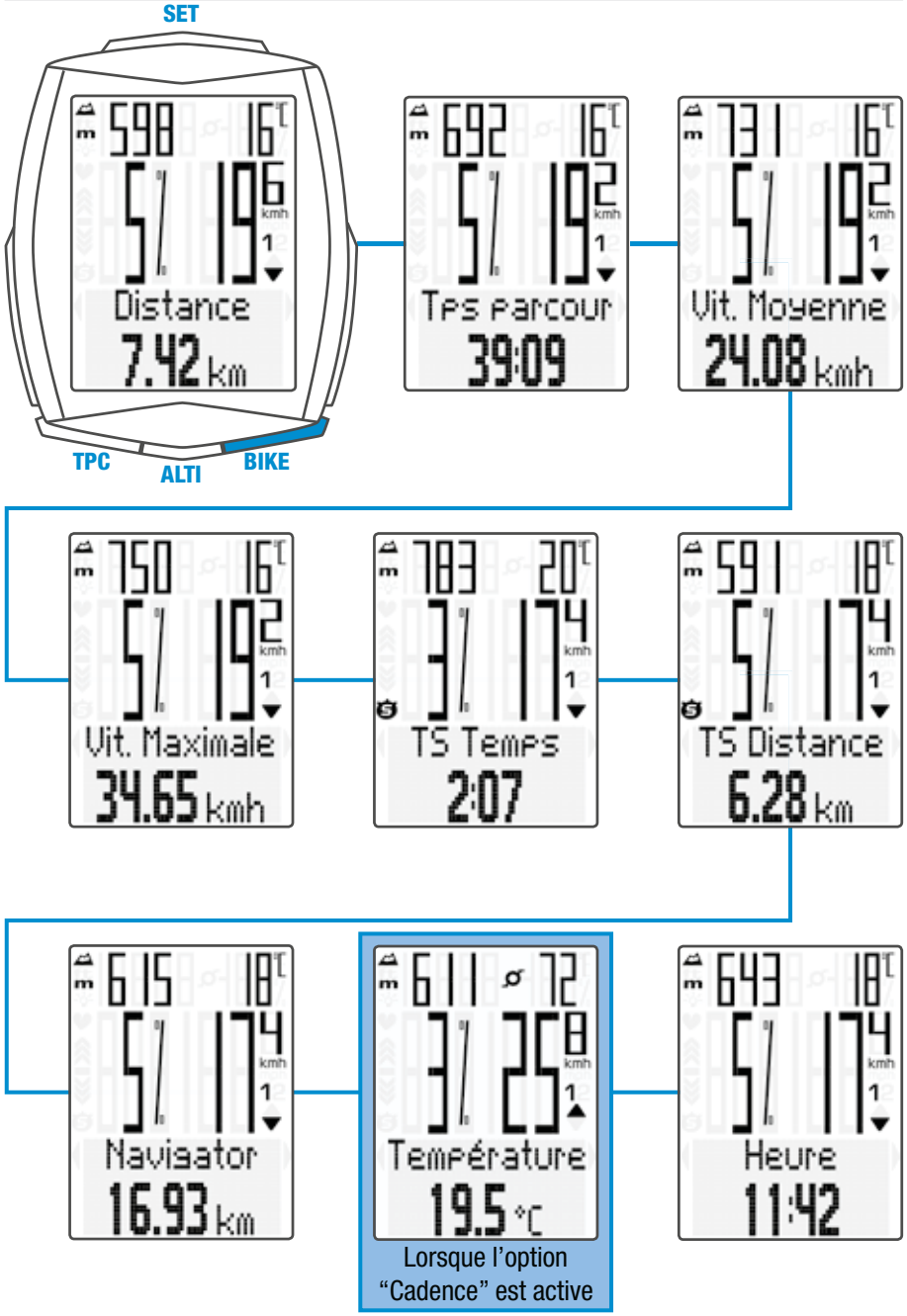

Lorsque l’option “Cadence” est active

Fonctions de la touche ALTI

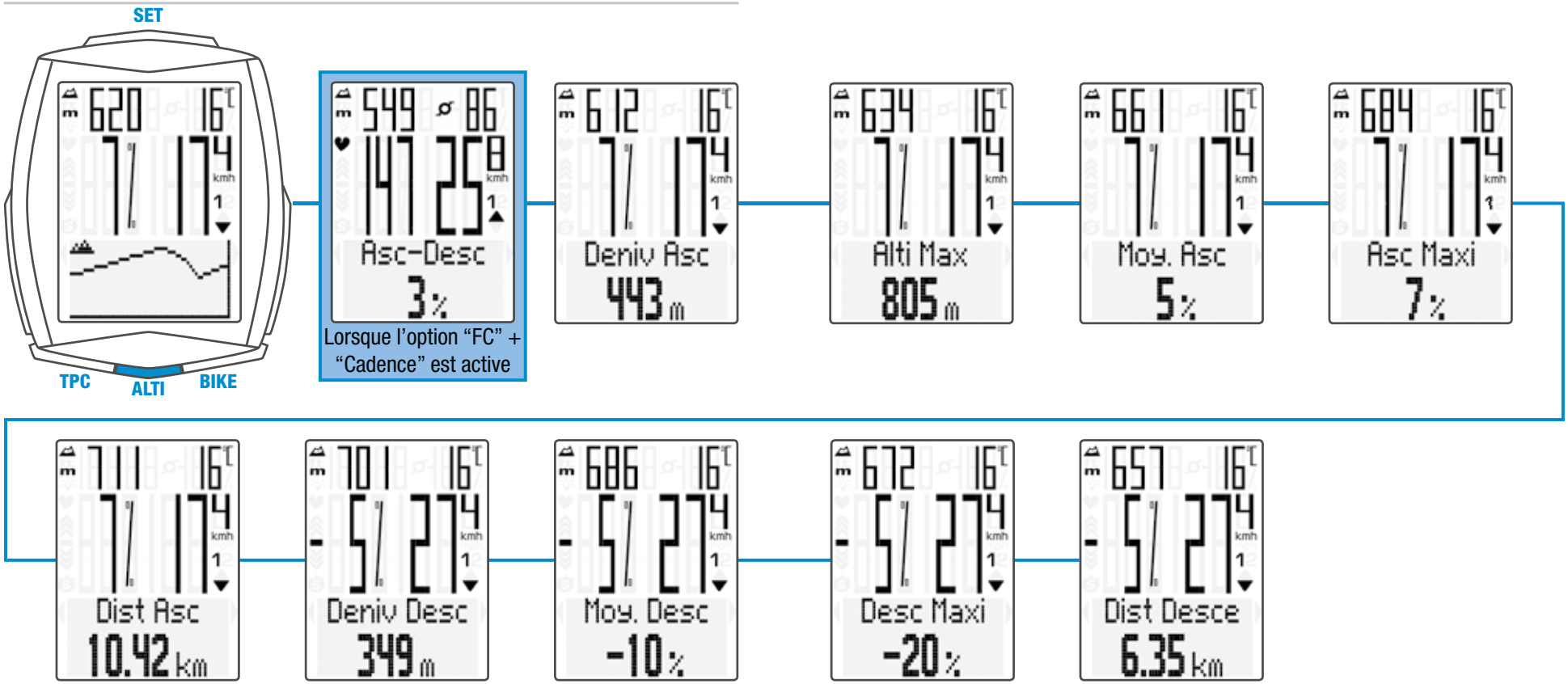

Fonctions de la touche TPC

Données totales du vélo 1

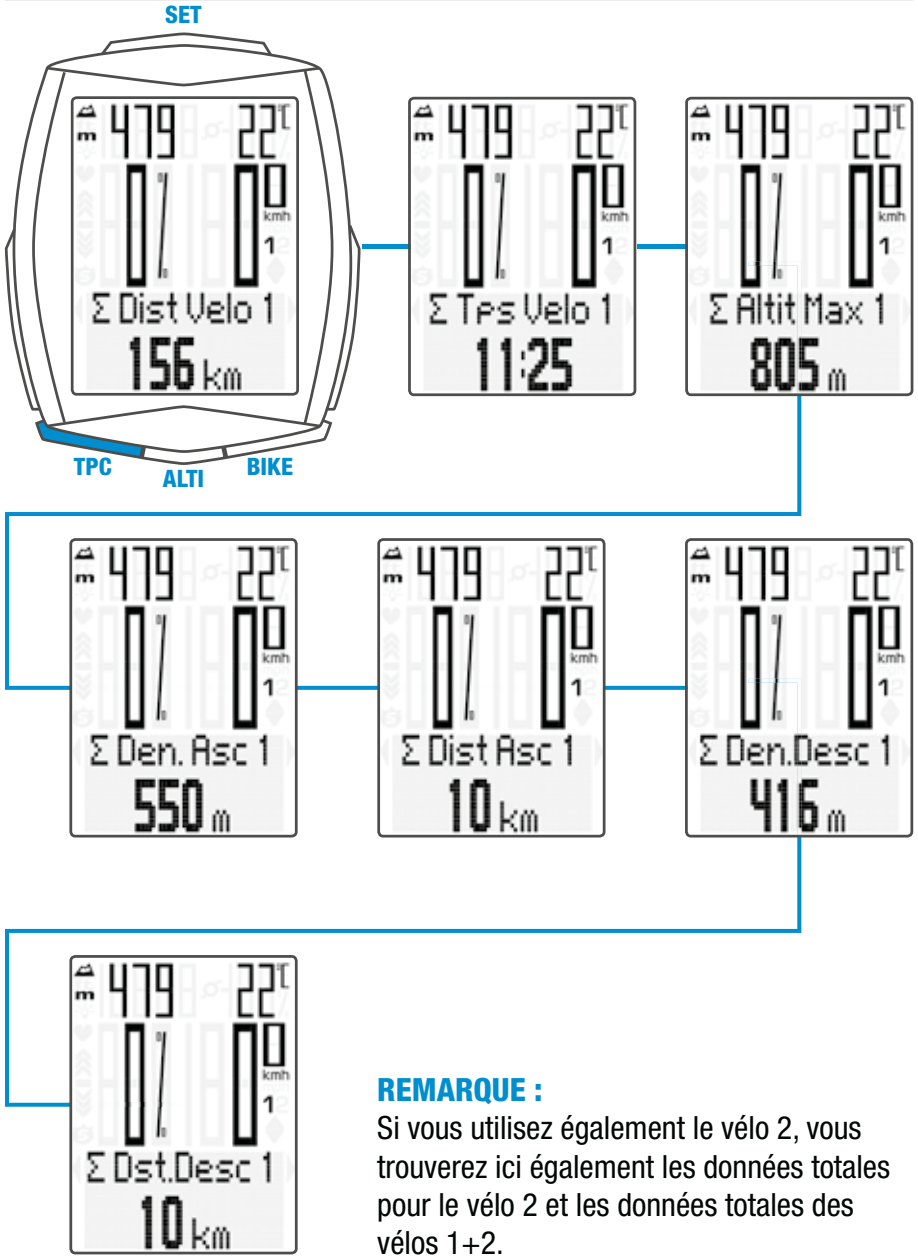

REMARQUE :
Si vous utilisez également le vélo 2, vous trouverez ici également les données totales pour le vélo 2 et les données totales des vélos 1+2.

Fonctions de la touche TPC

(lorsque l'option "Fréquence cardiaque" est active)

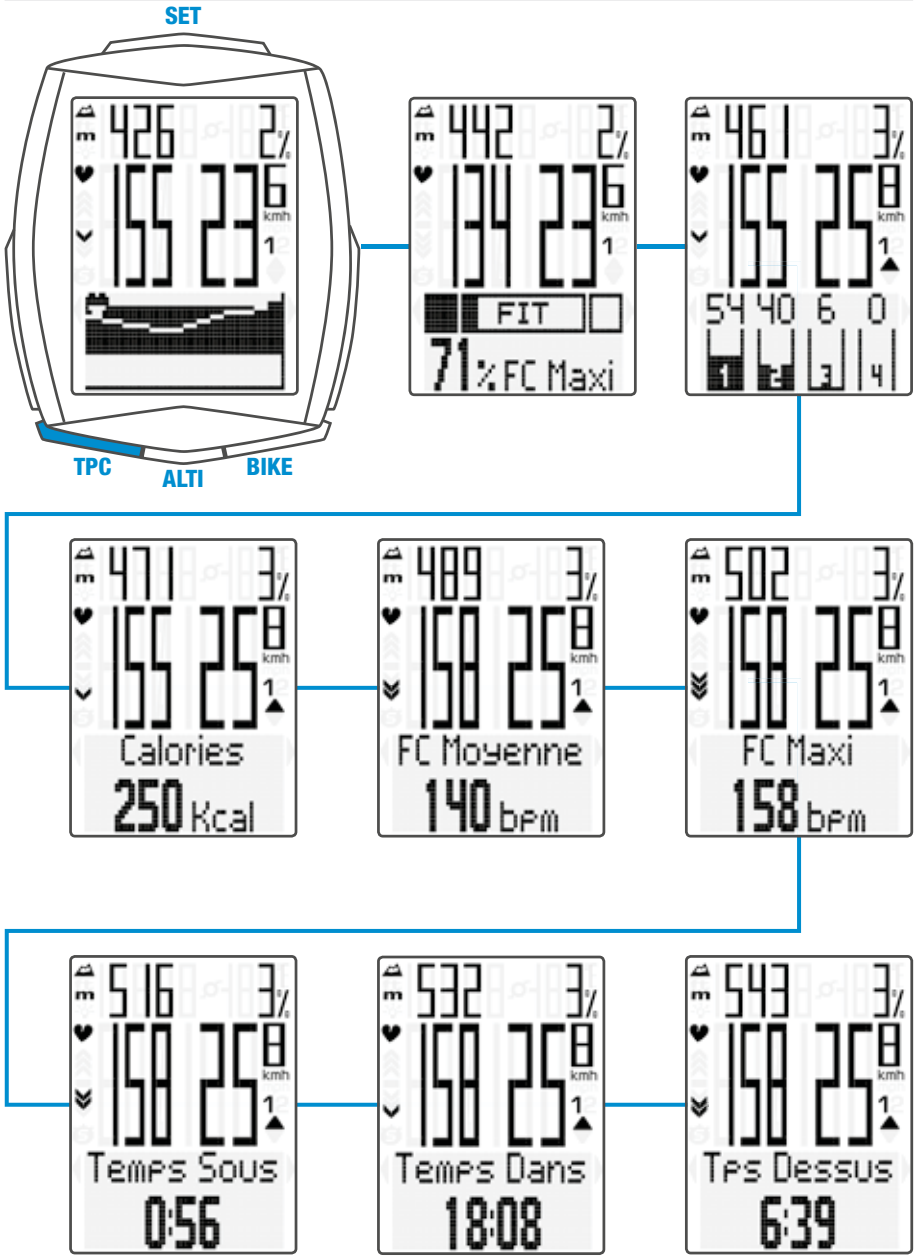

Fonctions de la touche TPC

(lorsque les options “Fréquence cardiaque” + “Cadence” sont actives)

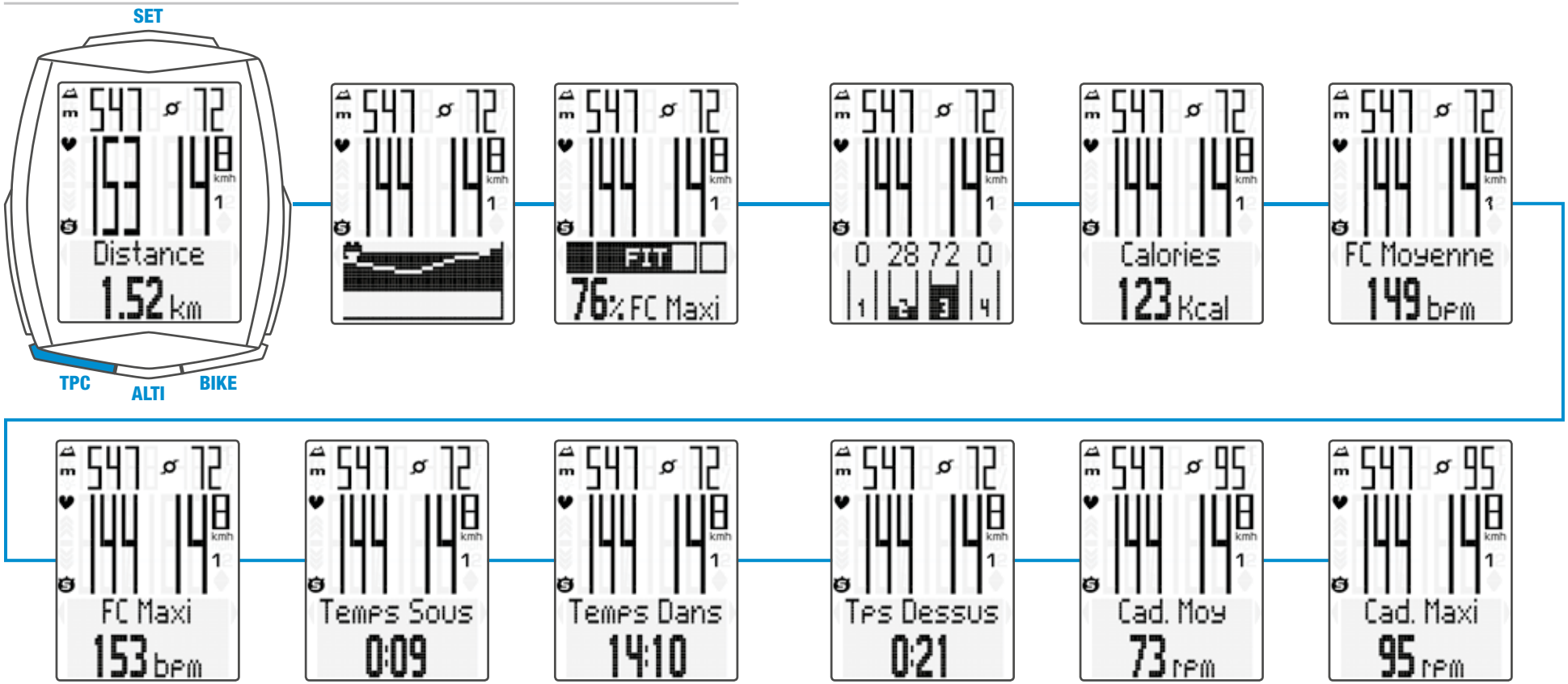

Sélection de l'altitude / Recalibrage

2 altitudes de départ au choix, altitude actuelle réglable en mètres/pieds ou via la pression atmosphérique au-dessus du niveau de la mer.

Recalibrage :

Un recalibrage doit être effectué avant chaque trajet.
La pression atmosphérique actuelle est mesurée par le M6.1 et convertie en une valeur d'altitude. En fonction de la météo, la pression atmosphérique change cependant chaque jour. L'affichage de l'altitude **actuelle** change donc en permanence. Votre altitude de départ reste cependant toujours la même.
Le recalibrage permet de recalculer la pression atmosphérique actuelle mesurée en fonction de l'altitude de départ réglée. Après le recalibrage, l'altitude actuelle correspond à nouveau à l'altitude de départ réglée.

Si vous ne démarrez ni de l'altitude de départ 1, ni de l'altitude de départ 2, vous pouvez également corriger l'altitude actuelle ici. Ceci est possible en saisissant l'altitude en mètres/pieds ou la pression atmosphérique au-dessus du niveau de la mer.
Vous trouverez des informations relatives à la pression atmosphérique au-dessus du niveau de la mer sur les sites météo.

- **Maintenir la touche ALTI enfoncée**
- Faire défiler au moyen des touches **BIKE** ou **TPC**
- Sélectionner avec la touche **SET**

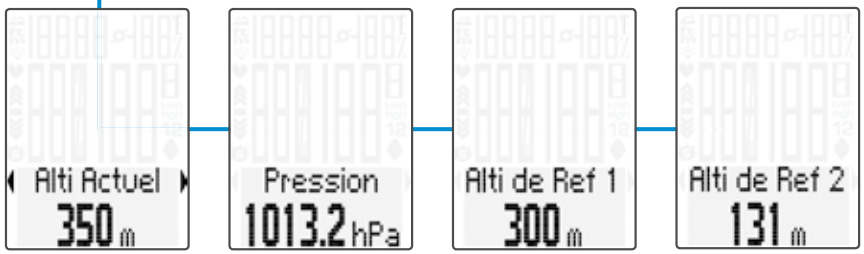

Réglages avec la touche SET

- **Ouverture du menu :**
  maintenir la touche SET enfoncée jusqu'à ce que le menu s'ouvre.
- **Passage de "Logging" à "Réglages" :**
  au moyen des touches BIKE ou TPC.
- **Ouverture du menu "Réglages" :** au moyen de la touche SET
- **Défilement du menu "Réglages" jusqu'au réglage souhaité :**
  au moyen des touches BIKE ou TPC.
- **Ouverture d'un réglage :**
  avec la touche SET.
- **Modification des données :**
  au moyen des touches BIKE ou TPC.
- **Confirmation d'un réglage :**
  avec la touche SET.
- **Fermeture du menu "Réglages":**
  maintenir la touche SET enfoncée.
- **Ou Fermeture du menu "Réglages" / Retour d'un niveau en arrière :**
  maintenir la touche ALTI enfoncée.

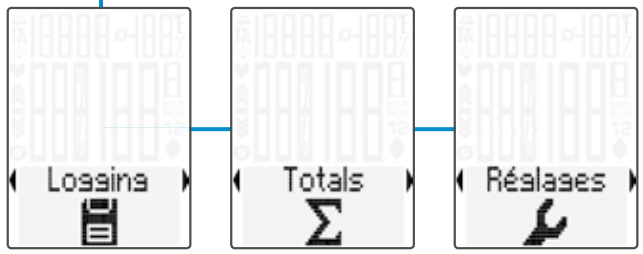

Menus “Réglages”

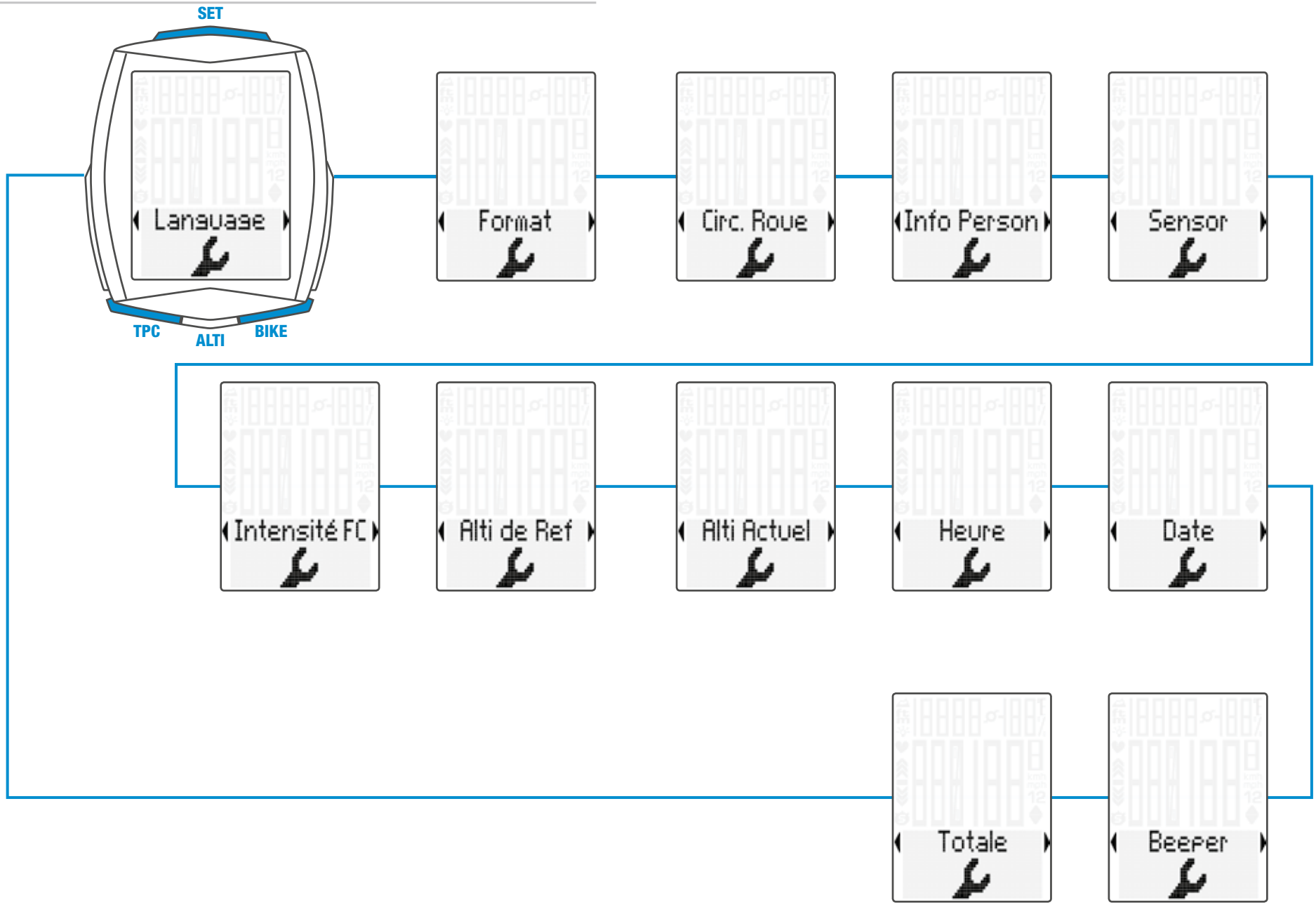

Réglage de la taille des roues

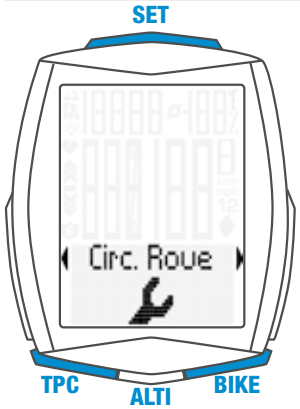

- **Ouverture du menu :** maintenir la touche SET enfoncée jusqu'à ce que le menu s'ouvre.
- **Passage de “Logging” à “Réglages” :** au moyen des touches BIKE ou TPC.
- **Ouverture du menu “Réglages” :** au moyen de la touche SET
- **Défilement du menu jusqu'à la taille des roues :** touches BIKE ou TPC
- **Démarrage des réglages :** touche SET
- **Sélection du réglage manuel ou via la liste des pneus :** touches BIKE ou TPC
- **Confirmation d'une sélection :** touche SET
- **Fermeture des réglages / Fermeture du menu :** maintenir la touche SET enfoncée

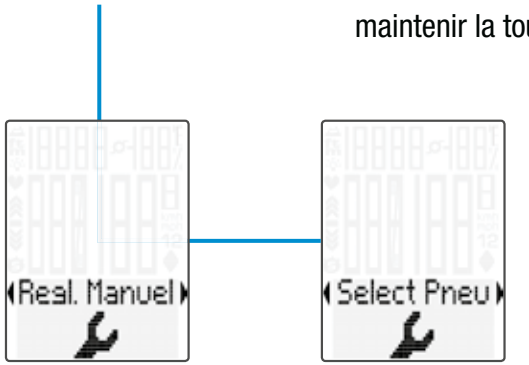

Saisie de la circonférence de la roue en mm (KMH) ou pouces (mph).

Saisie de la circonférence de la roue en sélectionnant la taille de la roue dans la liste des pneus.

Saisie manuelle de la taille des roues ou sélection dans la liste des pneus. Taille des roues : cf. également page 172–173.

Réglage des valeurs totales

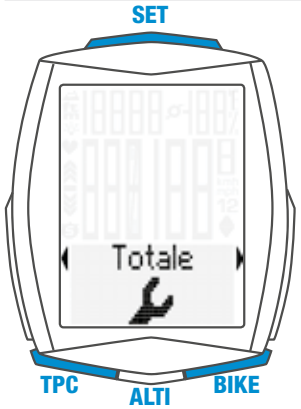

- **Ouverture du menu :** maintenir la touche SET enfoncée jusqu'à ce que le menu s'ouvre.
- **Passage de “Logging” à “Réglages” :** au moyen des touches BIKE ou TPC.
- **Ouverture du menu “Réglages” :** au moyen de la touche SET
- **Défilement des réglages pour les valeurs totales :** touches BIKE ou TPC
- **Ouverture du réglage sélectionné :** touche SET
- **Modifier un réglage :** au moyen des touches BIKE ou TPC
- **Confirmation d'une sélection :** touche SET
- **Fermeture des réglages / Fermeture du menu :** maintenir la touche SET enfoncée

ATTENTION : Toutes les données restent conservées en cas de remplacement de la pile.

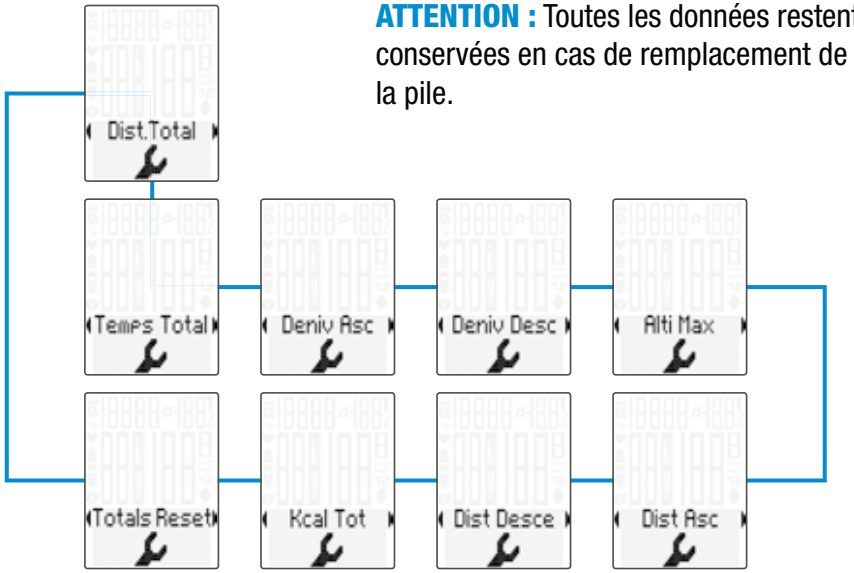

Consultation des valeurs totales lorsque les options “Fréquence cardiaque” / “Cadence” sont actives

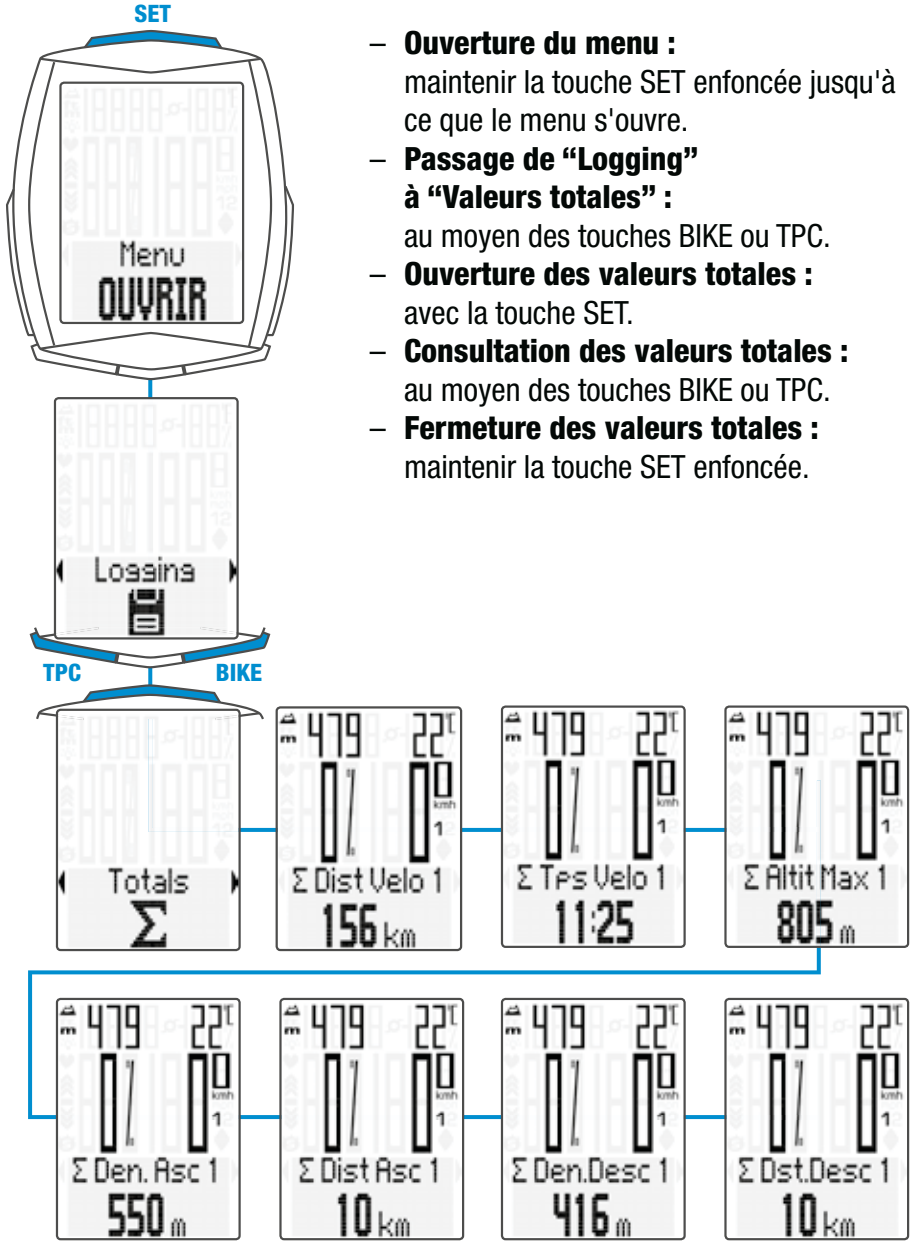

– **Ouverture du menu :**
maintenir la touche SET enfoncée jusqu'à ce que le menu s'ouvre.
– **Passage de “Logging” à “Valeurs totales” :**
au moyen des touches BIKE ou TPC.
– **Ouverture des valeurs totales :**
avec la touche SET.
– **Consultation des valeurs totales :**
au moyen des touches BIKE ou TPC.
– **Fermeture des valeurs totales :**
maintenir la touche SET enfoncée.

MISE A ZERO de toutes les données totales

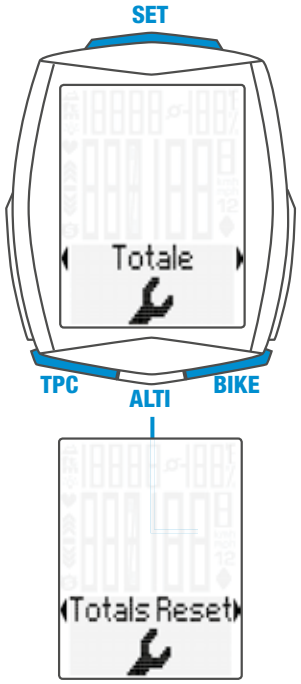

P.ex. au début de la saison suivante.

– **Ouverture du menu :**
maintenir la touche SET enfoncée jusqu'à ce que le menu s'ouvre.
– **Passage de “Logging” à “Réglages” :**
au moyen des touches BIKE ou TPC.
– **Ouverture du menu “Réglages” :**
avec la touche SET.
– **Accès aux valeurs totale :**
au moyen des touches BIKE ou TPC.
– **Ouverture d’un réglage :**
avec la touche SET.
– **Accès à la mise à zéro des valeurs totales (Totals Reset) :**
au moyen des touches BIKE ou TPC.
– **Ouverture de la mise à zéro des valeurs totales :**
avec la touche SET.
– **Sélection :**
au moyen des touches BIKE ou TPC.
– **Confirmation d'une sélection :**
avec la touche SET.
– **Fermeture des réglages / Fermeture du menu :** maintenir la touche SET enfoncée

ATTENTION : Il est IMPOSSIBLE d’annuler cette mise à zéro.

Mise à zéro des données du tour

- **Maintenir la touche BIKE enfoncée.**
- Le texte “Valeurs Jour RESET” apparaît à l’écran.
- **Continuer à maintenir la touche BIKE enfoncée.**

Attention : La distance, le temps, l’altitude et les calories (lorsque l’option “Fréquence cardiaque” est active”) sont ajoutées aux valeurs totales. Toutes les données du tour sont automatiquement sauvegardées lors de la réinitialisation ; elles sont ensuite visibles dans le menu “Logging”.

Consultation des données du tour dans la mémoire

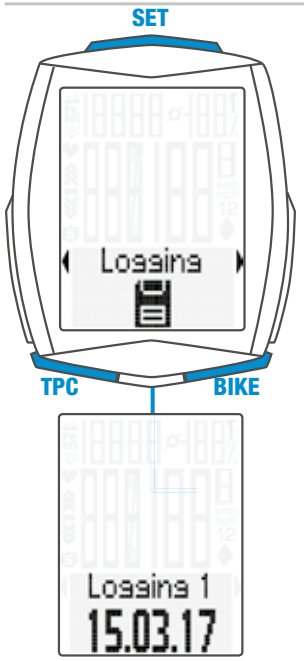

- **Maintenir la touche SET enfoncée.**
- Ouvrir **Logging** avec la **touche SET**.
- **Accéder** à la mémoire des données des tours : au moyen des touches **BIKE** ou **TPC**
- **Ouverture** des logs : avec la **touche SET**
- **Accès** aux données détaillées du tour : au moyen des touches **BIKE** ou **TPC**
- Fermeture de la **mémoire des données des tours** : **maintenir la touche SET enfoncée.**

Remarque : la station de connexion VDO disponible en option et le logiciel de conversion VDO permettent de consulter et d'enregistrer tous les logs (au format de fichier .fit sur les ordinateurs fonctionnant sous Windows et appareils Android).

Démarrage / Arrêt du compteur partiel

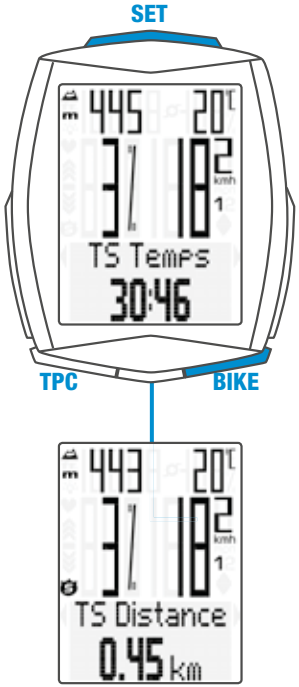

- **DEMARRAGE :** enfoncer brièvement les touches BIKE et SET simultanément.
- **ARRÊT :** enfoncer brièvement les touches BIKE et SET simultanément.
- **REDEMARRAGE :** enfoncer à nouveau brièvement les touches BIKE et SET simultanément.
- **MISE A ZERO :** Maintenir la touche BIKE enfocée lorsque la fonction “Trip Section” est affichée à l'écran.

ATTENTION : Lorsque la vitesse est également à zéro, le compteur partiel s’arrête automatiquement. Le compteur partiel redémarre automatiquement lorsque le trajet reprend.

Réglage du navigateur

– Avec la **touche BIKE**, afficher la fonction NAVIGATOR à l'écran.
– **Maintenir la touche SET enfoncée.**
– **Modification des données :** au moyen des **touches BIKE** ou **TPC**
– **Confirmation d'un réglage :** avec la **touche SET**

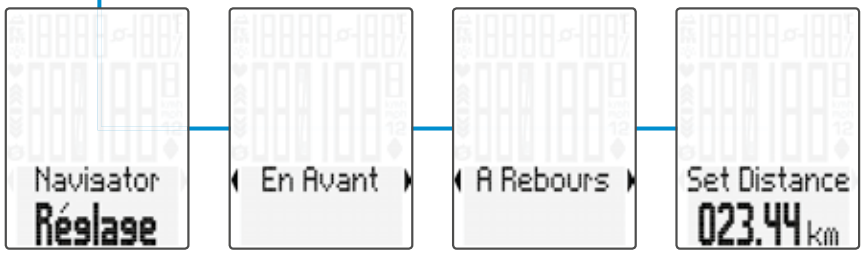

Mise à zéro du navigateur

– Afficher la fonction "Navigator" à l'écran
– **MISE A ZERO :** Maintenir la touche BIKE enfoncée

Activation / Désactivation du mode d'éclairage

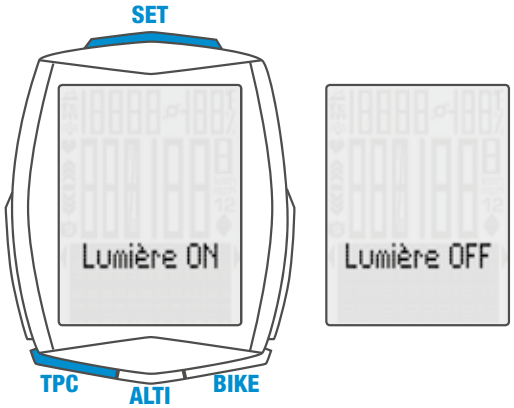

– **MARCHE :** appuyer simultanément sur les touches TPC et SET
– **ARRÊT :** appuyer simultanément sur les touches TPC et SET

ATTENTION : Le mode d'éclairage s'éteint automatiquement après une pause de manière à réduire la consommation de la pile.

Activation des options “Fréquence cardiaque” / “Cadence”

ATTENTION : L’émetteur de fréquence cardiaque (n° art. CP3013) et/ou l’émetteur de cadence (n° art. CP3012) sont nécessaires pour l’activation.

- **Maintenir la touche SET enfoncée.**
- **Passage de “Logging” à “Réglages” :** au moyen des touches **BIKE** ou **TPC.**
- Ouverture avec la touche **SET**.
- Accès **Sensor** avec les touches **BIKE** ou **TPC.**
- Ouverture de la sélection de Sensor (I emetteur) avec la touche **SET**.
- Sélection de l’émetteur au moyen des touches **BIKE** ou **TPC**.
- Confirmation avec la touche **SET**.
- **Fermeture des réglages / Fermeture du menu :** maintenir la touche SET enfoncée

Couplage des émetteurs

- Placer le compteur M6.1 dans le support du guidon.
- L’affichage de la vitesse clignote.
- Lorsque l’option “Fréquence cardiaque” est active : l’affichage de la fréquence cardiaque clignote.
- Lorsque l’option “Cadence” est active : l’affichage de la cadence clignote.
- Affichage clignotant : recherche de l’émetteur.
- Faire tourner la roue avant : la vitesse est trouvée et s’affiche.
- Faire tourner le pédalier : la cadence est trouvée et s’affiche.
- Installer l’émetteur de fréquence cardiaque : la fréquence cardiaque est trouvée et s’affiche.

ATTENTION : Si des interférences sont produites par d'autres sources de parasites lors du couplage, l'écran indique **“Trop de signaux”**. Ce message peut être confirmé avec n'importe quelle touche. Veuillez ensuite quitter le lieu des interférences et vous déplacer à un autre endroit. Retirez le compteur du support du guidon en le faisant tourner. Placez à nouveau le compteur dans le support du guidon. Le compteur procède à un nouveau couplage. Sources de parasites possibles :

- Eclairage LED
- Téléphone mobile
- Récepteur GPS
- WLAN
- Systèmes antivol des magasins

Ces sources de parasites peuvent gêner le couplage.

ATTENTION : Dans l'émetteur, l'interrupteur de détection du vélo doit être réglé sur VELO 1 ou VELO 2 lors de la première mise en service. C'est la seule façon pour que le système de détection automatique du vélo fonctionne.

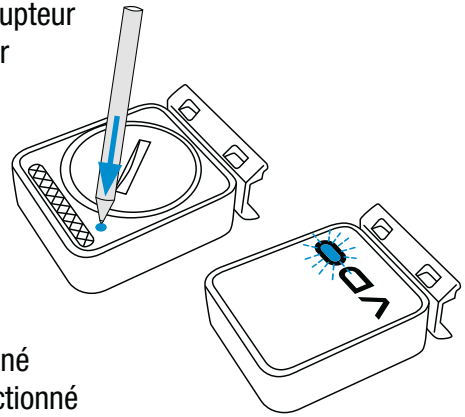

MAINTENIR la touche enfoncée jusqu'à ce que la LED clignote.
1 clignotement vert = vélo 1 sélectionné
2 clignotements rouges = vélo 2 sélectionné

Conditions de garantie

VDO Cycle Part offre une garantie de **2 ans à compter de la date d'achat** pour votre compteur VDO. La garantie porte sur les défaillances du matériel ou les erreurs de traitement sur le compteur lui-même, sur le capteur/ l'émetteur ou sur le support pour guidon. Les câbles et piles, ainsi que les matériaux de montage ne sont pas couverts par la garantie.

La droit à garantie n'est valable que lorsque les pièces concernées n'ont pas été ouvertes (exceptions : compartiment à pile du compteur), lorsqu'il n'a pas été fait usage de la force et lorsqu'aucun dégât intentionnel n'a été causé.

Veuillez conserver soigneusement la preuve d'achat ; celle-ci doit être présentée en cas de réclamation. En cas de réclamation fondée, vous recevrez un appareil de rechange comparable. Le remplacement par un modèle identique ne peut être exigé lorsque la production du modèle faisant l'objet de la réclamation a été stoppée par un changement de modèle.
Veuillez vous adresser à votre revendeur pour toute réclamation ou exercice du droit à la garantie. Ou envoyez votre réclamation directement à :

Cycle Parts GmbH
Le Quartier Hornbach 13
67433 Neustadt/Weinstrasse

Notre hotline est à votre disposition pour toute questions technique :

+49 (0) 63 21- 95 82 7 - 10
+49 (0) 63 21- 95 82 7 - 18

Notre ligne d'assistance téléphonique est là pour vous de 9 à 12 heures, du lundi au vendredi.
service@cycleparts.de

Vous trouverez de plus amples informations techniques à l'adresse :
www.vdocyclecomputing.com

Sous réserve de modifications techniques occasionnées par l'amélioration du produit.

Déclaration de conformité UE

Nous, CYCLE PARTS GmbH, Le Quartier Hornbach 13, D-67433 Neustadt/Weinstr., déclarons que les compteurs cycle VDO avec transmission radio VDO M6.1 et tous les émetteurs D3-SPEED, D3-CAD, D3-HR satisfont aux exigences fondamentales de RED Directive 2014/53/EU et RoHS Directive 2011/65/EU en cas d'utilisation conforme aux dispositions.

Vous trouverez la déclaration de conformité à l'adresse :
ce.cycleparts.de/m6_1

CE

Elimination correcte de ce produit (déchets électriques)

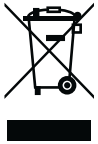

(S'applique dans les pays de l'Union Européenne, ainsi que dans les autres pays européens présentant un système de collecte séparé). Le marquage du produit ou des documents correspondants indique que celui-ci ne peut pas être éliminé avec les déchets ménagers normaux à la fin de sa durée de vie. Eliminez cet appareil séparément de manière à ne pas nuire à l'environnement ou à la santé en raison d'une élimination incontrôlée des déchets. Recyclez l'appareil de manière à encourage une réutilisation durable des ressources. Les utilisateurs privés doivent contacter le revendeur auquel ils ont acheté le produit ou les autorités compétentes de manière à savoir comment ils peuvent recycler l'appareil dans le respect de l'environnement. Les utilisateurs professionnels doivent s'adresser à leur fournisseur et consulter les conditions reprises dans le contrat de vente. Ce produit ne peut pas être éliminé avec les autres déchets commerciaux.

Contenuto della confezione

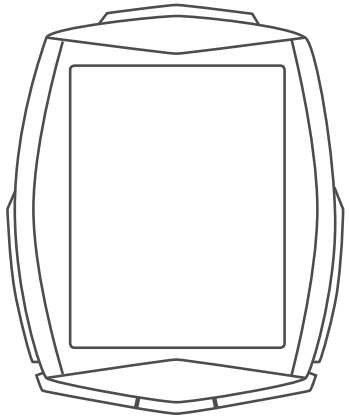

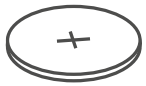

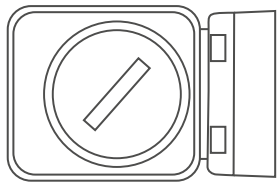

Batteria integrata

Emisssion frequency: 112 kHz

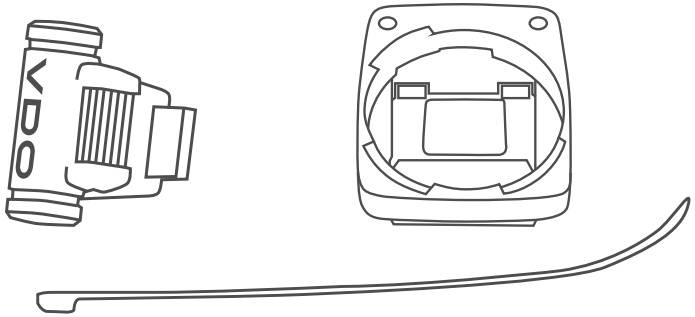

Per istruzioni più dettagliate consultare il sito: www.vdocyclecomputing.com

Display

Visualizzazione standard:

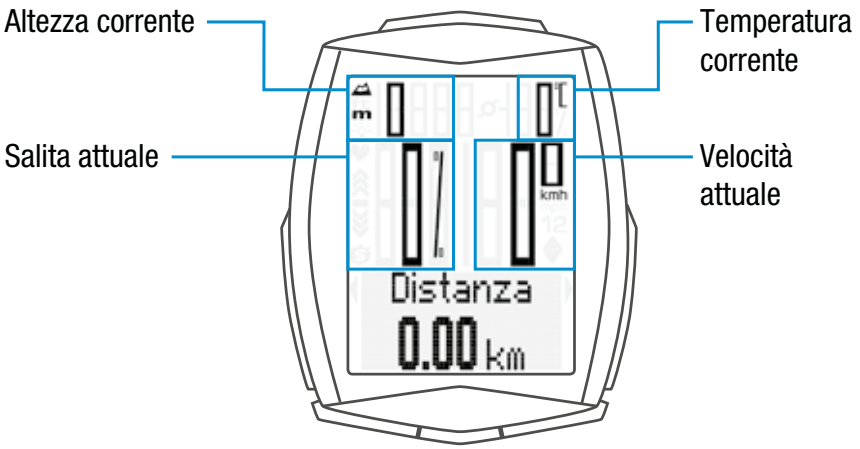

Visualizzazione con opzione polso + cadenza della pedalata attivata:

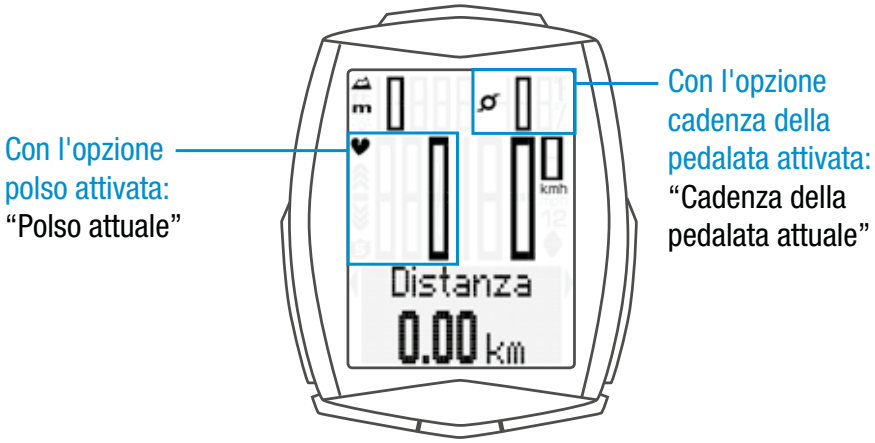

Icone

- “KMH/MPH”: indica l’unità selezionata per la velocità
- “1” o “2”: indica la Bici 1 o la Bici 2 selezionata
- “▲ ▼”: confronto tra la velocità attuale e la velocità media
- Icona “S”: indica che è attivo il contatore Trip-Section
- Icona “☼”: indica che è attiva la modalità di illuminazione
- “Frecce polso”: indicano se il polso è sopra o sotto alla zona di training selezionata
- “m” o “ft” indica l’unità per l’altezza in metri o piedi
- “C” o “F” indicano la temperatura in Celsius o Fahrenheit

Pulsanti

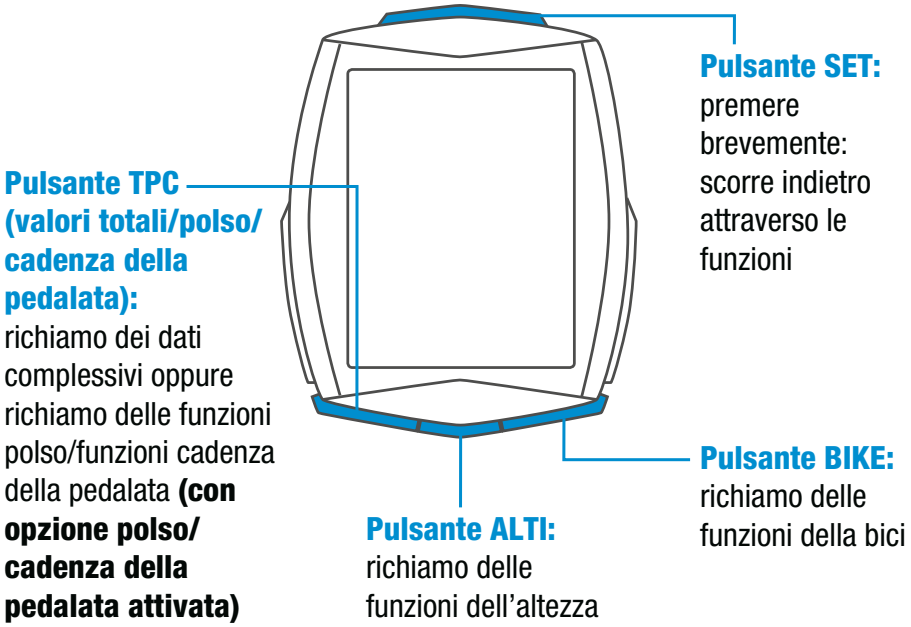

Funzioni con il pulsante BIKE

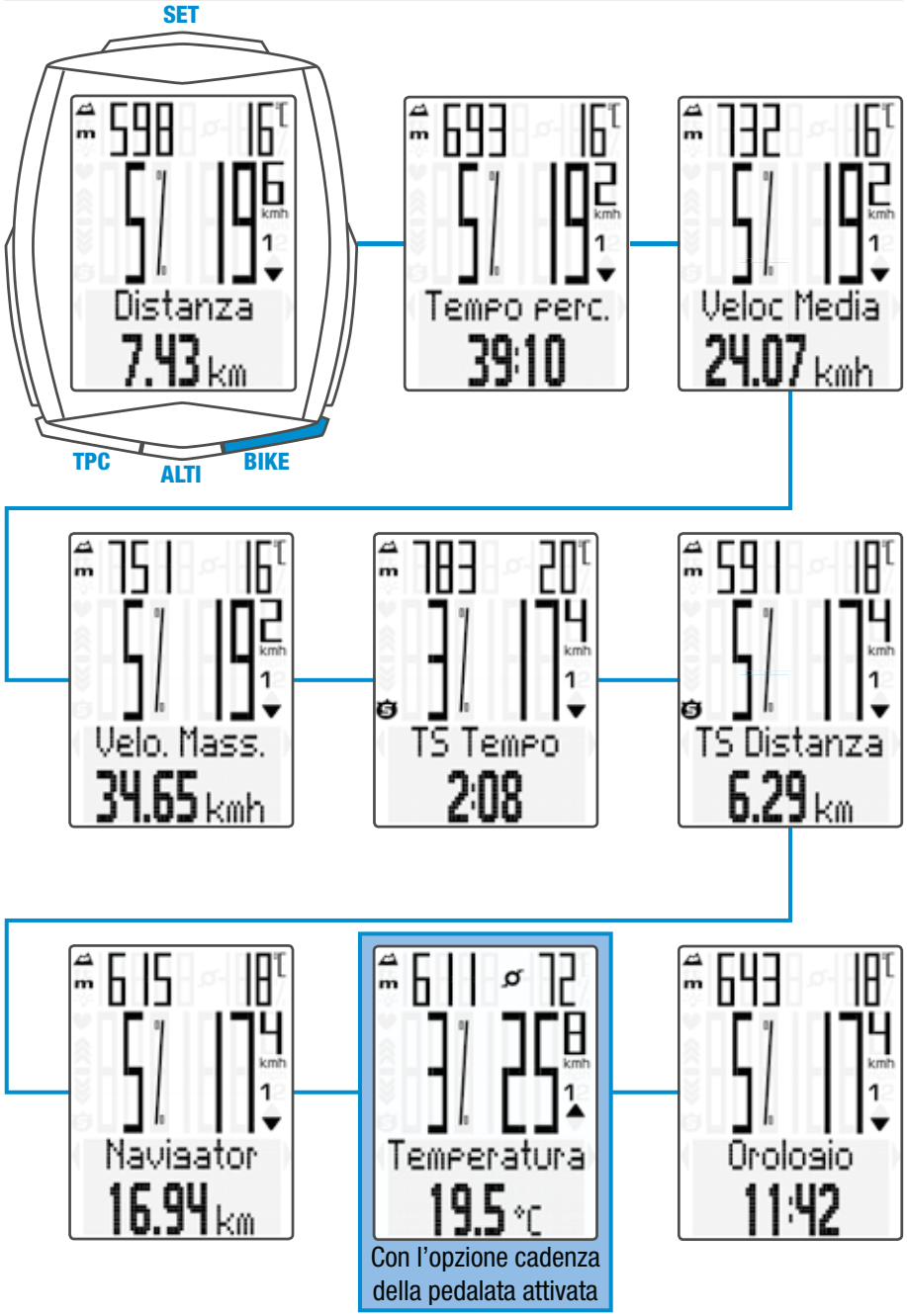

Con l’opzione cadenza della pedalata attivata

Funzioni con il pulsante ALTI

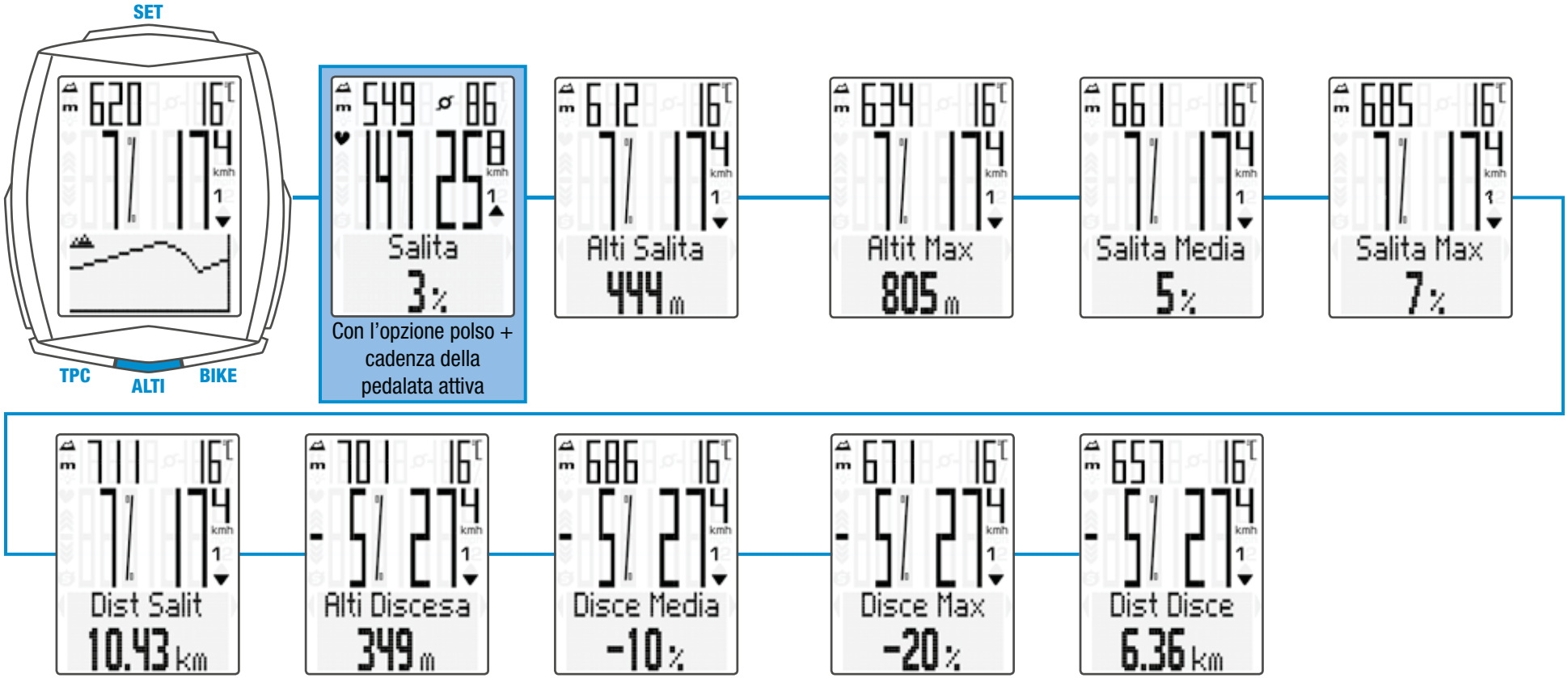

Funzioni con il pulsante TPC

Dati complessivi per Bici 1

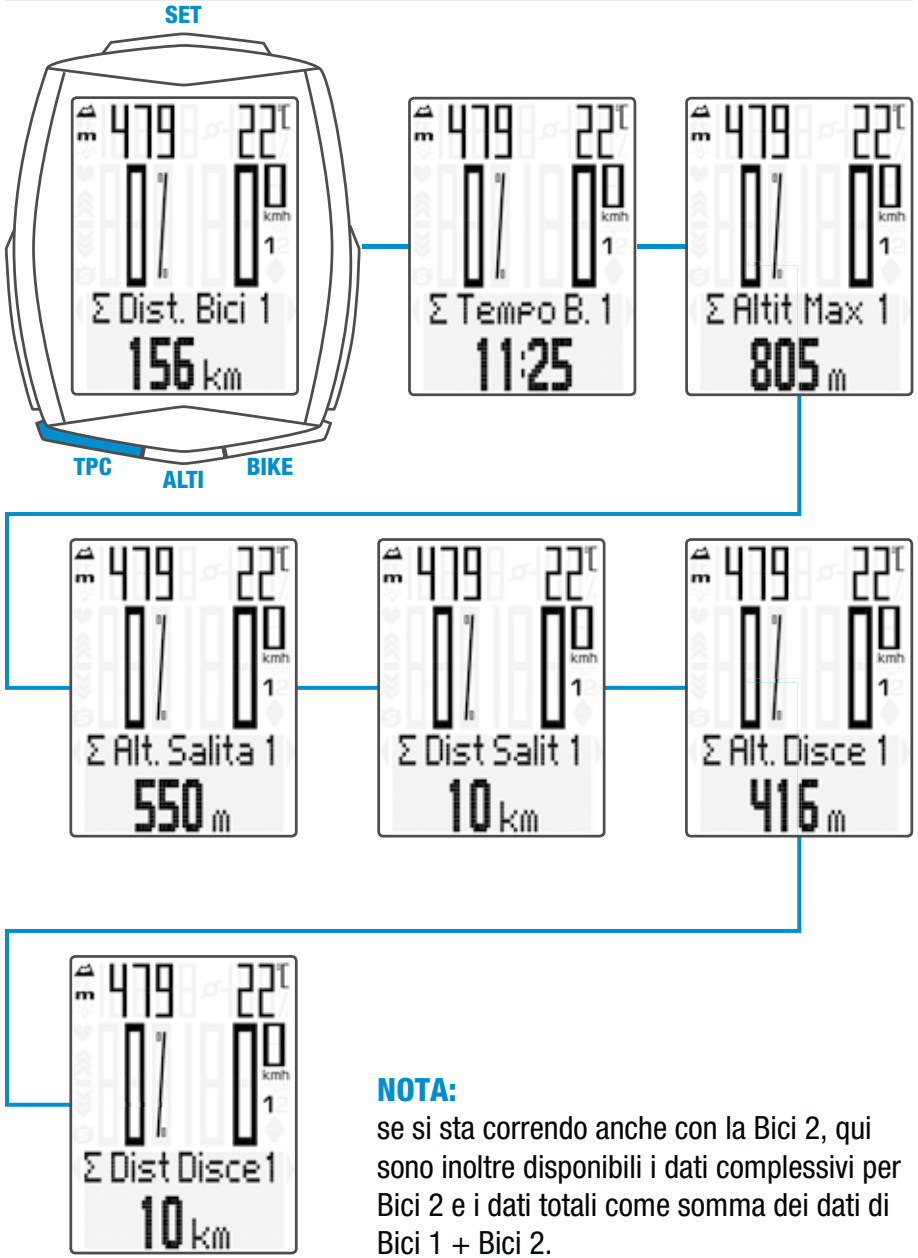

NOTA:
se si sta correndo anche con la Bici 2, qui sono inoltre disponibili i dati complessivi per Bici 2 e i dati totali come somma dei dati di Bici 1 + Bici 2.

Funzioni con il pulsante TPC

(con l'opzione polso attivata)

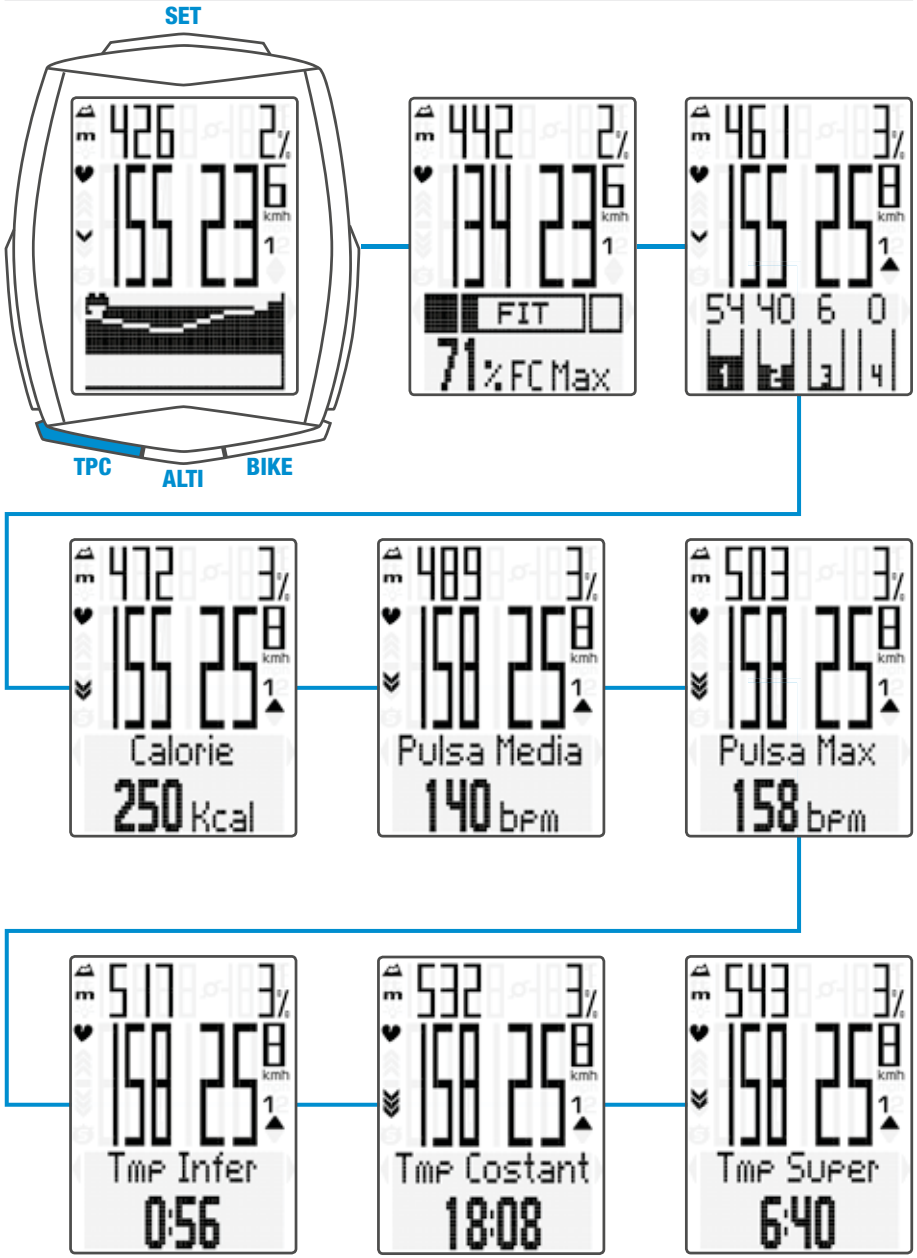

Funzioni con il pulsante TPC

(con l'opzione polso+cadenza della pedalata attivata)

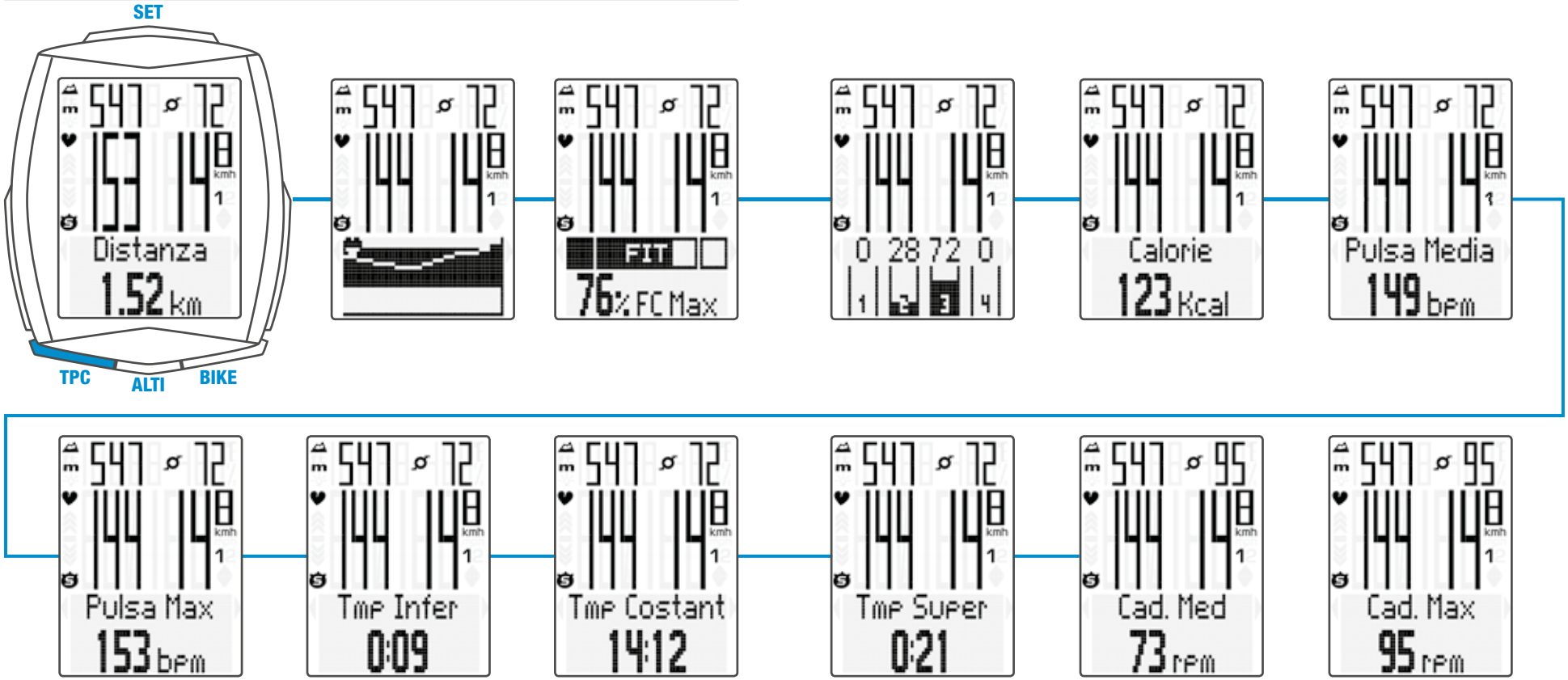

Selezione dell'altezza/ricalibratura

2 altezze di partenza selezionabili, altezza attuale impostabile in metri/piedi oppure mediante pressione dell'aria s.l.m.

Ricalibrare:

prima di ogni partenza è necessario eseguire una ricalibratura.
La pressione dell'aria attuale viene misurata dall'M6.1 e convertita in una rappresentazione dell'altezza. Le condizioni atmosferiche modificano però giornalmente tale pressione. Questo provoca una rappresentazione dell'altezza **attuale** che cambia costantemente. L'altezza di partenza resta però invariata.
Al momento della ricalibratura, la pressione dell'aria misurata attualmente viene ricalcolata in base all'altezza di partenza impostata. Successivamente l'altezza attuale sarà nuovamente in linea con l'altezza di partenza impostata.

Se non si parte dall'altezza di partenza 1 o 2, è possibile correggere l'altezza attuale. L'immissione può essere fatta in metri/piedi oppure mediante inserimento della pressione dell'aria s.l.m. Le indicazioni relative alla pressione dell'aria s.l.m. sono disponibili sui diversi siti web del meteo.

– **Tenere premuto il pulsante ALTI**
– Sfogliare con il **pulsante BIKE** o **TPC**
– Selezionare con il **pulsante SET**

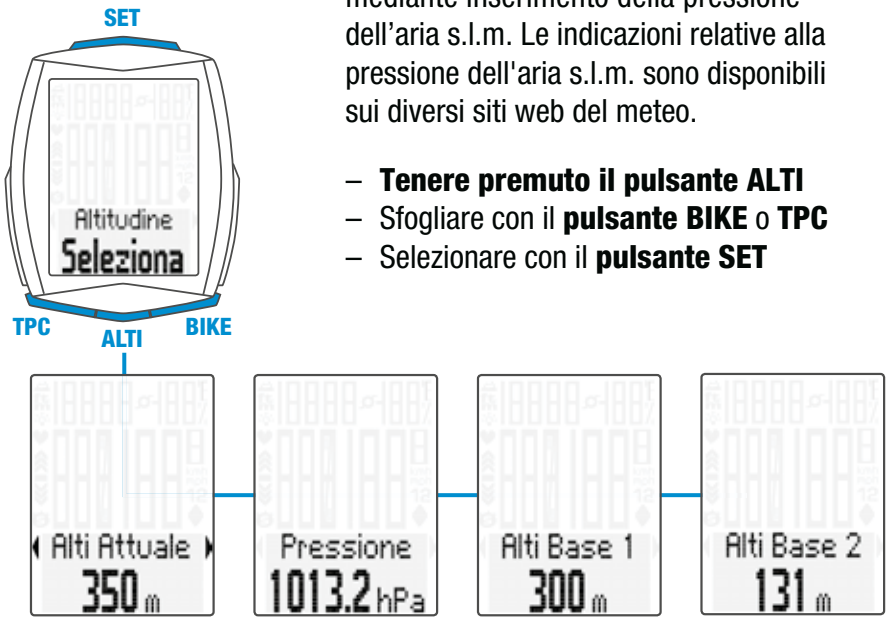

Impostazioni con il pulsante SET

– **Aprire il menu:**
Tenere premuto il pulsante SET fino a quando si apre il menu
– **Scorrere da Logging a Impostazioni:**
usare il pulsante BIKE o TPC
– **Aprire il menu di impostazione:** usare il pulsante SET
– **Scorrere nel menu di impostazione fino all'impostazione desiderata:** usare il pulsante BIKE o TPC
– **Aprire le impostazioni:**
usare il pulsante SET
– **Modificare i dati:**
usare il pulsante BIKE o TPC
– **Confermare le impostazioni:**
usare il pulsante SET
– **Chiudere il menu di impostazione/tornare al menu di funzionamento:** tenere premuto il pulsante SET
– **Oppure Chiudere il menu di impostazione/risalire di un livello:**
tenere premuto il pulsante ALTI

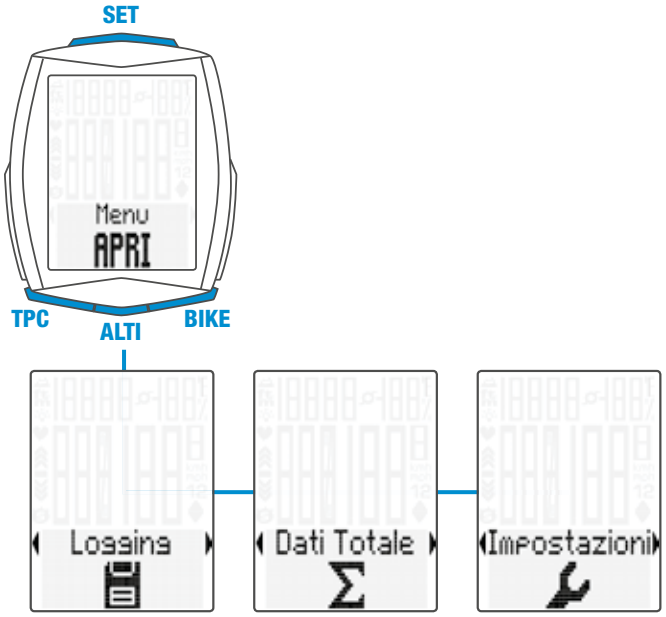

Menu di impostazione

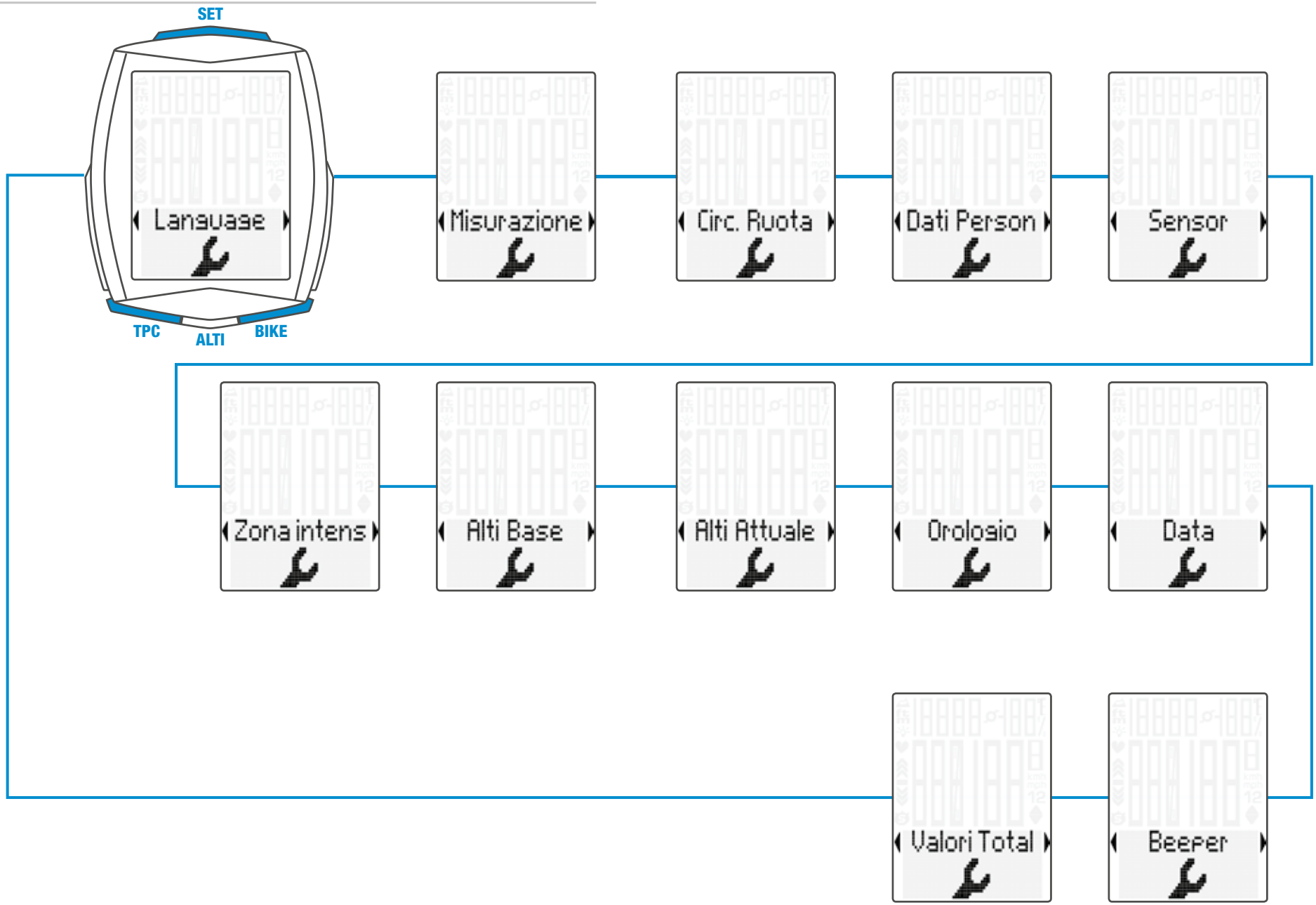

Impostazione della dimensione della ruota

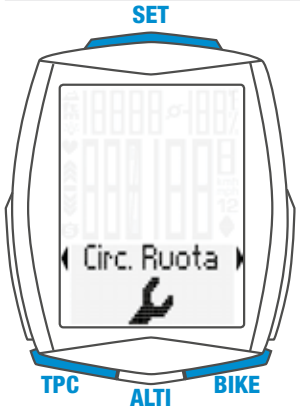

- **Aprire il menu:** Tenere premuto il pulsante SET fino a quando si apre il menu
- **Scorrere da Logging a Impostazioni:** usare il pulsante BIKE o TPC
- **Aprire il menu di impostazione:** usare il pulsante SET
- **Scorrere nel menu fino alla dimensione della ruota:** usare il pulsante BIKE o TPC
- **Avviare l'impostazione:** usare il pulsante SET
- **Selezione Imp. Manual o elenco ruote con il pulsante BIKE o TPC**
- **Confermare la selezione:** usare il pulsante SET
- **Terminare l'impostazione/uscire dal menu/tornare al menu di funzionamento:** tenere premuto il pulsante SET

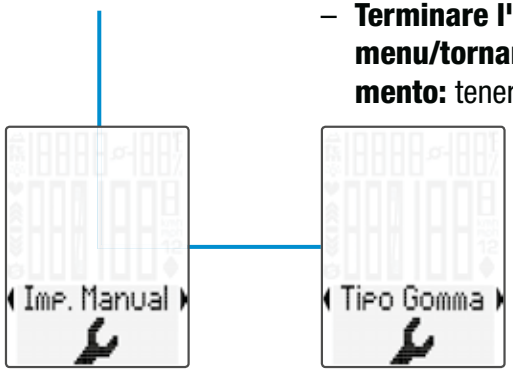

Immissione della circonferenza della ruota in mm (KMH) o pollici (mph).

Immissione della circonferenza della ruota selezionando una dimensione da un apposito elenco.

Immissione manuale della circonferenza della ruota oppure selezione da un elenco corrispondente. Per le dimensioni delle ruote vedere anche pagina 172–173.

Impostazione dei valori complessivi

- **Aprire il menu:** Tenere premuto il pulsante SET fino a quando si apre il menu
- **Scorrere da Logging a Impostazioni:** usare il pulsante BIKE o TPC
- **Aprire il menu di impostazione:** usare il pulsante SET
- **Scorrere nel menu fino alla Valori Total:** usare il pulsante BIKE o TPC
- **Avviare l'impostazione:** usare il pulsante SET
- **Scorrere nelle impostazioni dei Valori Total:** usare il pulsante BIKE o TPC
- **Aprire l'impostazione selezionata:** usare il pulsante SET
- **Modificare l'impostazione:** usare il pulsante BIKE o TPC
- **Confermare la selezione:** usare il pulsante SET
- **Terminare l'impostazione/uscire dal menu/tornare al menu di funzionamento:** tenere premuto il pulsante SET

ATTENZIONE: tutti i dati restano memorizzati in caso di sostituzione della batteria.

Richiamo dei valori complessivi in caso di opzione polso/cadenza della pedalata attivata

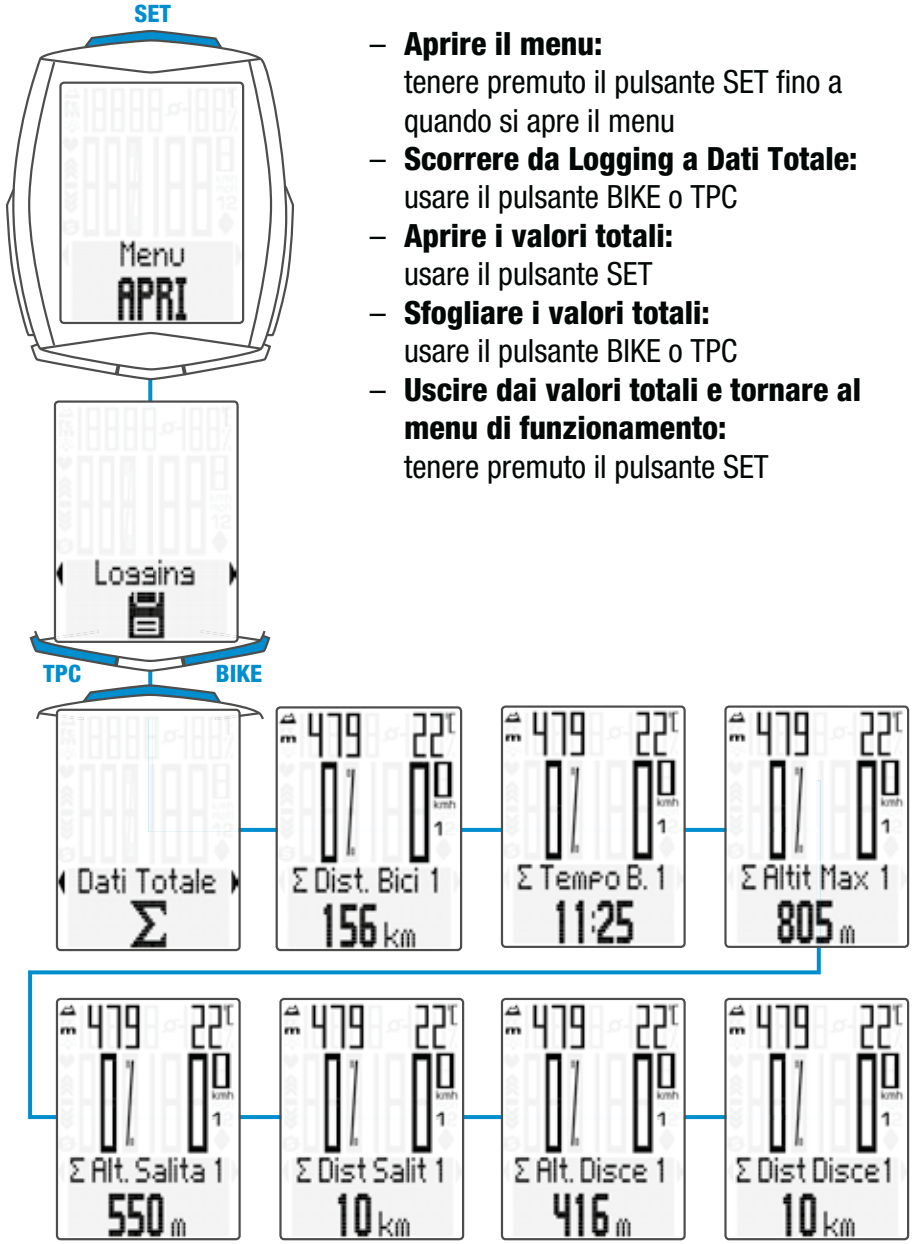

– **Aprire il menu:**
tenere premuto il pulsante SET fino a quando si apre il menu
– **Scorrere da Logging a Dati Totale:**
usare il pulsante BIKE o TPC
– **Aprire i valori totali:**
usare il pulsante SET
– **Sfogliare i valori totali:**
usare il pulsante BIKE o TPC
– **Uscire dai valori totali e tornare al menu di funzionamento:**
tenere premuto il pulsante SET

RESET di tutti i dati complessivi

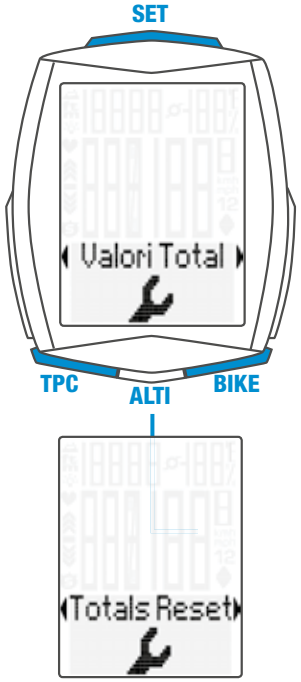

Ad es. all'inizio della stagione successiva.

– **Aprire il menu:**
tenere premuto il pulsante SET fino a quando si apre il menu
– **Scorrere da Logging a Impostazioni:**
usare il pulsante BIKE o TPC
– **Aprire il menu di impostazione:**
usare il pulsante SET
– **Scorrere fino ai Valori Total:**
usare il pulsante BIKE o TPC
– **Aprire le impostazioni:**
usare il pulsante SET
– **Scorrere fino a Totals Reset:**
usare il pulsante BIKE o TPC
– **Aprire Totals Reset:**
usare il pulsante SET
– **Selezione:**
usare il pulsante BIKE o TPC
– **Confermare la selezione:**
usare il pulsante SET
– **Terminare l'impostazione/uscire dal menu/tornare al menu di funzionamento:** tenere premuto il pulsante SET

ATTENZIONE: questo RESET non può essere annullato.

Azzeramento dei dati del percorso

- **Tenere premuto il pulsante BIKE**
- Sul display appare la nota:
  Dati Viaggio RESET
- **Tenere premuto il pulsante BIKE**

Nota: percorso, tempo di corsa, dati sull'altezza, calorie (in caso di opzione polso attivata) rientrano nei dati totali. Con RESET tutti i dati del percorso vengono memorizzati automaticamente e sono visualizzabili alla voce di menu "Logging".

Richiamo dei dati del percorso dalla memoria

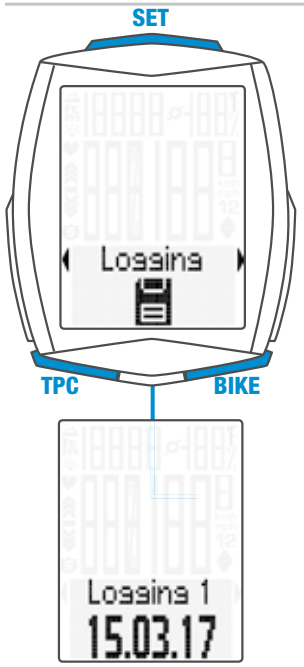

- **Tenere premuto il pulsante SET**
- Aprire **Logging** con il **pulsante SET**
- **Sfogliare la** memoria dati del percorso: usare il pulsante **BIKE** o **TPC**
- **Apertura** dei log: usare il **pulsante SET**
- **Scorrere** nei dati del percorso dettagliati: usare il pulsante **BIKE** o **TPC**
- **Uscire** da memoria dati percorso: **tenere premuto il pulsante SET**

Indicazione: con la VDO docking station opzionale e il software VDO Converter è possibile selezionare tutti i log (in formato .fit, su PC Windows e dispositivi Android) e memorizzarli.

Avvio/arresto TRIP SECTION

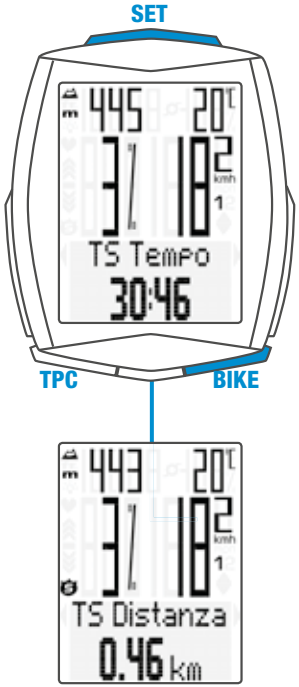

- **START:** tenere premuti brevemente il pulsante BIKE + SET
- **STOP:** tenere premuti brevemente il pulsante BIKE + SET
- **Re-START:** tenere premuti di nuovo brevemente il pulsante BIKE + SET
- **RESET:** Quando sul display appare la funzione "Trip Section", tenere premuto il pulsante BIKE.

ATTENZIONE: in caso di velocità pari a ZERO, il contatore Trip-Section si arresta automaticamente. Quando si prosegue la corsa, il contatore Trip-Section Sriparte automaticamente.

Impostazione del NAVIGATORE

- Con il **pulsante BIKE** richiamare la funzione NAVIGATOR
- **Tenere premuto il pulsante SET**
- **Modificare i dati:** usare il **pulsante BIKE** o il **pulsante TPC**
- **Confermare le impostazioni:** usare il **pulsante SET**

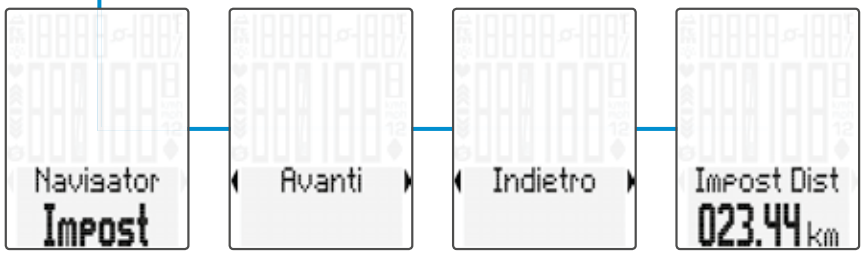

Azzeramento NAVIGATOR

- Visualizzare la funzione NAVIGATOR
- **RESET:** tenere premuto il pulsante BIKE

Modalità di illuminazione ON/OFF

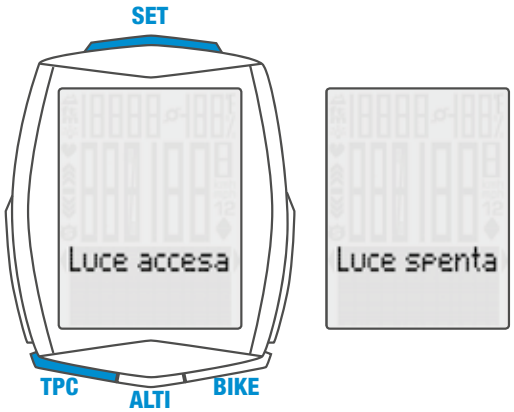

- **ON:** premere contemporaneamente il pulsante TPC + SET
- **OFF:** premere contemporaneamente il pulsante TPC + SET

ATTENZIONE: dopo una pausa la modalità di illuminazione viene automaticamente disattivata per risparmiare batteria.

Attivazione dell'opzione POLSO/l'opzione cadenza della pedalata

ATTENZIONE: il sensore POLSO cod. art. CP3013 e/o il sensore cadenza della pedalata cod. art. CP3012 sono necessari per l'attivazione.

- **Tenere premuto il pulsante SET**
- Scorrere **da Logging a Impostazioni:** usare il pulsante **BIKE** o **TPC**
- Aprire con il **pulsante SET**
- Con il **pulsante BIKE** o **TPC** scorrere fino a **SENSORE**
- Con il **pulsante SET** aprire la selezione del sensore
- Con il **pulsante BIKE** o **TPC** selezionare il sensore
- Confermare con il **pulsante SET**
- **Terminare l'impostazione/uscire dal menu/tornare al menu di funzionamento:** tenere premuto il pulsante SET

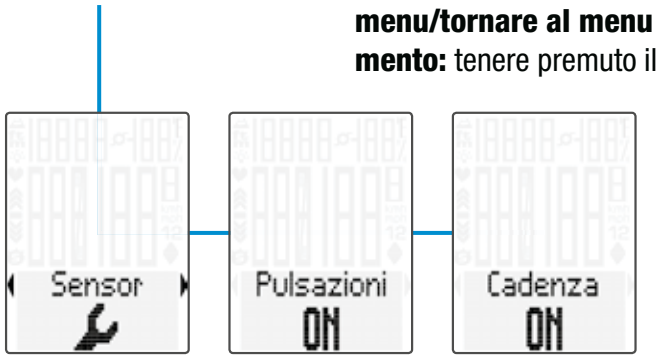

Accoppiamento del sensore

- Posizionare il computer M6.1 nel supporto per manubrio
- L'indicazione della velocità lampeggia
- In caso di opzione polso attivata: l'indicazione del polso lampeggia
- In caso di opzione cadenza della pedalata attivata: l'indicazione della cadenza della pedalata lampeggia
- Visualizzazione lampeggiante: viene ricercato il sensore
- Ruotare la ruota anteriore: viene rilevata e visualizzata la velocità
- Ruotare la pedivella: viene rilevata e visualizzata la cadenza della pedalata
- Indossare il sensore polso: viene rilevato e visualizzato il polso

ATTENZIONE: se durante il pairing per la radiotrasmissione si attraversano zone di interferenza, il display mostra il messaggio **"Troppi signale"**. Confermare questo messaggio con un pulsante qualsiasi. Successivamente, allontanarsi dal luogo dove si verifica l'interferenza. Inserire il computer nel supporto manubrio. Posizionare nuovamente il computer nel supporto manubrio. Il computer ora esegue un nuovo pairing.

Possibili fonti di interferenza:
- luci a LED
- telefono cellulare
- ricevitore GPS
- WLAN
- dispositivi antifurto in azione

Queste fonti possono interferire con il pairing.

ATTENZIONE: alla prima messa in servizio è necessario impostare l'interruttore nel sensore su BICI 1 o BICI 2 per il riconoscimento della bici.
Solo successivamente sarà in funzione il riconoscimento automatico della bici.

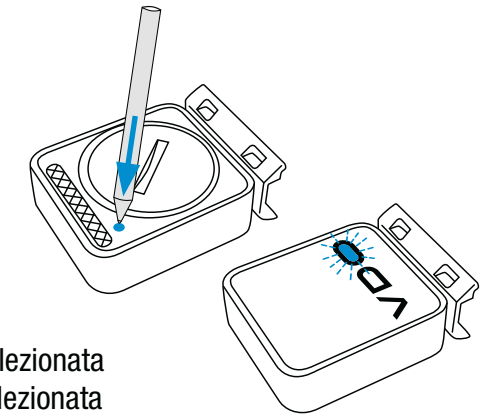

Tenere premuto **A LUNGO** il tasto, finché il LED lampeggia.
Lampeggia verde 1 volta = Bici 1 selezionata
Lampeggia rosso 2 volte = Bici 2 selezionata

Condizioni di garanzia

Per il vostro computer VDO, VDO Cycle Parts offre una garanzia di **2 anni dalla data d'acquisto**. La garanzia si estende ai difetti di materiali e di fabbricazione del computer, del sensore e del supporto per manubrio. I cavi e le batterie, nonché il materiale per il montaggio, sono esclusi dalla garanzia.

La garanzia è valida soltanto quando le parti interessate non sono state aperte (eccezione: vano batteria del computer), non è stata esercitata forza e non è presente alcun danno intenzionale.

Conservare con cura la ricevuta d'acquisto in quanto è necessario esibirla in caso di reclamo. Se il reclamo viene accettato, riceverete un dispositivo simile in sostituzione. Non è possibile rivendicare la sostituzione con un modello identico, se la produzione del modello
oggetto del reclamo è stata interrotta per un cambio del modello.
Per qualsiasi reclamo o richiesta di intervento in garanzia rivolgersi al rivenditore specializzato presso il quale è stato effettuato l'acquisto. In alternativa inviare il proprio reclamo direttamente a:

Cycle Parts GmbH
Le Quartier Hornbach 13
67433 Neustadt/Weinstrasse

Per questioni tecniche è a vostra disposizione la nostra hotline ai numeri:

+49 (0) 63 21- 95 82 7 - 10
+49 (0) 63 21- 95 82 7 - 18

Questo servizio è disponibile
dalle 9:00 alle 12:00, da lunedì a venerdì
service@cycleparts.de

Ulteriori informazioni tecniche sono disponibili all'indirizzo:
www.vdocyclecomputing.com

Con riserva di apportare modifiche tecniche in caso di ulteriore sviluppo.

Dichiarazione di conformità UE

La sottoscritta, CYCLE PARTS GmbH, Le Quartier Hornbach 13, D-67433 Neustadt/Weinstr. dichiara che il ciclocomputer VDO con trasmissione radio VDO M6.1 e tutti i sensori D3-SPEED, D3-CAD, D3-HR in caso di utilizzo conforme soddisfano i requisiti fondamentali secondo RED Directive 2014/53/EU e RoHS Directive 2011/65/EU.

La dichiarazione di conformità è disponibile all'indirizzo:
ce.cycleparts.de/m6_1

CE

Corretto smaltimento di questo prodotto (rifiuti da apparecchiature elettriche ed elettroniche)

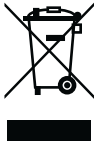

(Da utilizzare nei Paesi dell'Unione europea e negli altri Paesi europei con un sistema di raccolta differenziata). La marcatura sul prodotto e sulla documentazione corrispondente indica che al termine della durata della vita il prodotto non deve essere smaltito con i normali rifiuti domestici. Smaltire questo dispositivo separatamente dagli altri rifiuti in modo da non danneggiare l'ambiente e la salute degli esseri umani con uno smaltimento non controllato. Riciclare il dispositivo per favorire il riutilizzo sostenibile delle risorse materiali. Gli utenti privati devono contattare il rivenditore presso il quale è stato acquistato il prodotto oppure le autorità competenti per venire a conoscenza di come possono riciclare il dispositivo senza danneggiare l'ambiente. Gli utenti commerciali devono rivolgersi al proprio fornitore e consultare le condizioni del contratto di acquisto. Questo prodotto non deve essere smaltito con altri rifiuti industriali.

Contenido del paquete

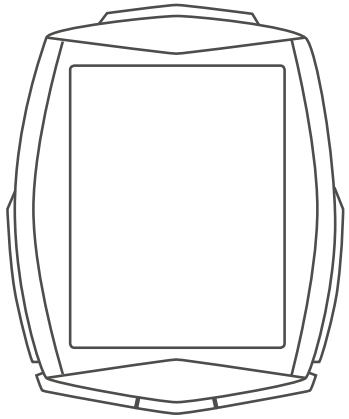

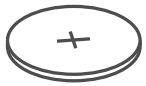

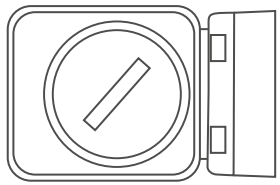

Batería montada

Emisssion frequency: 112 kHz

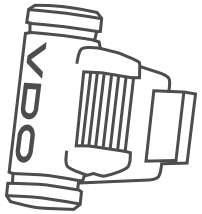

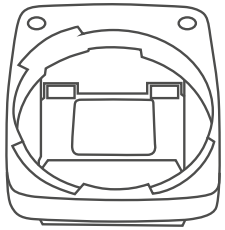

En www.vdocyclecomputing.com encontrará un manual detallado

Display

Visualización estándar:

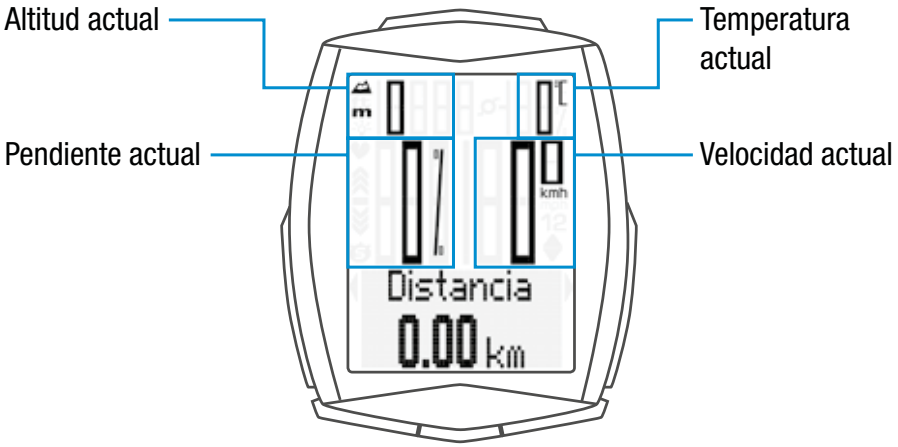

Visualización con opción de pulso + frecuencia de pedaleo activadas:

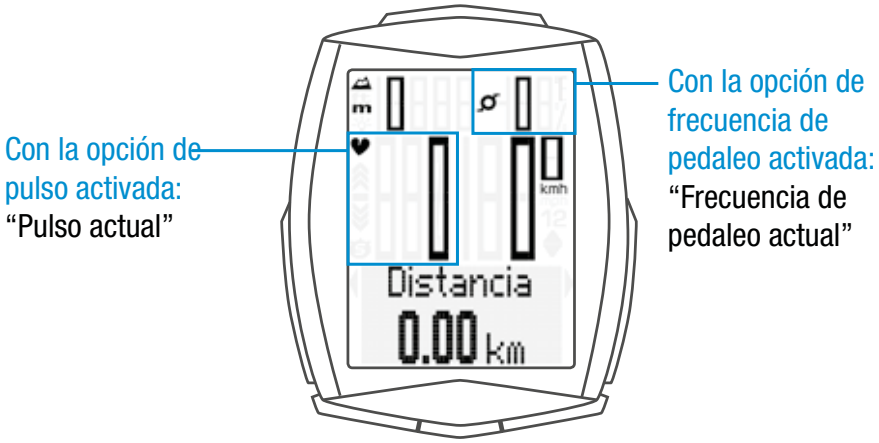

Íconos

- “KMH/MPH”: muestra la unidad de velocidad seleccionada
- “1” o “2”: muestra la bici 1 o bici 2 seleccionada
- “▲ ▼”: Comparación de la velocidad actual con la velocidad promedio
- Ícono “S”: Indica que el contador de recorrido está activado
- Ícono “☼”: indica que el modo de iluminación está activado
- “Flechas de pulso”: indica si el pulso está por encima o por debajo de la zona de entrenamiento
- “m” o “ft” indica la unidad de altitud en metros o pies
- “C” o “F” indica la temperatura en Celsius o Fahrenheit

Teclas

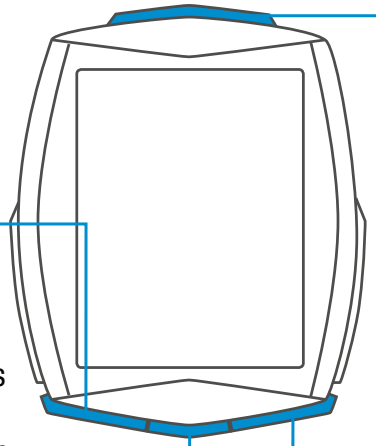

Tecla SET: presionándola brevemente: se exploran las funciones hacia atrás

Tecla TPC (Valores totales/ Pulso/Frecuencia de pedaleo): Activación de los datos totales o de las funciones de pulso / de frecuencia de pedaleo **(con la opción de pulso / frecuencia de pedaleo activada)**

Tecla ALTI: Activación de las funciones de altitud

Tecla BIKE: Activación de las funciones de bicicleta

Funciones de la tecla BIKE

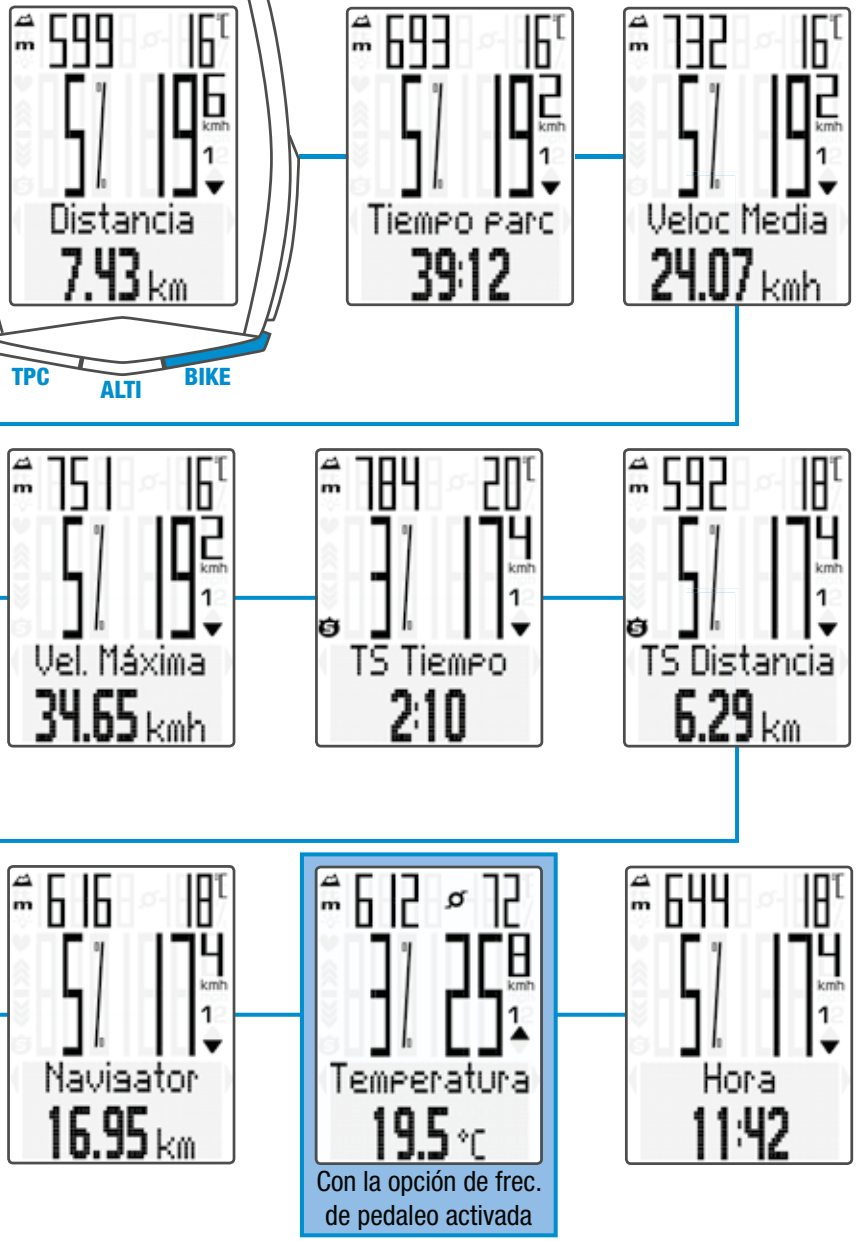

Con la opción de frec. de pedaleo activada

Funciones de la tecla ALTI

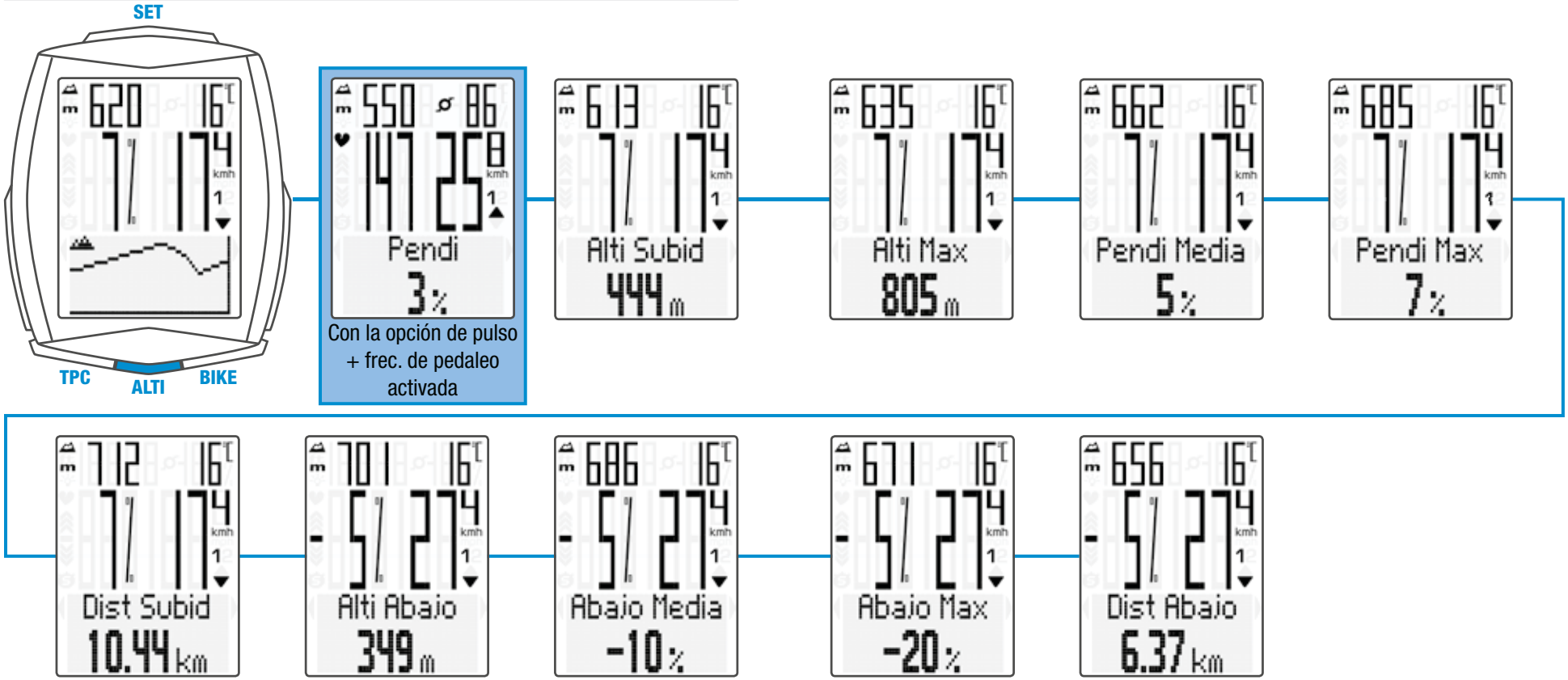

Funciones de la tecla TCP

Datos totales para la bici 1

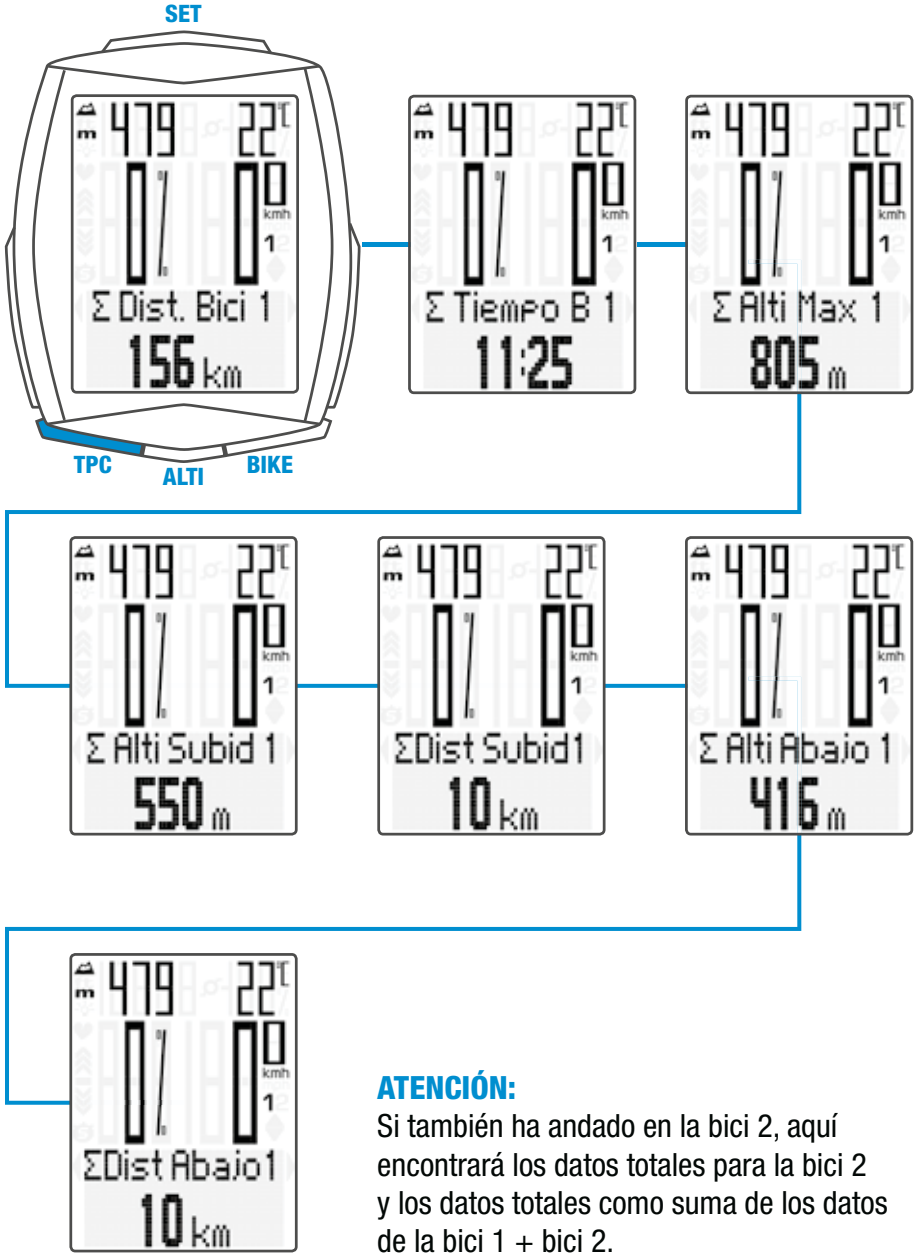

ATENCIÓN:
Si también ha andado en la bici 2, aquí encontrará los datos totales para la bici 2 y los datos totales como suma de los datos de la bici 1 + bici 2.

Funciones de la tecla TCP

(con la opción de pulso activada)

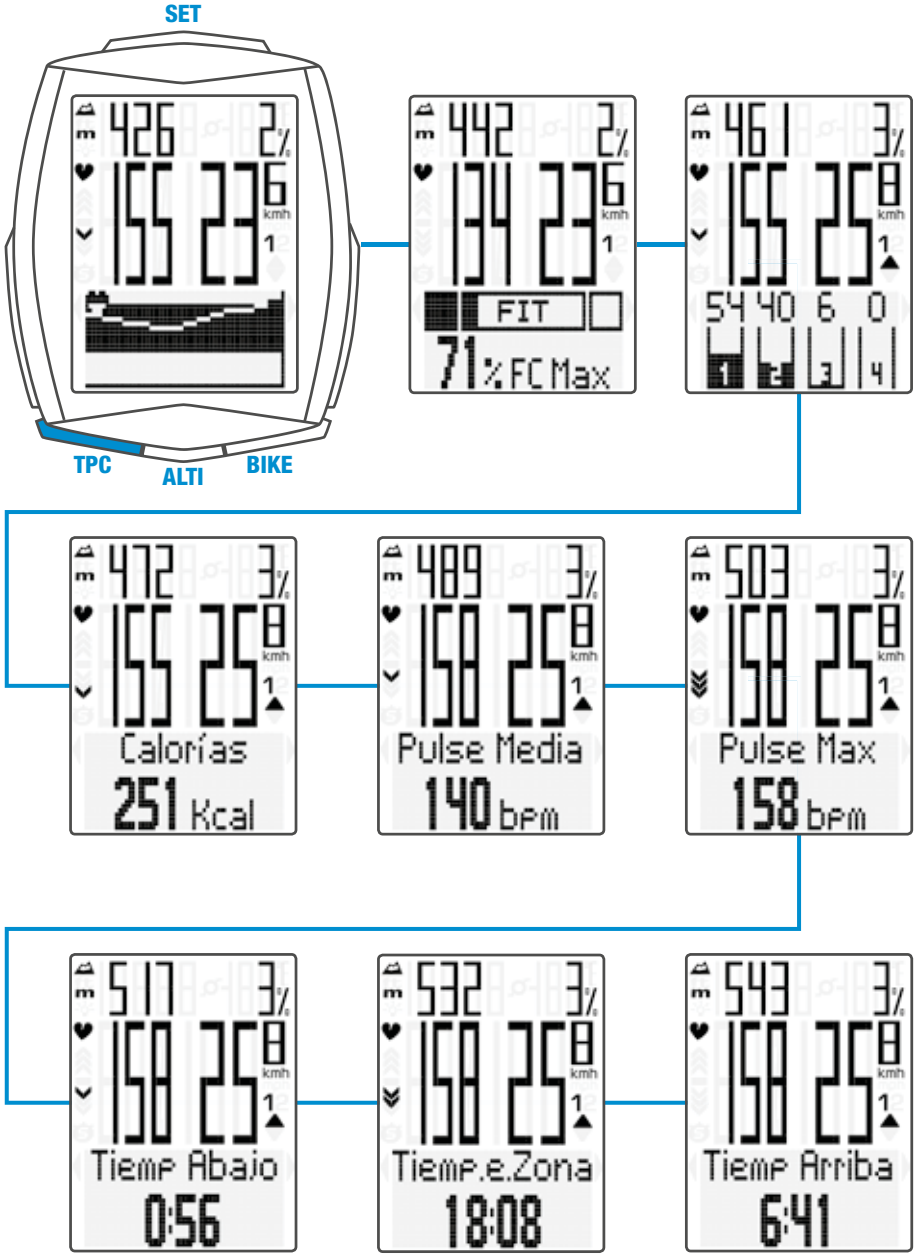

Funciones de la tecla TCP

(con la opción de pulso + frecuencia de pedaleo activadas)

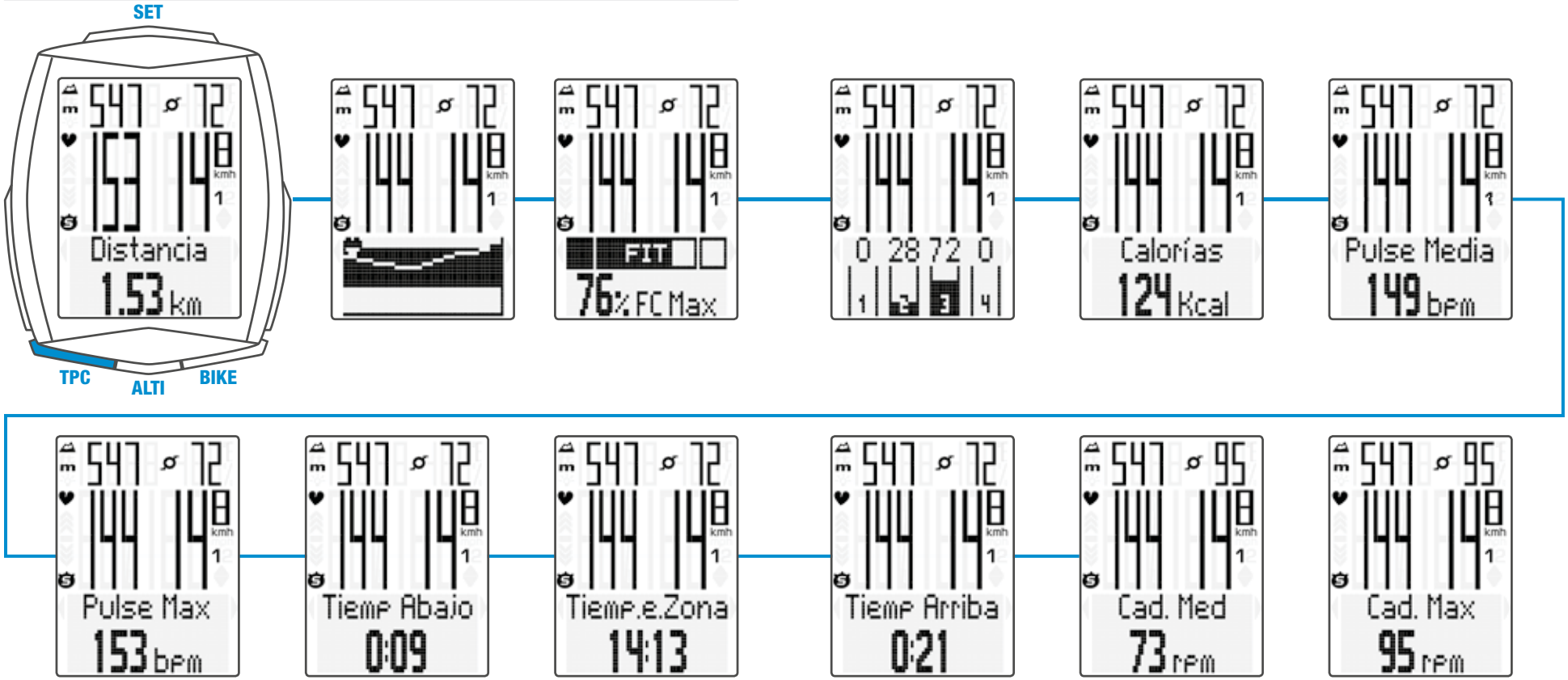

Seleccionar altitud/recalibrar

2 altitudes iniciales a elección, altitud actual ajustable en metros/pies o con presión atmosférica sobre NN.

Recalibrado:

Se debe recalibrar antes de cada marcha.
La presión atmosférica actual es medida por el M6.1 y transformada en una indicación de altura. No obstante, la presión atmosférica cambia diariamente según las condiciones climáticas. Esto lleva a que la indicación de altura **actual** cambie constantemente. Sin embargo, su altitud inicial permanece invariable.
Con el recalibrado se vuelve a calcular la presión atmosférica actual medida sobre la altitud inicial ajustada. Después del recalibrado, la altitud actual vuelve a coincidir con la altitud inicial ajustada.

Si no comienza desde la altitud inicial 1 o 2, aquí puede corregir la altitud actual. Puede hacerlo ingresándola en metros/pies o ingresando la presión atmosférica sobre NN.

Puede encontrar los datos acerca de la presión atmosférica sobre NN en las páginas web sobre el clima.

- **Mantener presionada la tecla ALTI**
- Moverse con las teclas **BIKE** o **TPC**
- Seleccionar con la **tecla SET**

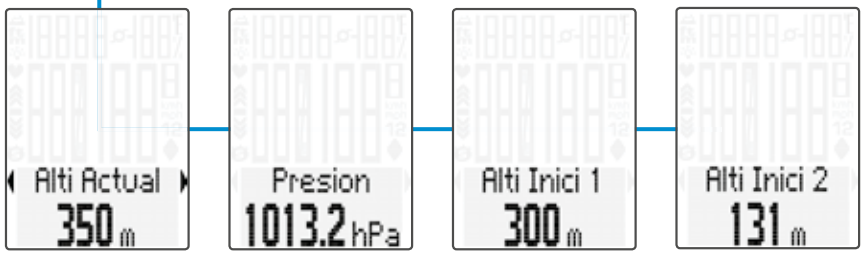

Ajuste con la tecla SET

- **Abrir el menú:**
  Mantenga presionada la tecla SET hasta que se abra el menú de ajustes
- **Ir desde la Logging hacia la Ajustes:**
  con las teclas BIKE o TPC
- **Abrir el menú de ajustes:** con la tecla SET
- **Explorar el menú de ajustes hasta el ajuste deseado:**
  con las teclas BIKE o TPC
- **Abrir el ajuste:**
  con la tecla SET
- **Modificar datos:**
  con las teclas BIKE o TPC
- **Confirmar el ajuste:**
  con la tecla SET
- **Cerrar el menú de ajustes / Volver al menú de funciones:**
  mantener presionada la tecla SET
- **O Cerrar el menú de ajustes / Volver un nivel:**
  mantener presionada la tecla ALTI

Menús de ajustes

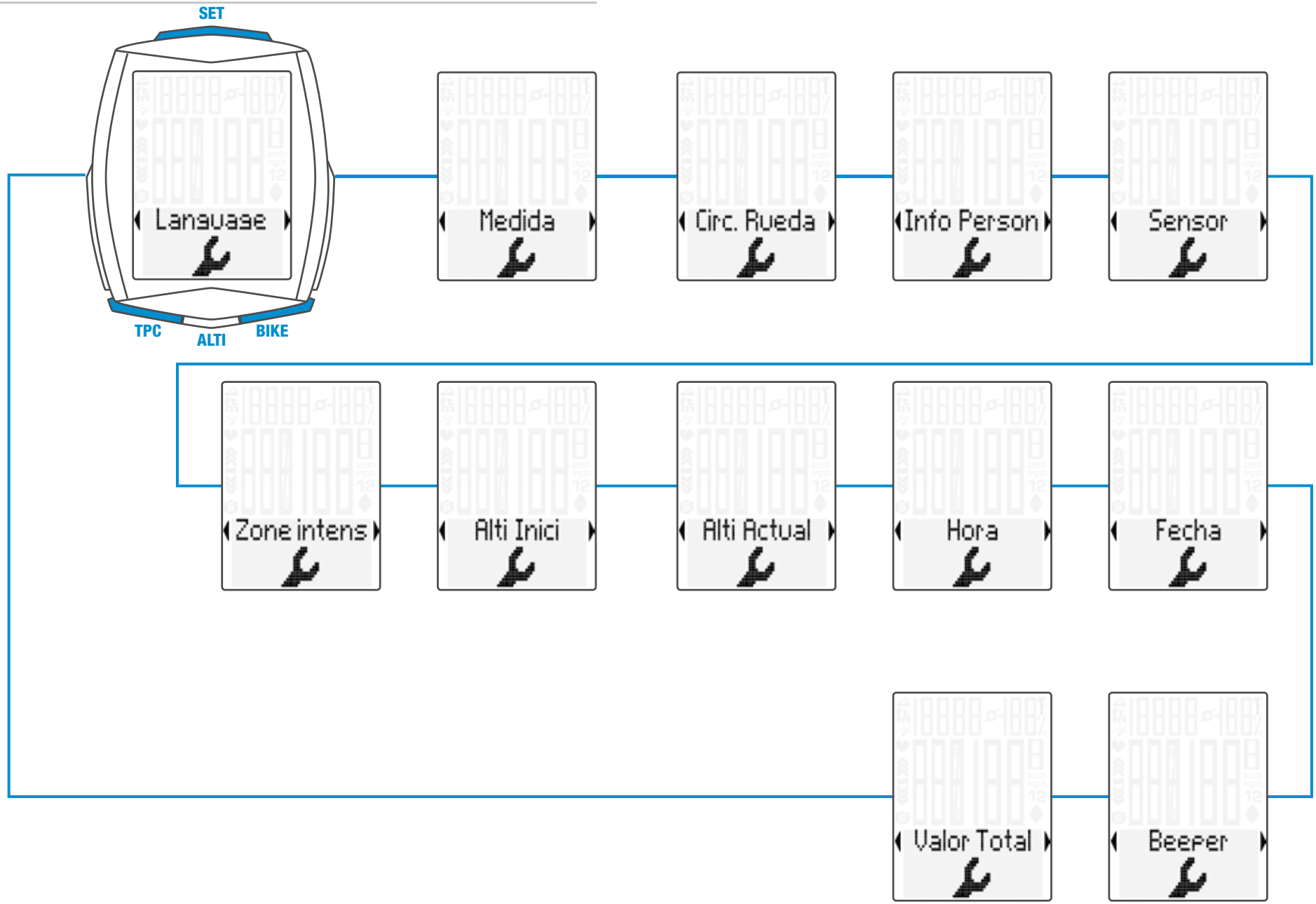

Ajustar el tamaño de las ruedas

- **Abrir el menú:** Mantenga presionada la tecla SET hasta que se abra el menú de ajustes
- **Ir desde la Logging hacia la Ajustes:** con las teclas BIKE o TPC
- **Abrir el menú de ajustes:** con la tecla SET
- **Explorar el menú hasta el tamaño de la rueda:** con las teclas BIKE o TPC
- **Iniciar la configuración:** con la tecla SET
- **Configurar Ajust Manual o lista de neumáticos con las teclas BIKE o TPC**
- **Confirmar la selección:** con la tecla SET
- **Finalizar ajuste / Salir del menú / Volver al menú de funciones:** mantener presionada la tecla SET

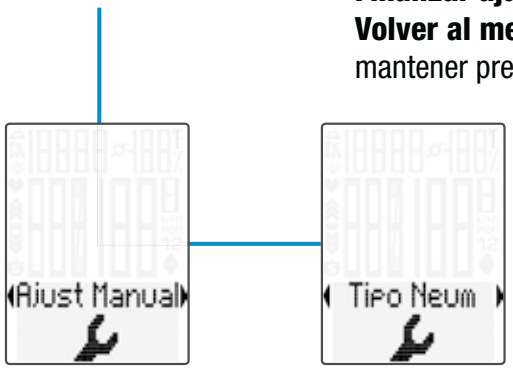

Ingreso del perímetro de la rueda en mm (KMH) o en pulgadas (mph).

Ingreso del perímetro de la rueda seleccionando un tamaño de neumático de la lista.

Ingreso manual del perímetro de la rueda o selección desde la lista de neumáticos. Consulte también los tamaños de neumáticos en la página 172–173.

Ajustar los valores totales

- **Abrir el menú:** Mantenga presionada la tecla SET hasta que se abra el menú de ajustes
- **Ir desde la Logging hacia la Ajustes:** con las teclas BIKE o TPC
- **Abrir el menú de ajustes:** con la tecla SET
- **Explorar el menú hasta el Valor Total:** con las teclas BIKE o TPC
- **Iniciar la configuración:** con la tecla SET
- **Explorar los valores totales en la configuración:** con las teclas BIKE o TPC
- **Abrir el ajuste seleccionado:** con la tecla SET
- **Modificar el ajuste:** con las teclas BIKE o TPC
- **Confirmar la selección:** con la tecla SET
- **Finalizar ajuste / Salir del menú / Volver al menú de funciones:** mantener presionada la tecla SET

ATENCIÓN: Durante el cambio de batería, todos los datos permanecen almacenados.

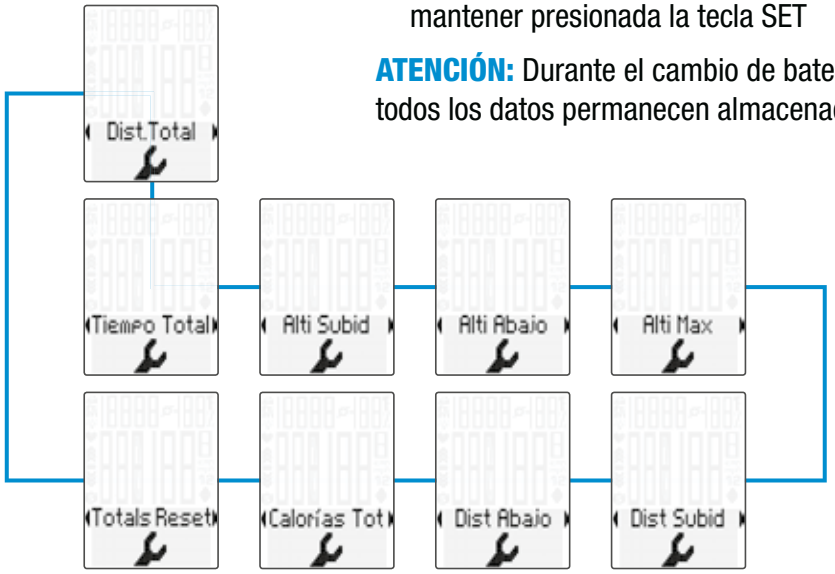

Acceso a los valores totales con la opción de pulso / frecuencia de pedaleo activada

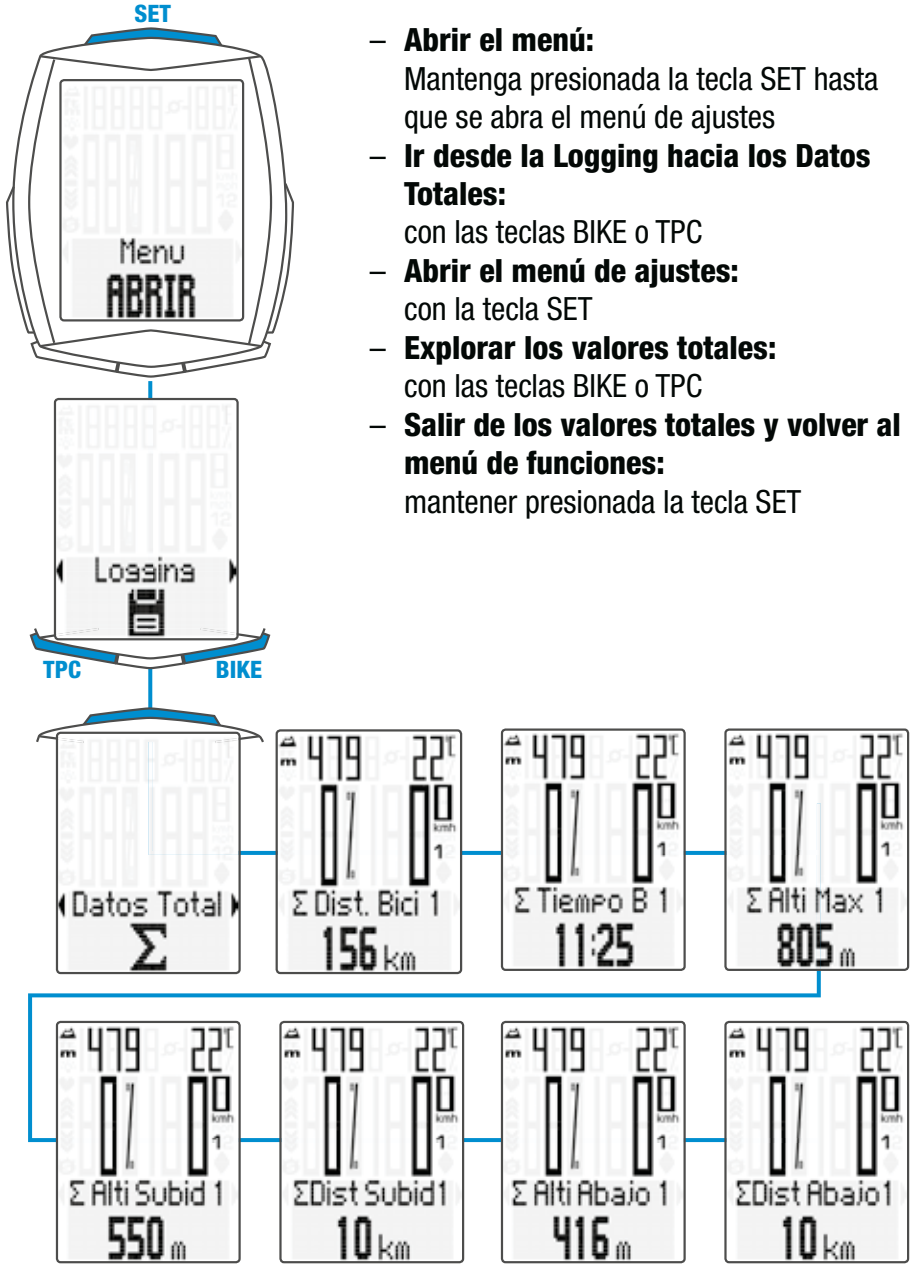

– **Abrir el menú:**
Mantenga presionada la tecla SET hasta que se abra el menú de ajustes
– **Ir desde la Logging hacia los Datos Totales:**
con las teclas BIKE o TPC
– **Abrir el menú de ajustes:**
con la tecla SET
– **Explorar los valores totales:**
con las teclas BIKE o TPC
– **Salir de los valores totales y volver al menú de funciones:**
mantener presionada la tecla SET

RESET de todos los datos totales

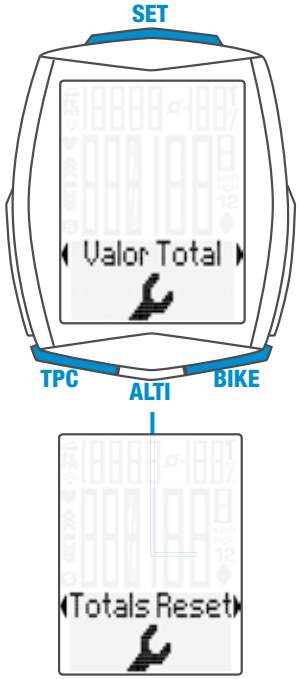

por ej. al comenzar la siguiente temporada.

– **Abrir el menú:**
Mantenga presionada la tecla SET hasta que se abra el menú de ajustes
– **Ir desde la Logging hacia la Ajustes:** con las teclas BIKE o TPC
– **Abrir el menú de ajustes:**
con la tecla SET
– **Ir a los valores totales:**
con las teclas BIKE o TPC
– **Abrir el ajuste:**
con la tecla SET
– **Explorar hasta reset totales (Totals Reset):**
con las teclas BIKE o TPC
– **Abrir reset totales:**
con la tecla SET
– **Selección:**
con las teclas BIKE o TPC
– **Confirmar la selección:**
con la tecla SET
– **Finalizar ajuste / Salir del menú / Volver al menú de funciones:**
mantener presionada la tecla SET

ATENCIÓN: Este RESET no puede deshacerse.

Reiniciar los datos del recorrido

- **Mantener presionada la tecla BIKE**
- En el display aparecerá la observación: Dat Recorrid RESET
- **Continuar manteniendo presionada la tecla BIKE**

Atención: la distancia, el tiempo del recorrido, los datos de altura y las calorías (con la opción de pulso activada) se cuentan dentro de los datos totales. Todos los datos del recorrido serán guardados automáticamente al reiniciar con RESET y entonces estarán visibles en el punto de menu “Logging”.

Acceder a los datos del recorrido desde la memoria

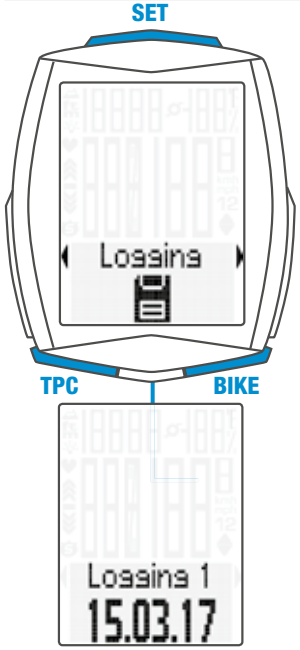

- **Mantener presionada la tecla SET**
- **Abrir Logging** con la **tecla SET**
- **Explorar** la Logging de datos del recorrido: con las teclas **BIKE** o **TPC**
- **Abrir** de los archivos de registro: con la **tecla SET**
- **Explorar** los datos del recorrido detallados: con las teclas **BIKE** o **TPC**
- Salir de la Logging de datos del recorrido: **mantener presionada la tecla SET**

Nota: con la base de conexión VDO opcionalmente disponible y con el programa VDO de conversión, Vd. puede leer y guardar todos los archivos de registro (en el formato de datos .fit, en ordenadores con Windows y aparatos Android).

Iniciar/detener CONTADOR DE RECORRIDO

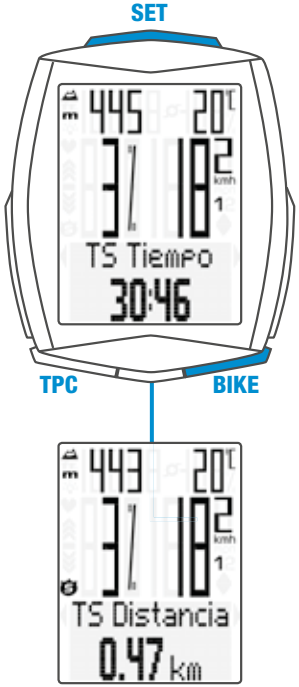

- **INICIAR:** presionar brevemente las teclas BIKE + SET a la vez
- **PARAR:** presionar brevemente las teclas BIKE + SET a la vez
- **REINICIAR:** otra vez, presionar brevemente las teclas BIKE + SET a la vez
- **RESET:** Cuando la función “Trip Section” aparece en pantalla, mantener presionada la tecla BIKE.

ATENCIÓN: Si la velocidad es CERO, el contador de recorrido se detiene automáticamente. Una vez que se reanuda la marcha, el contador de recorrido comienza a andar en forma automática.

Ajustar el NAVIGATOR

- Con la **tecla BIKE**, llevar al display la función de NAVIGATOR
- **Mantener presionada la tecla SET**
- **Modificar datos:** con la **tecla BIKE** o con la **tecla TPC**
- **Confirmar el ajuste:** con la **tecla SET**

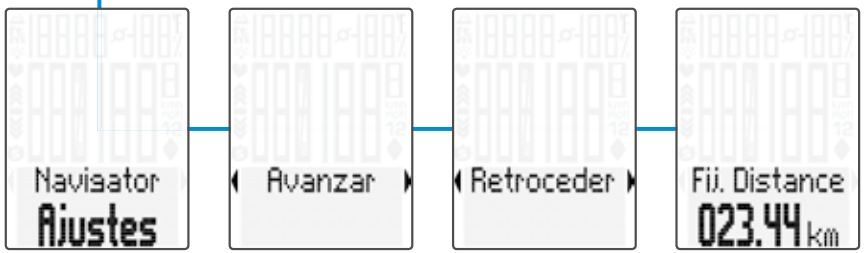

Reiniciar el NAVIGATOR a CERO

- Visualizar la función del Navigator
- **RESET:** Mantener presionada la tecla BIKE

Modo de iluminación ENC./APAG.

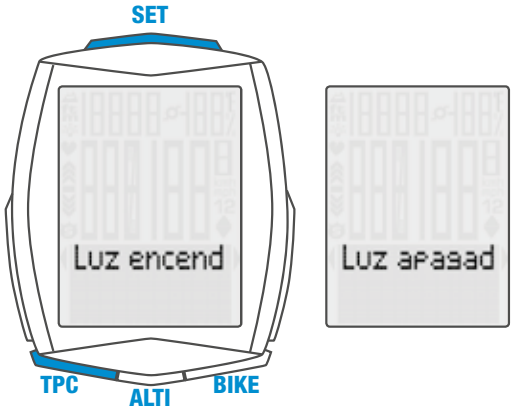

- **ENC.:** presionar las teclas TPC + SET simultáneamente
- **APAG.:** presionar las teclas TPC + SET simultáneamente

ATENCIÓN: El modo de iluminación se apaga automáticamente después de una pausa para reducir el consumo de batería.

Activar opción de PULSO / opción de frecuencia de pedaleo

ATENCIÓN: Se requiere del transmisor de PULSO, artículo n.º CP3013, y/o del transmisor de frecuencia de pedaleo, artículo n.º CP3012, para la activación.

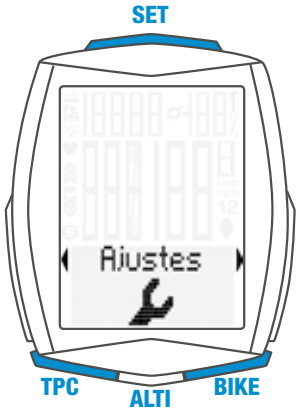

- **Mantener presionada la tecla SET**
- **Ir desde la Logging hacia la Ajustes**: con las teclas **BIKE** o **TPC**
- Abrir con la **tecla SET**
- Con la **tecla BIKE** o **con la tecla TPC**, ir a **SENSOR**
- Con la **tecla SET**, abrir la selección de sensor
- Con las teclas **BIKE** o **TPC**, seleccionar sensor
- Confirmar con la **tecla SET**
- **Finalizar ajuste / Salir del menú / Volver al menú de funciones:** mantener presionada la tecla SET

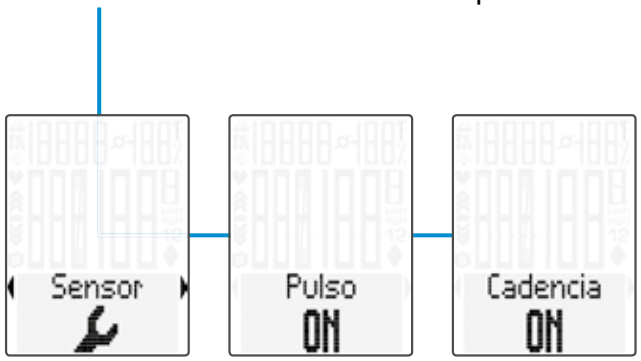

Calibrado del transmisor

- Colocar el ordenador M6.1 en el soporte del manillar
- La velocidad parpadea
- Con la opción de pulso activada: la indicación de pulso parpadea
- Con la opción de frecuencia de pedaleo activada: la indicación de frecuencia de pedaleo parpadea
- Indicación parpadeando: se están buscando los transmisores
- Girar la rueda delantera: se encuentra y muestra la velocidad
- Girar la biela: se encuentra y muestra la frecuencia de pedaleo
- Apretar el transmisor de pulso : se encuentra y muestra el pulso

ATENCIÓN: Si durante la sincronización hay otras fuentes que generan interferencias, en el display aparecerá **“Damsiadas señales”**.
Este mensaje se confirma presionando cualquier tecla. Luego, salga del lugar donde hay interferencias y diríjase hacia otro lado. Retire el ordenador del soporte del manillar girándolo. Vuelva a colocar el ordenador en el soporte del manillar. El ordenador volverá a sincronizarse.
Posibles fuentes de interferencias:

- iluminación LED,
- teléfono móvil.
- receptor GPS,
- WLAN,
- dispositivo de seguridad antirrobo en la tienda.

Estas fuentes pueden interferir en la sincronización.

ATENCIÓN: En el transmisor se debe ajustar BICI 1 o BICI 2 en la primera puesta en marcha del conmutador para el reconocimiento de la bicicleta. Solo así funcionará el reconocimiento automático de la bicicleta.

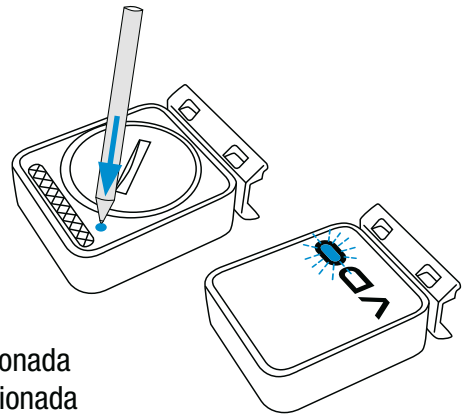

MANTENER la tecla presionada hasta que parpadee el LED.
Parpadea 1 vez verde = Bici 1 seleccionada
Parpadea 2 veces rojo = Bici 2 seleccionada

Condiciones de la garantía

VDO Cycle Parts le brinda una garantía de **2 años a partir de la fecha de compra por su ordenador VDO.** La garantía se refiere a los fallos de material y de procesos en el ordenador mismo, en el sensor/transmisor y en el soporte del manillar. Los cables, las baterías y demás materiales de montaje están excluidos de la garantía.

La garantía solo rige siempre que las piezas afectadas no hayan sido abiertas (excepción: compartimiento para la batería del ordenador), no se hayan forzado, ni exista daño intencional.

Le rogamos conservar el comprobante de compra, dado que deberá presentarse en caso de reclamos. Si el reclamo es fundado, le proveeremos un equipo similar para su recambio. No se podrá restituir un modelo idéntico si se ha discontinuado la producción del modelo reclamado debido a un cambio de modelo.
En caso de dificultades o reclamos de garantía, le rogamos dirigirse al comercio especializado en el que ha adquirido el equipo. O envíe su reclamo directamente a:

Cycle Parts GmbH
Le Quartier Hornbach 13
67433 Neustadt/Weinstrasse (Alemania)

Para consultas técnicas, estamos a su disposición en la siguiente línea de atención:

+49 (0) 63 21- 95 82 7 - 10
+49 (0) 63 21- 95 82 7 - 18

El horario de atención telefónica es de
9:00 a 12:00 h de lunes a viernes
service@cycleparts.de

Puede acceder a mayor información técnica en:
www.vdocyclecomputing.com

Nos reservamos el derecho de implementar modificaciones técnicas motivadas por perfeccionamientos posteriores.

Declaración de conformidad CE

Nosotros, CYCLE PARTS GmbH, con domicilio en Le Quartier Hornbach 13, D-67433 Neustadt/Weinstr. declaramos que el ordenador de bicicleta VDO con radiotransmisión VDO M6.1 y todos los transmisores D3-SPEED, D3-CAD, D3-HR se corresponden con los requisitos básicos conforme RED Directive 2014/53/EU y RoHS Directive 2011/65/EU.

Puede encontrar la declaración de conformidad en:
ce.cycleparts.de/m6_1

CE

Eliminación correcta del producto (basura electrónica)

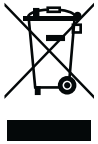

Para ser utilizado en los países de la Unión Europea y en otros países europeos con sistema de recolección discriminada. La marca sobre el producto o en la respectiva documentación indica que una vez terminada su vida útil, no se debe eliminar junto con la basura doméstica. Deseche este aparato separado de otros residuos para no dañar al medio ambiente ni perjudicar la salud de las personas con la eliminación de basura sin control. Recicle el aparato para promover la reutilización sustentable de recursos materiales. Los usuarios particulares deben contactar a quien le vendió el producto o a las autoridades competentes para aprender a reciclar el aparato de manera ecológica. Las empresas deben contactar a sus proveedores y consultar las condiciones del contrato de venta. Este producto no debe eliminarse junto con otra basura industrial.

Verpakkingsinhoud

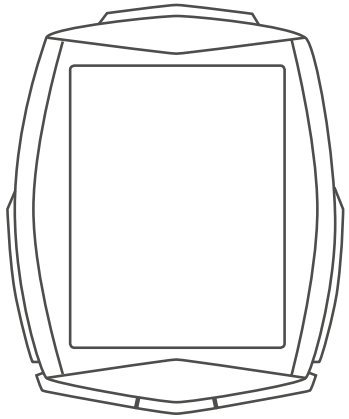

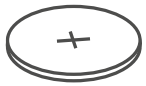

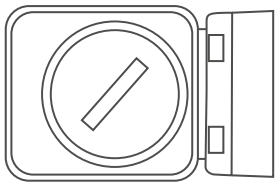

Batterij gemonteerd

Emisssion frequency: 112 kHz

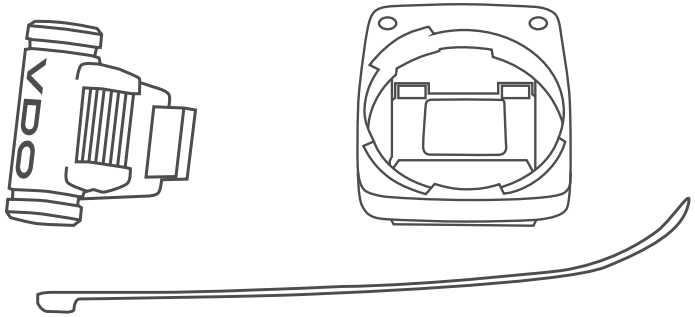

Een uitgebreide handleiding vindt u op: www.vdocyclecomputing.com

Display

Standaardweergave:

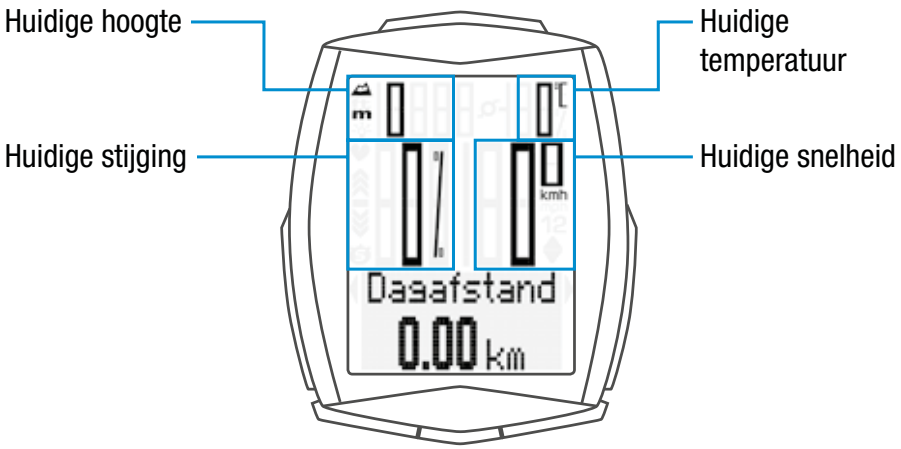

Weergave met ingeschakelde hartslag- en trapfrequentie-optie:

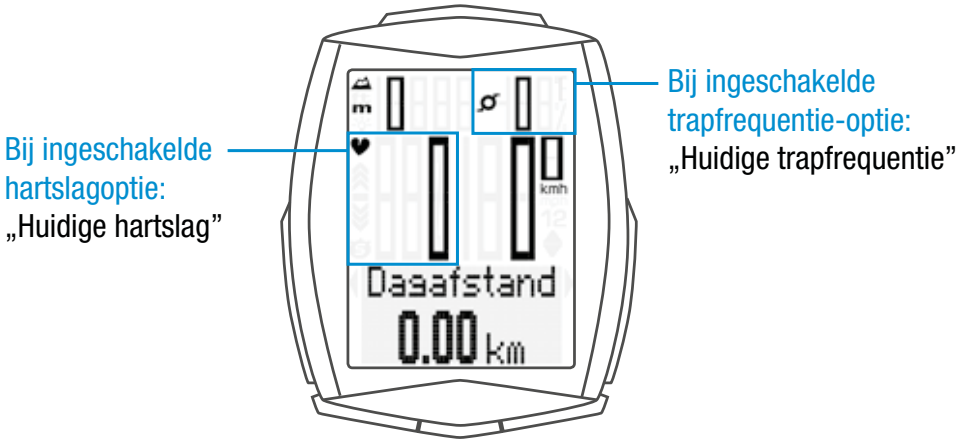

Pictogrammen

- „KMU/MPH”: geeft de gekozen snelheidseenheid weer
- „1” of „2”: geeft gekozen fiets 1 of fiets 2 weer
- „▲ ▼”: Vergelijking van de huidige snelheid met de gemiddelde snelheid
- Pictogram „”: Geeft aan dat de deelritteller is ingeschakeld
- Pictogram „”: geeft aan dat de verlichtingsmodus is ingeschakeld
- „hartslagpijl”: geeft aan of de hartslag boven of onder de gekozen trainingszone ligt
- „m” of „ft” geeft de hoogte-eenheid weer (meter of feet)
- „C” of „F” geeft de temperatuureenheid weer (Celsius of Fahrenheit)

Knoppen

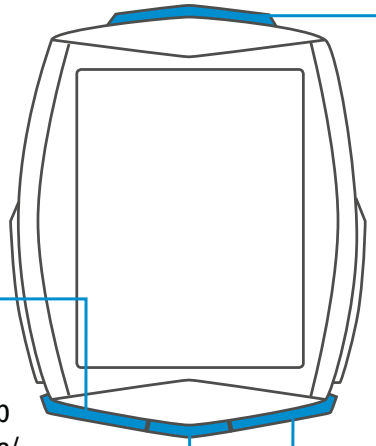

De knop SET:
kort indrukken: achteruit door de functies bladeren

De knop TPC (Total/Puls/CAD):
Oproepen van de totaalgegevens of oproep van de hartslagfuncties/trapfrequentiefuncties **(bij ingeschakelde hartslag-/trapfrequentie-optie)**

De knop ALTI:
Oproepen van de hoogte-functies

De knop BIKE:
Fietsfuncties oproepen

Functies met de BIKE-knop

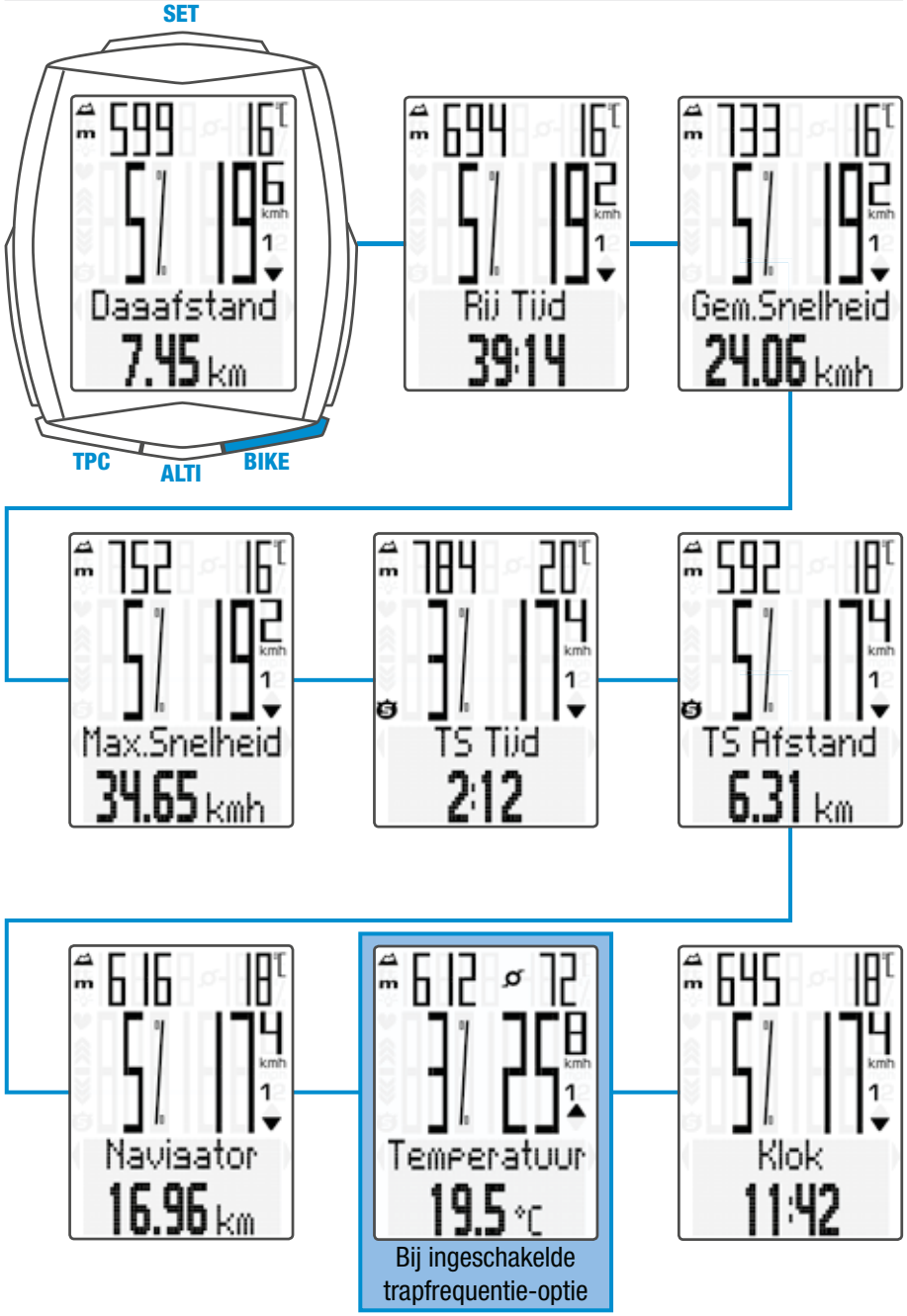

Bij ingeschakelde trapfrequentie-optie

Functies met de ALTI-knop

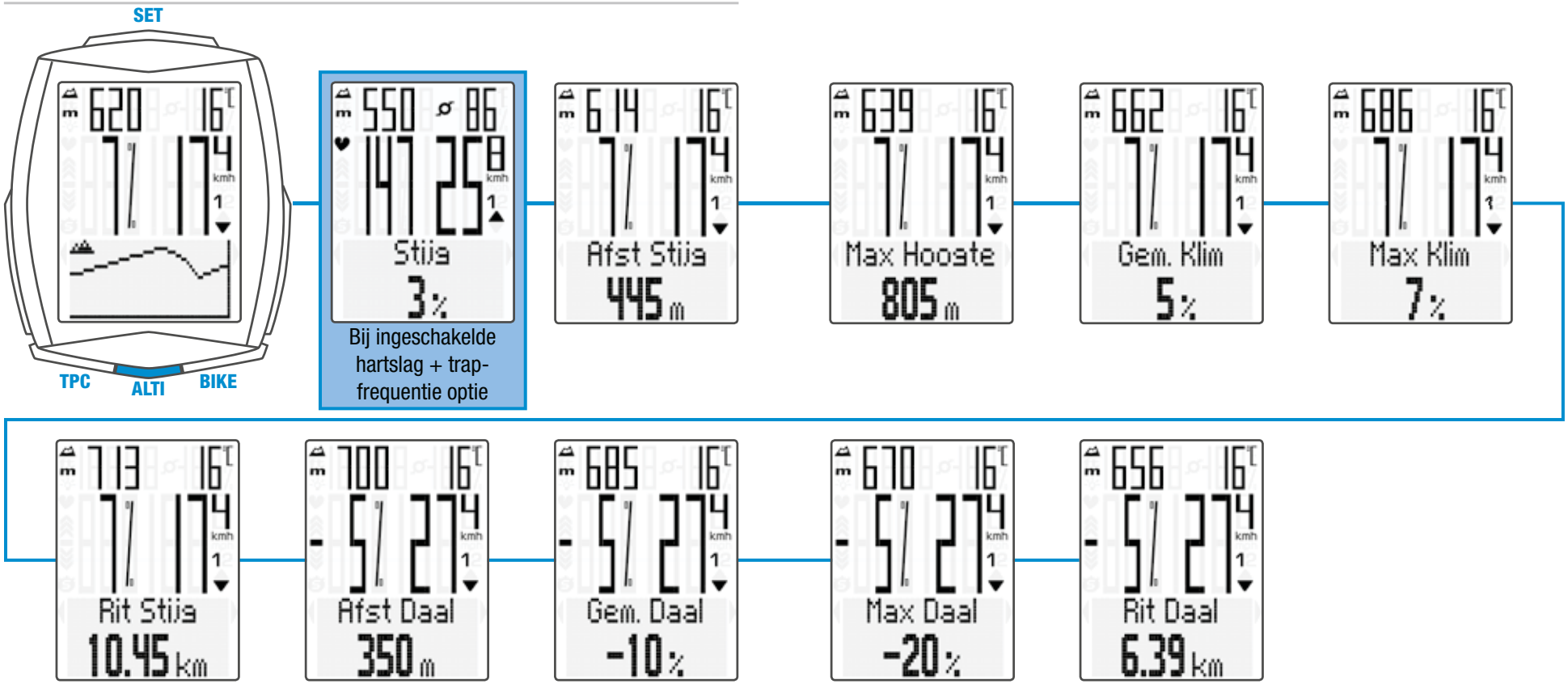

Functies met de TPC-knop

Totaalgegevens voor fiets 1

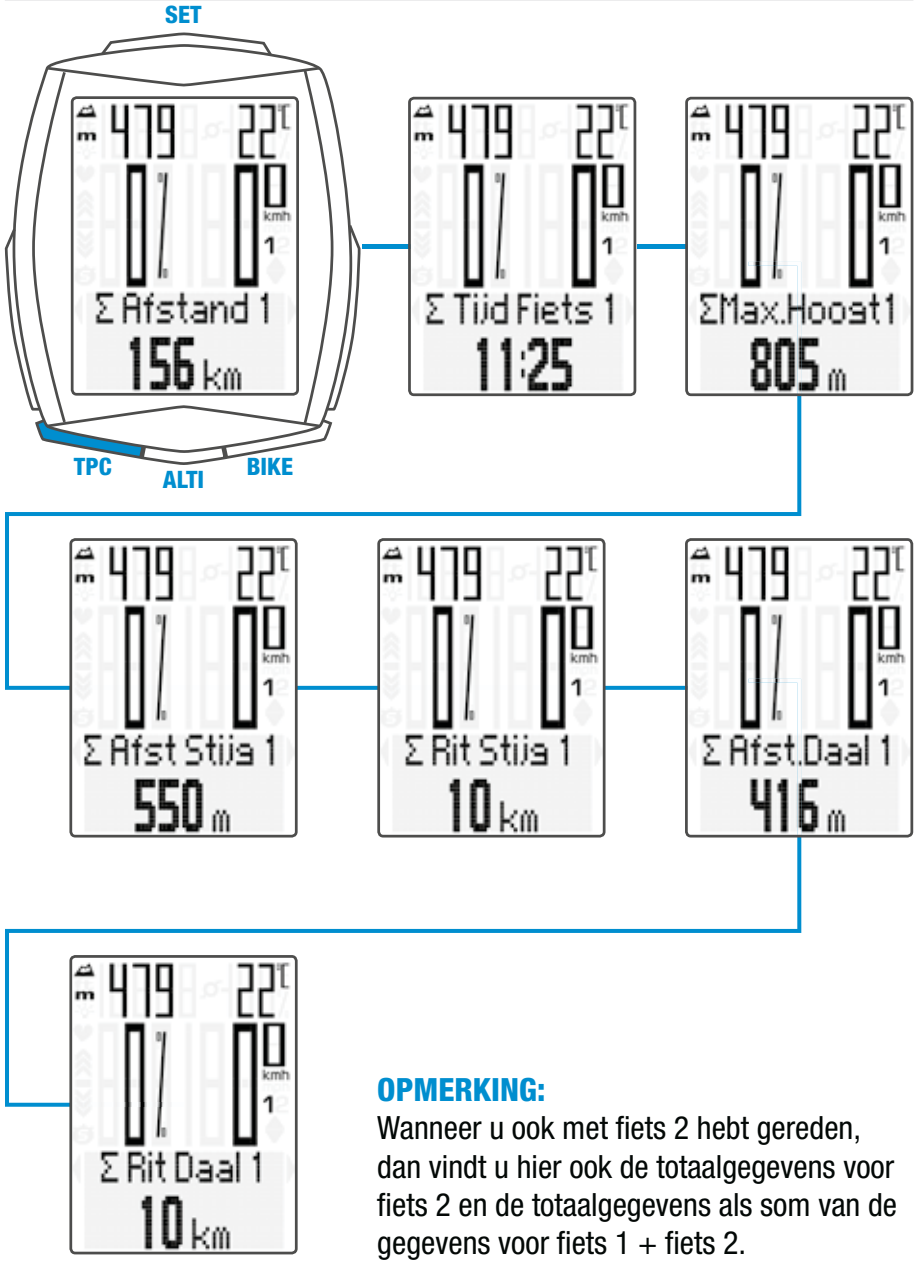

OPMERKING:
Wanneer u ook met fiets 2 hebt gereden, dan vindt u hier ook de totaalgegevens voor fiets 2 en de totaalgegevens als som van de gegevens voor fiets 1 + fiets 2.

Functies met de TPC-knop

(bij ingeschakelde hartslagoptie)

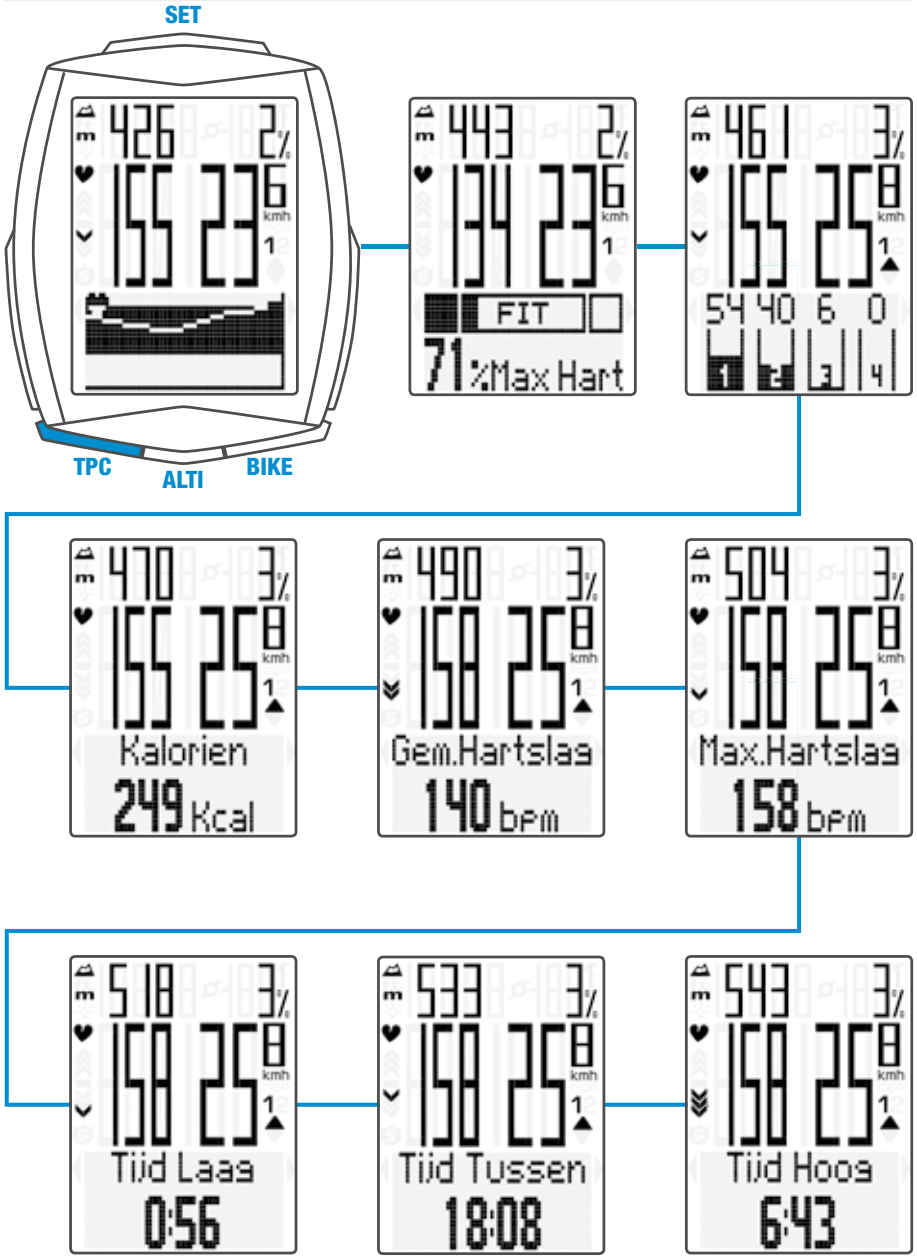

Functies met de TPC-knop

(bij ingeschakelde hartslag- en trapfrequentie-optie)

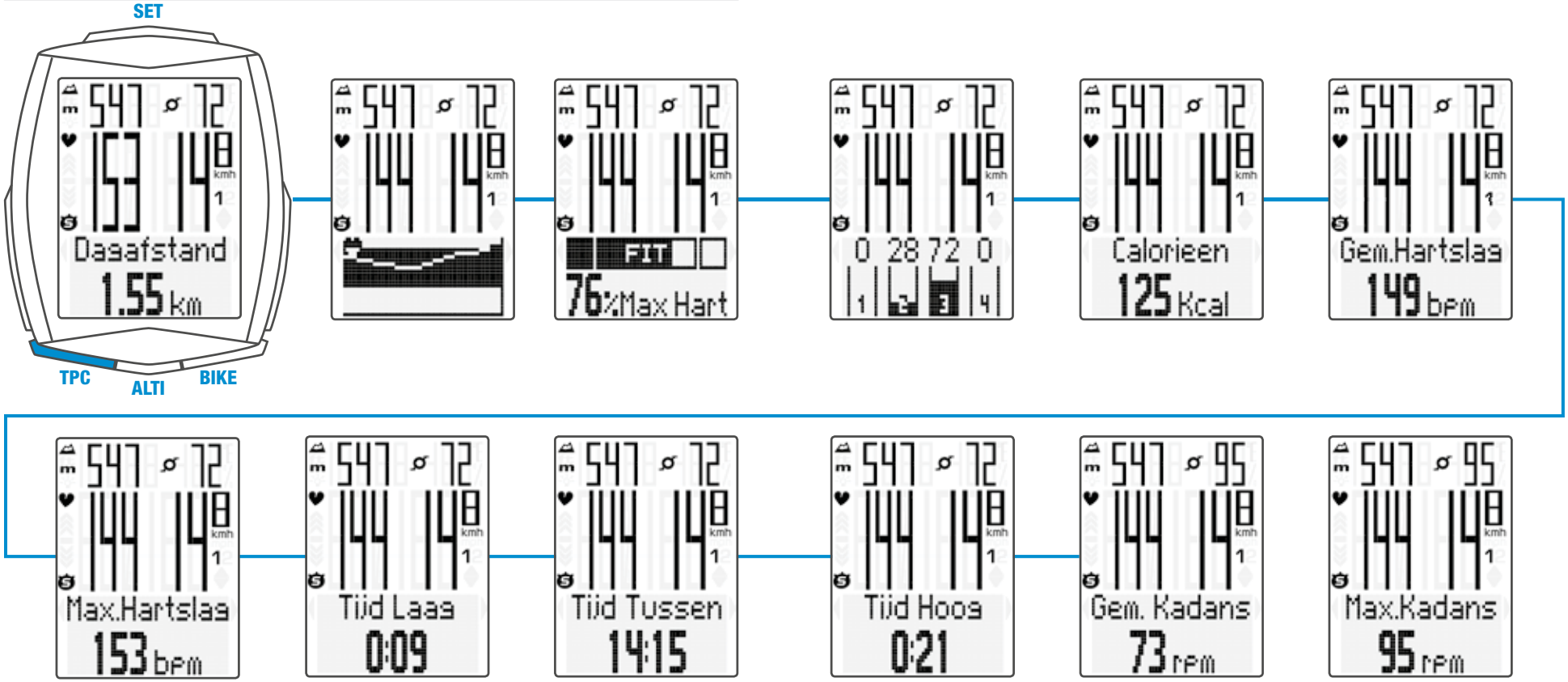

Hoogte selecteren/rekalibreren

Twee starthoogten selecteerbaar, huidige hoogte instelbaar in meters/feet of via luchtdruk boven NN (NAP).

Opnieuw kalibreren:

voor elke rit moet u opnieuw kalibreren.
De huidige luchtdruk wordt gemeten door de M6.1 en omgerekend naar een hoogteweergave. Afhankelijk van het weer verandert de luchtdruk dagelijks. Dat leidt tot een voortdurend veranderende **huidige** hoogteweergave. Uw starthoogte is echter niet veranderd.
Door opnieuw te kalibreren wordt de huidige gemeten luchtdruk terugge-rekend naar de ingestelde starthoogte. Na het opnieuw kalibreren komt de huidige hoogte dan weer overeen met de ingestelde starthoogte.

Wanneer u niet vanaf starthoogte 1 of 2 vertrekt, kunt u hier ook de huidige hoogte corrigeren. Dit kan door invoer in meters/feet of door invoer van de luchtdruk boven NN (NAP).
Gegevens over de luchtdruk boven NN vindt u op weerwebpagina's.

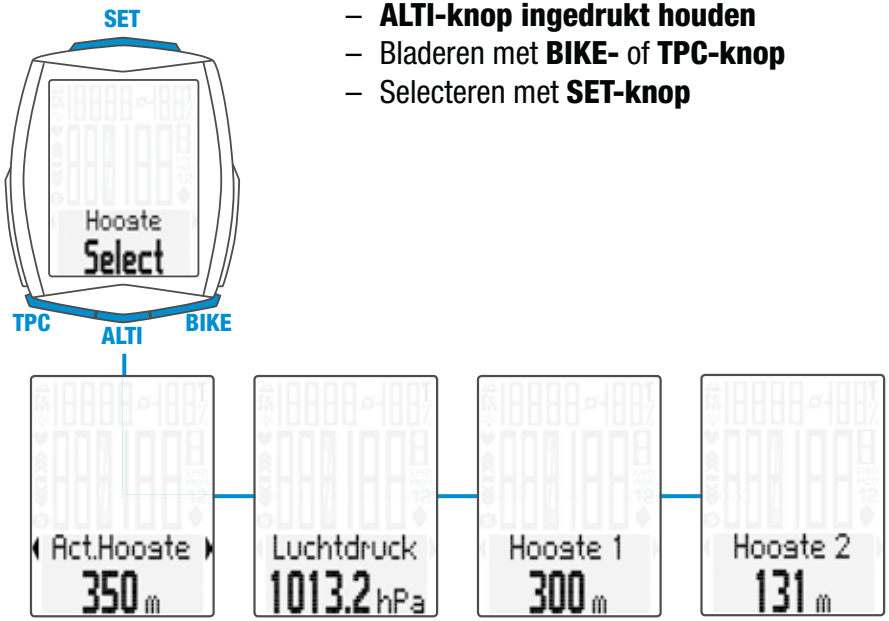

- **ALTI-knop ingedrukt houden**
- Bladeren met **BIKE-** of **TPC-knop**
- Selecteren met **SET-knop**

Instellingen met de SET-knop

- **Menu openen:**
  houd de SET-knop ingedrukt tot het menu opent
- **Bladeren van Logging naar Instelling:**
  met de BIKE- of TPC-knop
- **Instelmenu openen:** met de SET-knop
- **Blader in het instelmenu tot de gewenste instelling:**
  met de BIKE- of TPC-knop
- **Instelling openen:**
  met de SET-knop
- **Gegevens aanpassen:**
  met de BIKE- of TPC-knop
- **Instelling bevestigen:**
  met de SET-knop
- **Instelmenu sluiten/terug naar functiemenu:**
  SET-knop ingedrukt houden
- **Of instelmenu sluiten/een niveau terug:**
  ALTI-knop ingedrukt houden

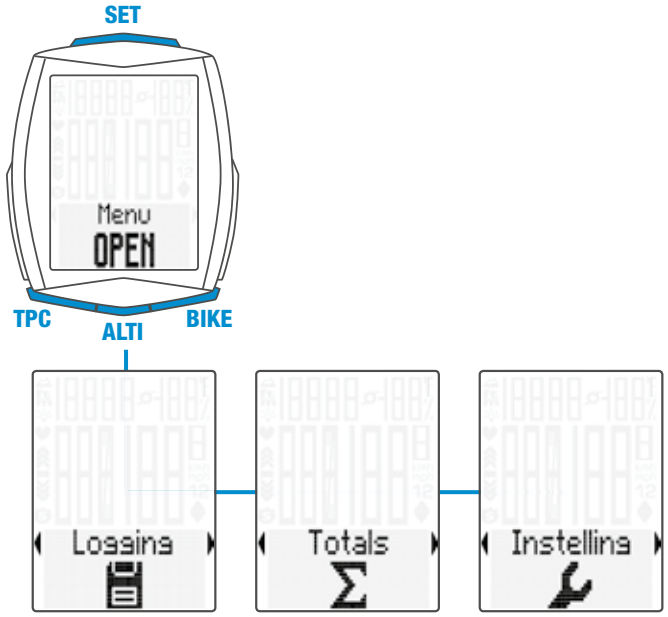

Instelmenu's

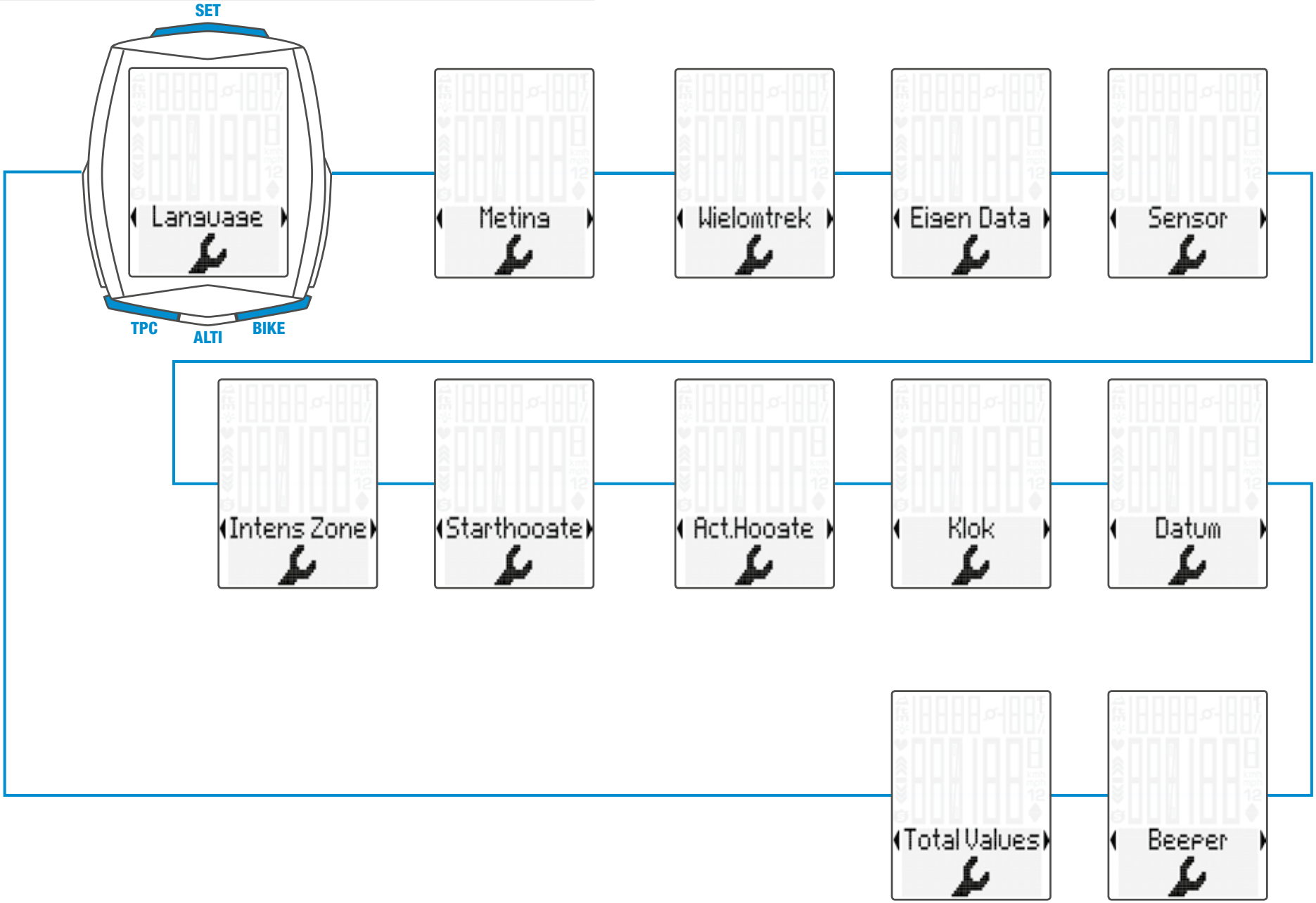

Instellen van de wielmaat

- **Menu openen:** houd de SET-knop ingedrukt tot het menu opent
- **Bladeren van Logging naar Instelling:** met de BIKE- of TPC-knop
- **Instelmenu openen:** met de SET-knop
- **Blader in het menu naar wielmaat:** met de BIKE-knop of de TPC-knop
- **Instelling starten:** met de SET-knop
- **Keuze Set handmatig of bandenlijst met de BIKE- of TPC-knop**
- **Keuze bevestigen:** met de SET-knop
- **Instelling afsluiten/menu verlaten/ terugkeren naar het functiemenu:** SET-knop ingedrukt houden

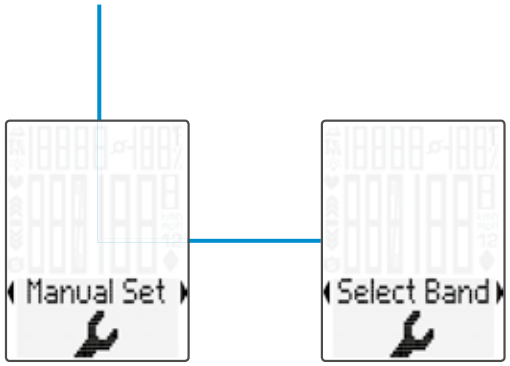

Invoer van de wiel-omtrek in mm (km/u) of inch (mph).

Invoer van de wielomtrek door selectie van wiel-maat in bandenlijst.

Handmatige invoer van de wielomtrek of selectie in bandenlijst.
Wielmaten, zie ook pagina 172–173.

Instellen van de totaalwaarden

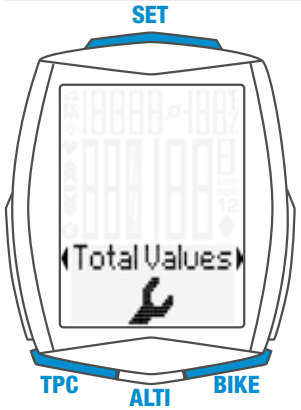

- **Menu openen:** houd de SET-knop ingedrukt tot het menu opent
- **Bladeren van Logging naar Instelling:** met de BIKE- of TPC-knop
- **Instelmenu openen:** met de SET-knop
- **Blader in het menu naar Total Values:** met de BIKE-knop of de TPC-knop
- **Open instelling:** met de SET-knop
- **In de instellingen van de totale waarden bladeren:** met BIKE of TPC-knop
- **Gekozen instelling openen:** met SET-knop
- **Instelling wijzigen:** met de BIKE of TPC-knop
- **Keuze bevestigen:** met de SET-knop
- **Instelling afsluiten/menu verlaten/ terugkeren naar het functiemenu:** SET-knop ingedrukt houden

LET OP: Alle gegevens blijven bij het vervangen van de batterij behouden.

Oproepen van totaalwaarden bij ingeschakelde hartslag-/trapfrequentie-optie

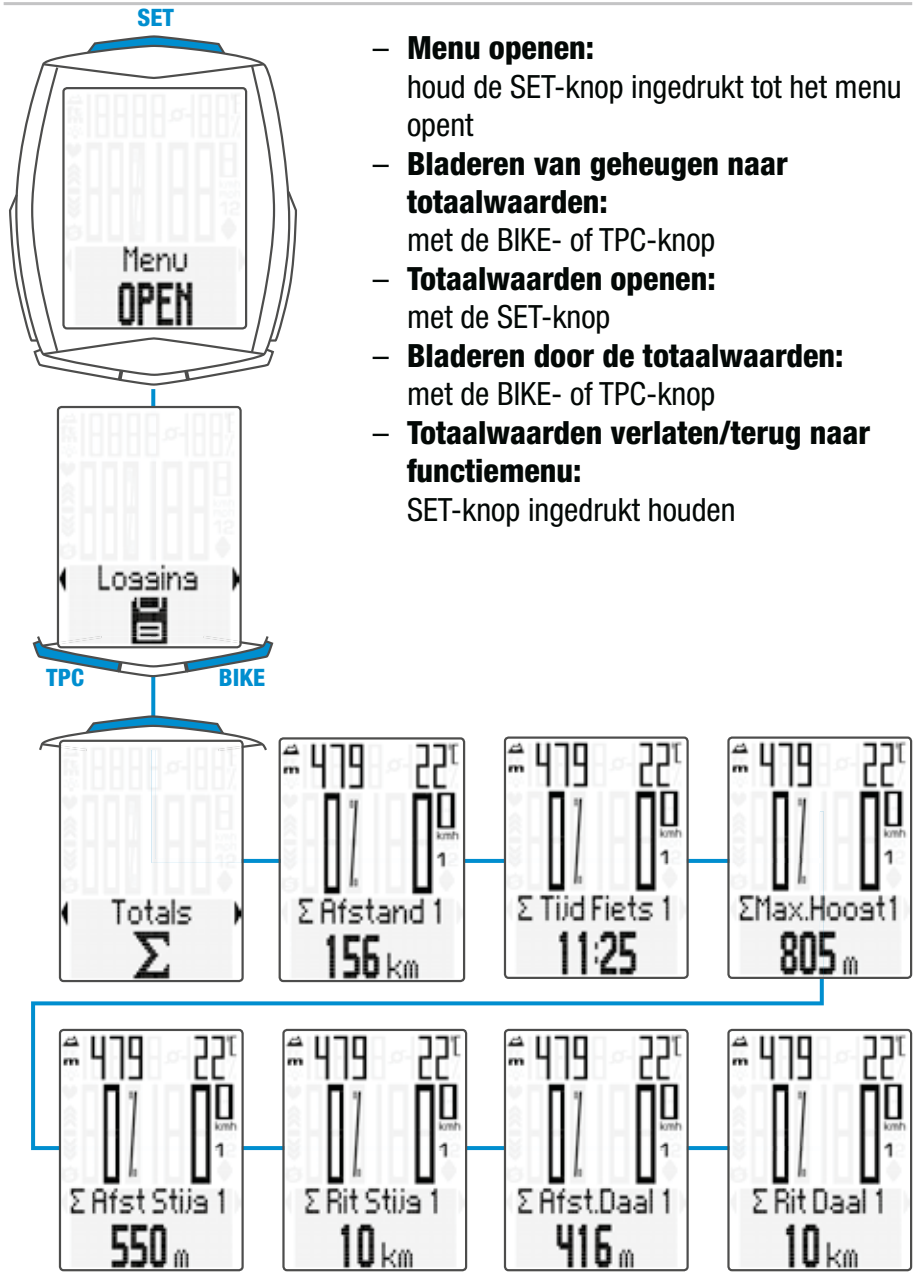

- **Menu openen:**
  houd de SET-knop ingedrukt tot het menu opent
- **Bladeren van geheugen naar totaalwaarden:**
  met de BIKE- of TPC-knop
- **Totaalwaarden openen:**
  met de SET-knop
- **Bladeren door de totaalwaarden:**
  met de BIKE- of TPC-knop
- **Totaalwaarden verlaten/terug naar functiemenu:**
  SET-knop ingedrukt houden

Terugstellen van alle totaalgegevens

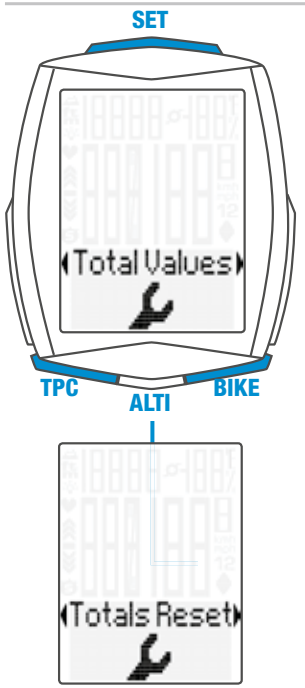

bijv. bij begin van nieuw seizoen.

- **Menu openen:**
  houd de SET-knop ingedrukt tot het menu opent
- **Bladeren van Logging naar Instelling:**
  met de BIKE- of TPC-knop
- **Instelmenu openen:**
  met de SET-knop
- **Bladeren naar Total Values:**
  met de BIKE- of TPC-knop
- **Instelling openen:**
  met de SET-knop
- **Bladeren naar Totals Reset:**
  met de BIKE- of TPC-knop
- **Totals Reset openen:**
  met de SET-knop
- **Selectie:**
  met de BIKE- of TPC-knop
- **Selectie bevestigen:**
  met de SET-knop
- **Instelling afsluiten/menu verlaten/terugkeren naar het functiemenu:**
  SET-knop ingedrukt houden

LET OP: Het terugstellen kan niet ongedaan worden gemaakt.

De ritgegevens op nul terugstellen

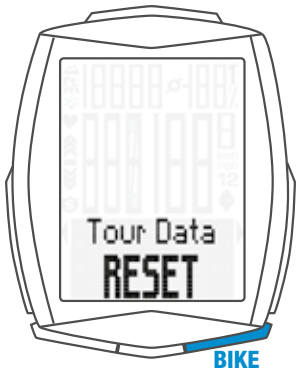

- **BIKE-knop ingedrukt houden**
- Op het scherm verschijnt de tekst: Tour Data RESET
- **BIKE-knop ingedrukt blijven houden**

Opmerking: Afstand, rijtijd, hoogtegegevens, calorieën (bij ingeschakelde hartslagoptie) worden bij de totaalgegevens gerekend. Alle tourdata worden bij RESET automatisch opgeslagen en kunnen dan in menu “Logging” worden bekeken.

Ritgegevens oproepen uit het geheugen

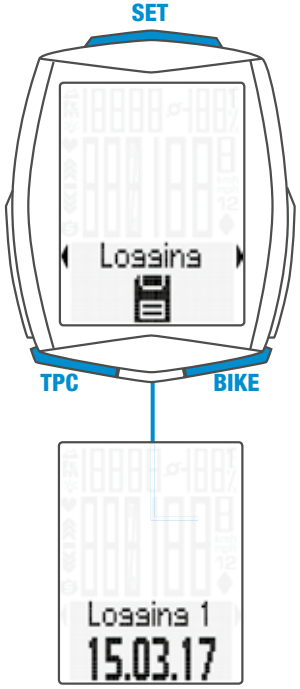

- **SET-knop ingedrukt houden**
- **Logging** met **SET-knop** openen
- **Bladeren** in het Memory: met **BIKE-** of **TPC-knop**
- **Openen** van de logs: met **SET-knop**
- **Bladeren** door de gedetailleerde ritgegevens: met **BIKE-** of **TPC-knop**
- Logging **verlaten**: **SET-knop ingedrukt houden**

Opmerking: met het optioneel verkrijgbare VDO docking station en de VDO Converter software kunt u alle logs uitlezen (in .fit -bestandsformaat, op Windows pc's en Android apparaten) en opslaan.

DEELRIT starten/stoppen

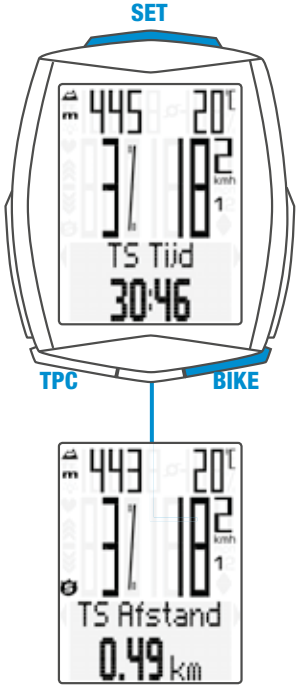

- **START:** BIKE- en SET-knop gelijktijdig kort indrukken
- **STOP:** BIKE- en SET-knop gelijktijdig kort indrukken
- **Opnieuw starten:** BIKE- en SET-knop nogmaals gelijktijdig kort indrukken
- **Terugstellen:** Indien de functie “Trip Section” op het display verschijnt, dan BIKE-knop ingedrukt houden.

LET OP: Bij snelheid nul stopt de deelritteller automatisch. Rijdt u verder, dan telt de deelritteller automatisch verder.

NAVIGATOR instellen

- Met de **BIKE-knop** brengt u de functie NAVIGATOR op het scherm
- **SET-knop ingedrukt houden**
- **Gegevens wijzigen:** met de **BIKE-knop** of de **TPC-knop**
- **Instelling bevestigen:** met de **SET-knop**

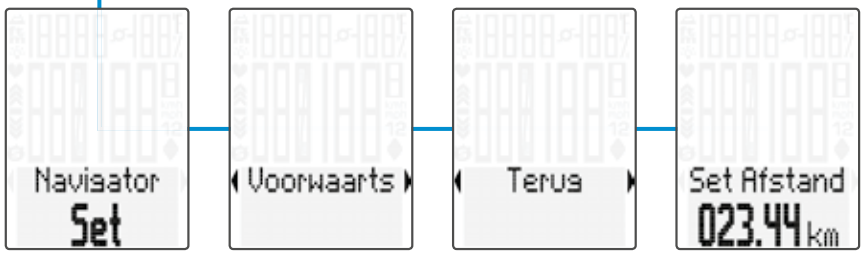

NAVIGATOR op nul terugstellen

- Navigatorfunctie weergeven
- **Terugstellen:** BIKE-knop ingedrukt houden

Verlichtingsmodus aan-uit

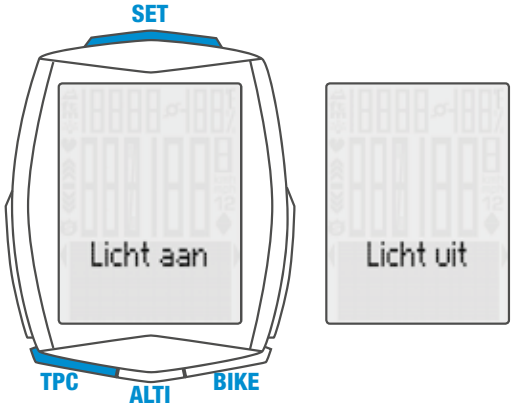

- **Aan:** TPC- en SET-knop gelijktijdig indrukken
- **Uit:** TPC- en SET-knop gelijktijdig indrukken

LET OP: De verlichtingsmodus wordt automatisch na een pauze uitgeschakeld om het batterijverbruik te beperken.

Hartslagoptie/trapfrequentie-optie activeren

LET OP: Voor inschakelen zijn hartslagzender (art.nr. CP3013) en/of trapfrequentiezender (art.nr. CP3012) nodig.

- **SET-knop ingedrukt houden**
- **Van Logging naar instelling** bladeren: met **BIKE-** of **TPC-knop**
- Met **SET-knop** openen
- Met **BIKE-** of **TPC-knop** bladeren naar **SENSOR**
- Met **SET-knop** sensorselectie openen
- Met **BIKE-** of **TPC-knop** sensor kiezen
- Met **SET-knop** bevestigen
- **Instelling afsluiten/menu verlaten/ terugkeren naar het functiemenu:** SET-knop ingedrukt houden

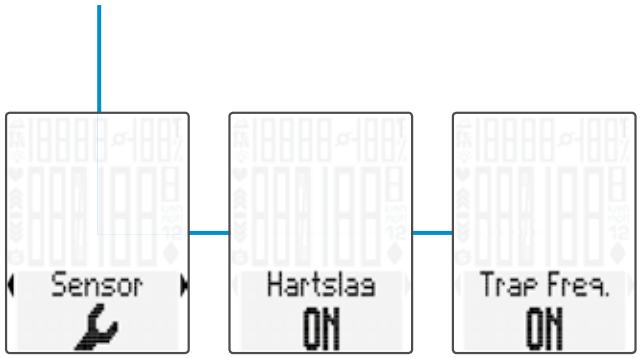

Zenders koppelen

- M6.1-computer in stuurhouder plaatsen
- Snelheidsweergave knippert
- Bij ingeschakelde hartslagoptie: hartslagweergave knippert
- Bij ingeschakelde trapfrequentie-optie: trapfrequentieweergave knippert
- Knipperende weergave: zenders worden gezocht
- Aan voorwiel draaien: snelheid wordt gevonden en weergegeven
- Aan trappers draaien: trapfrequentie wordt gevonden en weergegeven
- Hartslagzender plaatsen: hartslag wordt gevonden en weergegeven

LET OP: Wanneer tijdens het koppelen storing optreedt door andere stralingsbronnen, dan verschijnt op het scherm de melding **„Te veel signalen”**. De melding bevestigt u met een willekeurige knop. Daarna gaat u van de plek met storing weg en gaat u ergens anders heen. Draai de computer uit de stuurhouder. Plaats de computer opnieuw in de stuurhouder. De computer voert nu opnieuw een koppeling uit.

Mogelijke storingsbronnen:
- Led-verlichting
- Mobiele telefoon
- GPS-ontvanger
- WLAN
- Beveiligingsinstallaties in de winkel

Deze storingsbronnen kunnen het koppelen storen.

LET OP: In de zender moet bij eerste ingebruikname de schakelaar voor de fietsherkenning ingeschakeld worden op fiets 1 of fiets 2. Alleen dan werkt de automatische fietsherkenning.

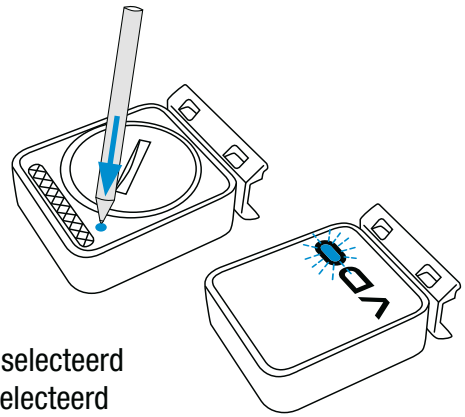

Toets **LANG** ingedrukt houden, tot de LED knippert.
1 keer knipperen groen = fiets 1 is geselecteerd
2 keer knipperen rood = fiets 2 is geselecteerd

Garantiebepalingen

VDO Cycle Parts geeft voor uw VDO-computer een garantie van **2 jaar vanaf de koopdatum**. De garantie geldt voor materiaal- en fabricagefouten aan de computer zelf, aan de sensor/zender en aan de stuurhouder. Kabels, batterijen en montagematerialen zijn uitgesloten van garantie.

De garantie geldt alleen wanneer de betroffen onderdelen niet zijn geopend (uitzondering: batterijvak van de computer), geen geweld is gebruikt en geen moedwillige schade aanwezig is.

Bewaar de kassabon a.u.b. zorgvuldig, want in geval van een klacht moet deze getoond worden. Bij een terechte klacht krijgt u van ons een vergelijkbaar omruilapparaat. Een aanspraak op vervanging door een identiek model bestaat niet, als door verandering van model de productie van het gereclameerde model stopgezet werd.
Neem voor alle klachten en aanspraken op garantie contact op met uw detailhandel waar u het apparaat gekocht heeft. Of stuur uw klacht direct aan:

Cycle Parts GmbH
Le Quartier Hornbach 13
67433 Neustadt/Weinstrasse (Duitsland)

Voor technische vragen zijn wij beschikbaar via onze hotline:

+49 (0) 63 21- 95 82 7 - 10
+49 (0) 63 21- 95 82 7 - 18

Onze telefonische helpdesk is er voor u van
9:00 - 12:00 uur, maandag t/m vrijdag
service@cycleparts.de

Meer technische informatie vindt u op:
www.vdocyclecomputing.com

In het kader van verdere ontwikkelingen behouden wij ons technische wijzigingen voor.

EU-conformiteitsverklaring

Wij, CYCLE PARTS GmbH, Le Quartier Hornbach 13 ,
D-67433 Neustadt/Weinstr., Duitsland verklaren, dat de VDO-fietscomputer met draadloze overdracht VDO M6.1 en alle zenders D3-SPEED, D3-CAD, D3-HR bij gebruik volgens de voorschriften voldoen aan de
RED Directive 2014/53/EU en RoHS Directive 2011/65/EU.

U vindt de conformiteitsverklaring op: ce.cycleparts.de/m6_1

CE

Correcte afvoer van dit product (elektronisch afval)

(Van toepassing in landen van de Europese Unie en andere Europese landen met een systeem voor gescheiden inzameling)
Het kenmerk op het product en op de bijbehorende documentatie geeft aan dat het na afloop van de levensduur niet samen met het normale huisvuil mag worden afgevoerd. Voer dit apparaat gescheiden van ander afval af, om het milieu en de menselijke gezondheid niet te beschadigen door ongecontroleerd afval weggooien. Zorg ervoor dat de grondstoffen van het apparaat duurzaam worden hergebruikt. Privégebruikers nemen contact op met de leverancier waar ze het product hebben gekocht of met de verantwoordelijke overheidsinstantie om te weten te komen hoe u het apparaat op milieuvriendelijke wijze kunt hergebruiken. Zakelijke gebruikers dienen zich te wenden tot hun leverancier en de voorwaarden van de koopovereenkomst na te lezen. Dit product mag niet samen met ander bedrijfsafval worden afgevoerd.

IC-Addendum

This device complies with Industry Canada licence-exempt RSS standard(s). Operation is subject to the following two conditions:
(1) This device may not cause interference,
and
(2) this device must accept any interference, including interference that may cause undesired operation of the device.

This Class digital apparatus complies with Canadian ICES-003.

FCC-Addendum

This device complies with part 15 of the FCC Rules. Operation is subject to the following two conditions:
(1) This device may not cause harmful interference,
and
(2) this device must accept any interference received,
including interference that may cause undesired operation.

NOTE: This equipment has been tested and found to comply with the limits for a Class B digital device, pursuant to part 15 of the FCC Rules. These limits are designed to provide reasonable protection against harmful interference in a residential installation. This equipment generates, uses and can radiate radio frequency energy and, if not installed and used in accordance with the instructions, may cause harmful interference to radio communications. However, there is no guarantee that interference will not occur in a particular installation. If this equipment does cause harmful interference to radio or television reception, which can be determined by turning the equipment off and on, the user is encouraged to try to correct the interference by one or more of the following measures:

- Reorient or relocate the receiving antenna.
- Increase the separation between the equipment and receiver.
- Connect the equipment into an outlet on a circuit different from that to which the receiver is connected.
- Consult the dealer or an experienced radio/TV technician for help.

Changes or modifications not expressly approved by the party responsible for compliance could void the user's authority to operate the equipment.

FCC ID: TF0M61

Wheelsize Chart

Tire size	ETRO	KMH WS in mm	MPH WS in inch
16 x 1,75	47-305	1272	50,1
20 x 1,75	47-406	1590	62,6
24 x 1,75	47-507	1907	75,1
26 x 1,5	40-559	2026	79,8
26 x 1,75	47-559	2070	81,5
26 x 1,9		2089	82,2
26 x 2,00	50-559	2114	83,2
26 x 2,10	54-559	2125	83,7
26 x 2,25	57-559	2145	84,4
26 x 2,35	60-559	2160	85,0
26 x 2,40	62-559	2170	85,4
28 x 1,5	40-622	2224	87,6
28 x 1,6	42-622	2235	88,0

Wheelsize Chart

Tire size	ETRO	KMH WS in mm	MPH WS in inch
28 x 1,75	47-622	2268	89,3
29 x 2,10	54-622	2295	90,4
29 x 2,25	57-622	2288	90,1
29 x 2,40	62-622	2300	90,6
650 B		2100	82,7
700 x 18C	18-622	2102	82,8
700 x 20C	20-622	2100	83,2
700 x 23C	23-622	2125	82,5
700 x 25C	25-622	2135	84,5
700 x 30C	30-622	2149	84,6
700 x 32C	32-622	2174	85,6
700 x 38C	38-622	2224	87,6

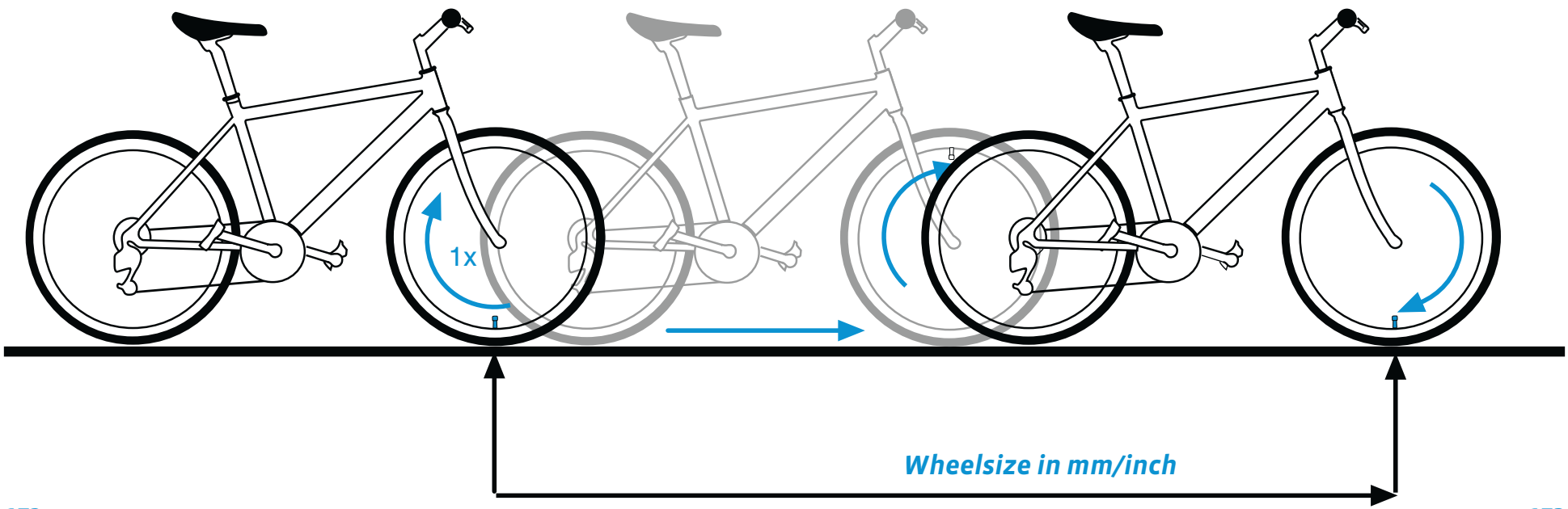

Handlebar mount

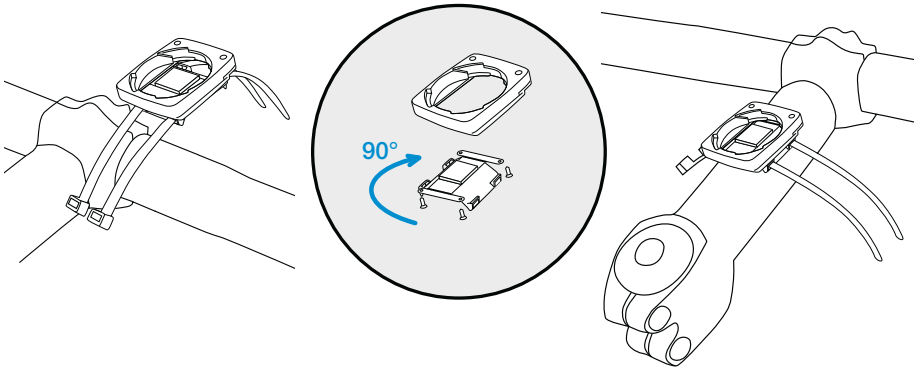

Installation of the magnet

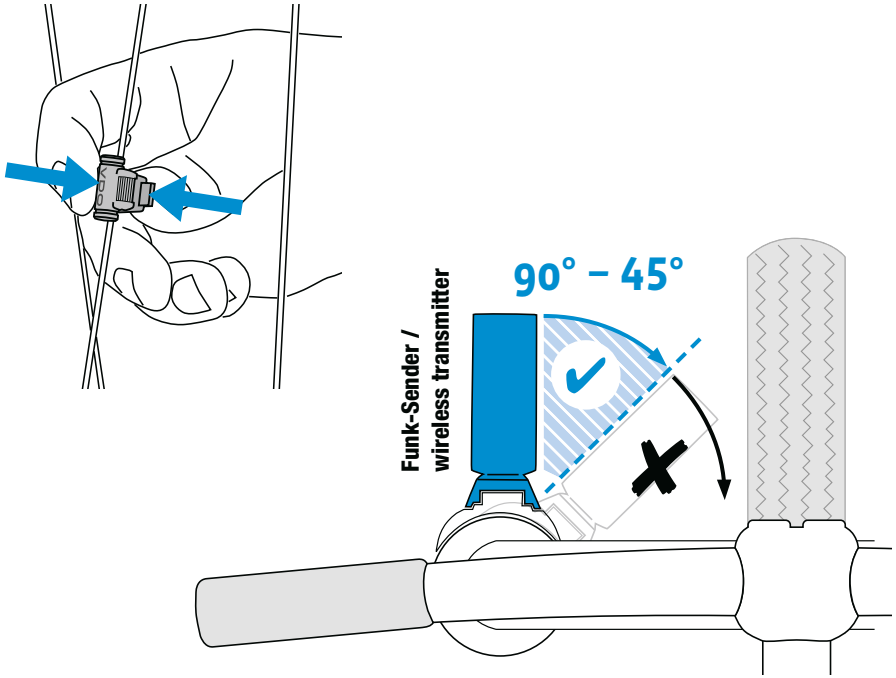

Installation wireless transmitter

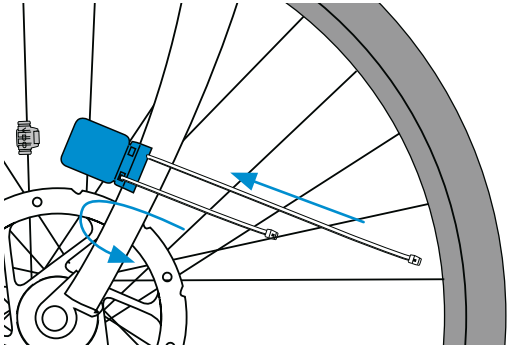

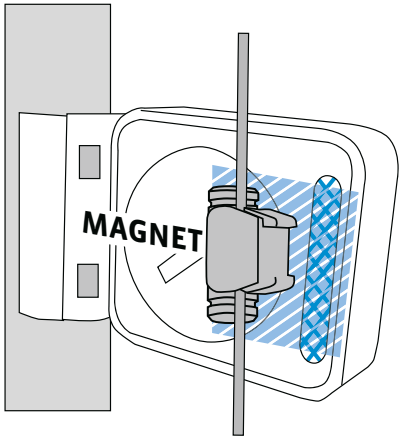

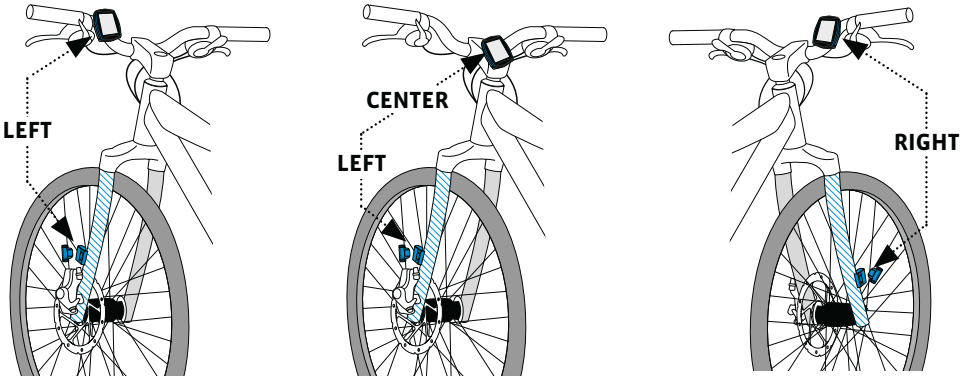

Battery change bike computer

Beim Batteriewechsel gehen **KEINE** Daten verloren.
Sie benötigen eine Batterie 3 V-Type 2450.
Achtung: Nach der Entnahme der leeren Batterie **bitte 10 Sekunden warten** vor dem Einlegen der neuen Batterie.

When battery is replaced **NO** data is lost.
You need battery 3 V type 2450.
Attention: After taking out of empty battery, **please wait for 10 seconds** before putting in new battery.

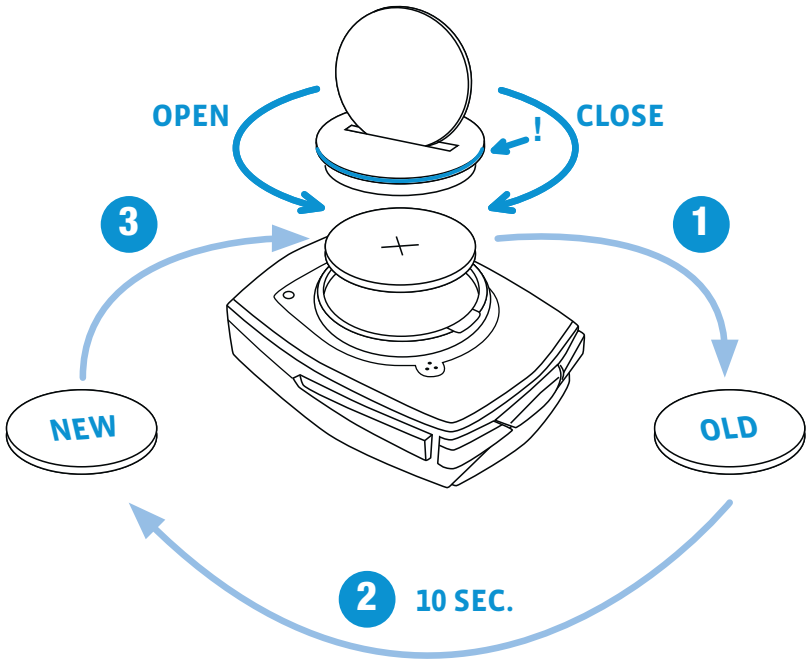

Battery change speed transmitter

Sie benötigen eine Batterie 3 V-Type 2032.
Achtung: Nach der Entnahme der leeren Batterie **bitte 10 Sekunden warten** vor dem Einlegen der neuen Batterie.

You need battery 3 V type 2032.
Attention: After taking out of empty battery, **please wait for 10 seconds** before putting in new battery.

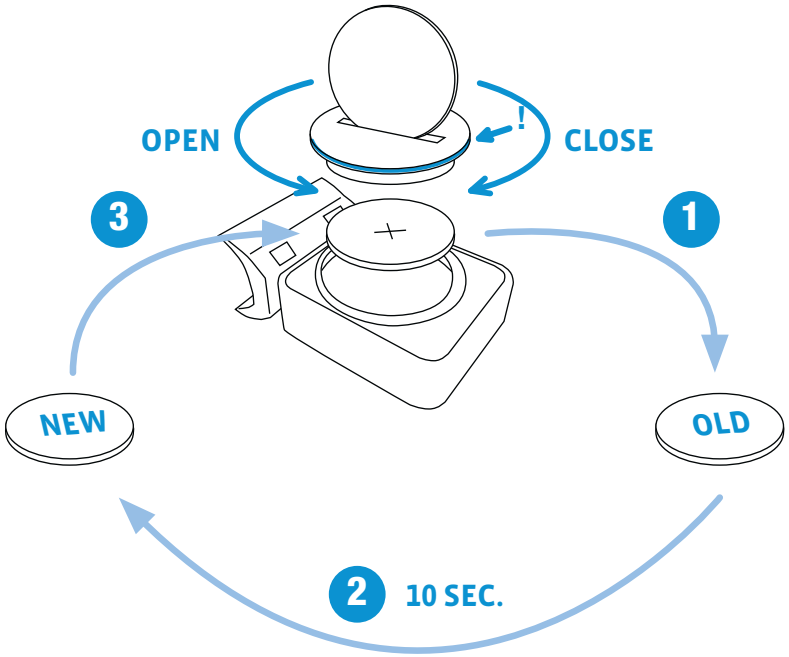

Technical specifications

Computer:
Approx. 49 H x 38 W x 12 D mm
Display:
H approx. 39 mm, W approx. 29 mm

Computer weight:
Approx. 30 g
Handlebar bracket weight:
Approx. 10 g
Speed transmitter weight:
Approx. 20 g
Cadence transmitter weight:
Approx. 20 g
Heart rate transmitter weight:
Approx. 50 g

Computer battery:
3V, type 2450
Computer battery service life:
Approx. 2 years (approx. 400 ride hours, approx. 8,000 km (5,000 mi)

Speed transmitter battery:
3V, type 2032
Speed transmitter battery life:
Approx. 1.5 years (approx. 1,000 ride hours, approx. 20,000 km (12,000 mi)

Cadence transmitter battery:
3V, type 2032
Cadence transmitter battery life:
Approx. 1.5 years (approx. 1,000 ride hours, approx. 20,000 km (12,000 mi)

Heart rate transmitter battery:
3V, type 2032

Heart rate transmitter battery life:
Approx. 1.5 years (approx. 1,000 ride hours, approx. 20,000 km (12,000 mi)

Wireless transmission ranges:
Speed transmitter: 75 cm
Cadence transmitter: 90 cm
Heart rate transmitter: 75 cm

Temperature indicator range on the display:
-20°C to +70°C/ -4°F to +158°F

Speed range for wheel size 2,155 mm:
Min 2.0 km/h, Max 199 kmh

Ride time measurement range:
Up to 99:59:59 HH:MM:SS.
Trip distance odometer measurement range:
Up to value 9,999.99 km or mi
NAVIGATOR measurement range:
From -99.99 to +999.99 km or mi
Total km measurement range:
Up to value 99,999 km or mi
Total ride time measurement range:
9999:59 HHHH:MM
Heart rate measurement range:
40 to 240 bpm
Cadence measurement range:
20 to 180 rpm

Wheel circumference setting range:
From 100 mm to 3,999 mm (3.9 to 157.4 inches)

Altitude measurement range:
-999 m to +4,999 m/-999 ft to 16,999 ft

DOCKING STATION FÜR VDO M6.1

DOCKING STATION FOR VDO M6.1

Kurz-Bedienungsanleitung
Short instruction manual
Notice d‘utilisation abrégée
Guida rapida
Manual de instrucciones breve
Beknopte gebruiksaanwijzing

FCC STATEMENT

This device complies with Part 15 of the FCC Rules. Operation is subject to the following two conditions:
(1) This device may not cause harmful interference, and
(2) This device must accept any interference received, including interference that may cause undesired operation.
The grantee is not responsible for any changes or modifications not expressly approved by the party responsible for compliance. Such modifications could void the user’s authority to operate the equipment.
NOTE: This equipment has been tested and found to comply with the limits for a Class B digital device, pursuant to part 15 of the FCC Rules. These limits are designed to provide reasonable protection against harmful interference in a residential installation. This equipment generates, uses and can radiate radio frequency energy and, if not installed and used in accordance with the instructions, may cause harmful interference to radio communications. However, there is no guarantee that interference will not occur in a particular installation. If this equipment does cause harmful interference to radio or television reception, which can be determined by turning the equipment off and on, the user is encouraged to try to correct the interference by one or more of the following measures:

– Reorient or relocate the receiving antenna.
– Increase the separation between the equipment and receiver.
– Connect the equipment into an outlet on a circuit different from that to which the receiver is connected.
– Consult the dealer or an experienced radio/TV technician for help.

FCC ID: TFOM61
Model: VDO DS M6.1

Cycle Parts GmbH, Le Quartier Hornbach 13, 67433 Neustadt/Weinstraße, Germany, +49 (0)6321-95827-10

1

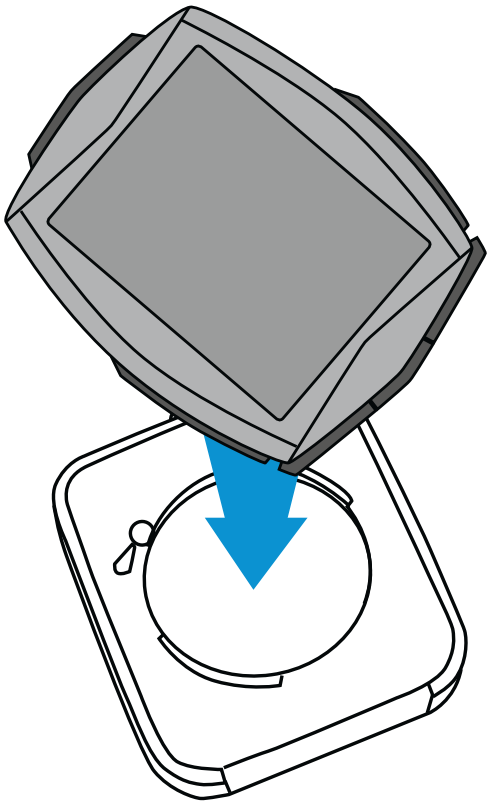

2

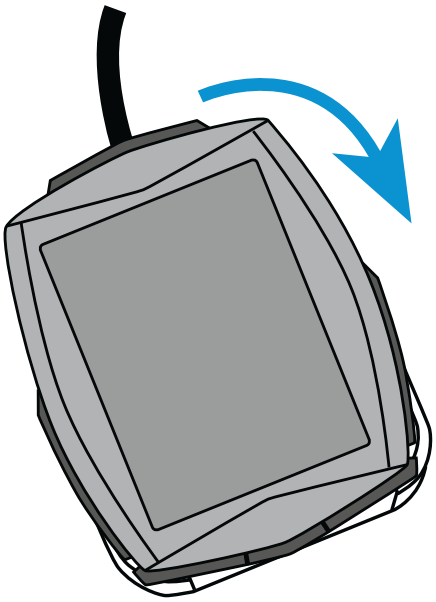

3

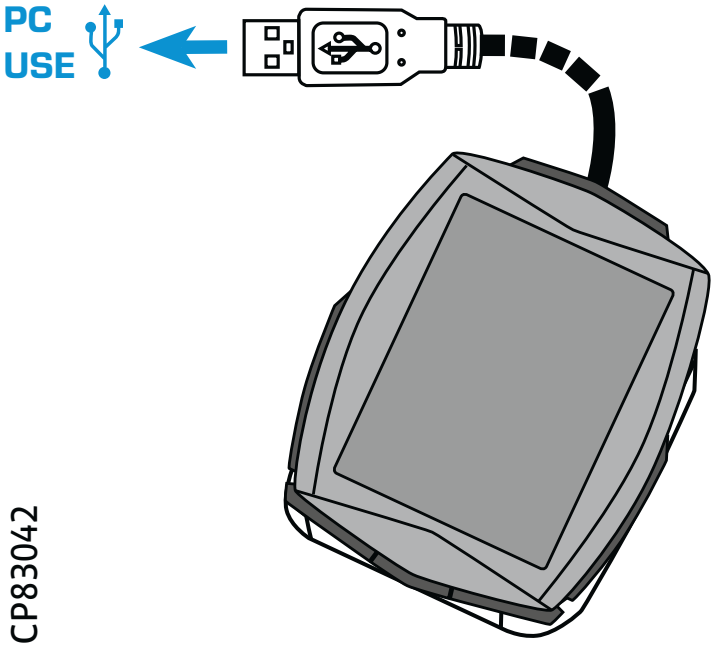

CP83042

EU-Konformitätserklärung

Hiermit erklärt CYCLE PARTS GmbH, Le Quartier Hornbach 13, D-67433 Neustadt/Weinstr., dass sich die Docking Station für VDO M6.1 in Übereinstimmung mit den grundlegenden Anforderungen und den anderen relevanten Vorschriften der Richtlinie 2014/30/EU befindet.

http://ce.cycleparts.de/dsm6_1

EU-Declaration of Conformity

CYCLE PARTS GmbH, Le Quartier Hornbach 13, D-67433 Neustadt/Weinstr., hereby declares that the Docking Station for VDO M6.1 comply with the fundamental requirements and other relevant regulations of Directive 2014/30/EU.

http://ce.cycleparts.de/dsm6_1

CE

VDO CYCLECOMPUTING

CE Information

EN You can find the CE declaration at: ce.cycleparts.de/m6_1

DE Sie finden die Konformitäts-Erklärung unter folgendem Link: ce.cycleparts.de/m6_1

FR Vous trouverez la déclaration CE à l'adresse : ce.cycleparts.de/m6_1

IT La dichiarazione CE è disponibile all'indirizzo: ce.cycleparts.de/m6_1

ES Puede encontrar la declaración de conformidad CE en: ce.cycleparts.de/m6_1

PT Poderá encontrar a declaração CE em: ce.cycleparts.de/m6_1

NL U kunt de CE-certificering vinden op: ce.cycleparts.de/m6_1

PL Deklaracja CE znajduje się na stronie: ce.cycleparts.de/m6_1

CZ ES prohlášení najdete na adrese: ce.cycleparts.de/m6_1

DK Du kan finde EF-overensstemmelseserklæringen på: ce.cycleparts.de/m6_1

FI CE-vakuutus on luettavissa osoitteessa: ce.cycleparts.de/m6_1

NO Du finner CE-deklarasjonen under: ce.cycleparts.de/m6_1

SE Du kan hitta CE-deklarationen under: ce.cycleparts.de/m6_1

RU Декларацию о соответствии нормам ЕС Вы можете найти по адресу: ce.cycleparts.de/m6_1

HU A CE megfelelőségi tanúsítvány a ce.cycleparts.de/m6_1 oldalon található.

TR AT uygunluk beyanını ce.cycleparts.de/m6_1 adresinde bulabilirsiniz.

RO Declarația de conformitate CE poate fi găsită la: ce.cycleparts.de/m6_1

BG CE декларацията можете да намерите на: ce.cycleparts.de/m6_1

SI Izjavo CE najdete na ce.cycleparts.de/m6_1

SK ES vyhlásenie nájdete na adrese: ce.cycleparts.de/m6_1

Cycle Parts GmbH
Le Quartier Hornbach 13
67433 Neustadt/Weinstrasse (Germany)

www.vdocyclecomputing.com

CP830060/2