Rideau d'idendification IRW DeLaval

Guide de l’utilisateur

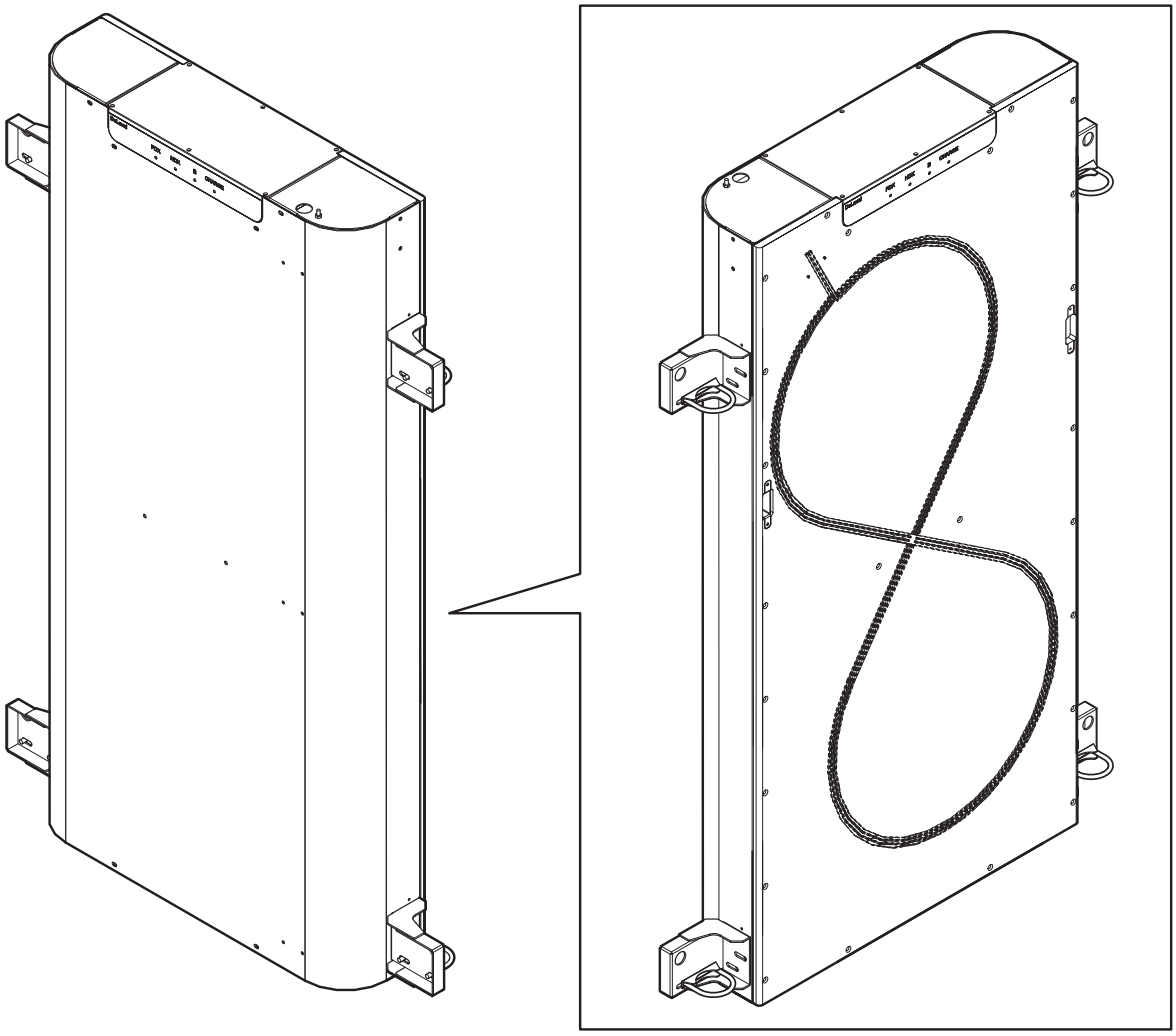

© DeLaval 2015.
2015-11-02, Version 5

87086813
Guide de l'utilisateur original

Rideau d'idendification IRW DeLaval

Table des matières

Déclaration de conformité CE - Rideau d'idendification IRW DeLaval **5**

Consignes de sécurité **7**

- Rideau d'idendification IRW DeLaval

1 Avant-propos 7
2 Avis de non-responsabilité 7
3 Règlements de sécurité 7
4 Déclaration de conformité FCC 8
5 Déclaration de conformité IC 9
6 Étiquettes de sécurité sur l'équipement 10
7 Plaque signalétique 10
8 Garantie 11

Description générale **12**

- Rideau d'idendification IRW DeLaval

1 Introduction 12

Entretien effectué par l'opérateur **14**

- Rideau d'idendification IRW DeLaval

1 Tâches d'entretien 14

Recherche de pannes **16**

- Rideau d'idendification IRW DeLaval

1 Généralités 16

Élimination **17**

- Rideau d'idendification IRW DeLaval

1 Informations relatives à l'élimination et au recyclage 17
1.1 Élimination des matériaux d'emballage 17
1.2 Élimination des équipements électriques et électroniques avec ou sans batterie 17

© DeLaval 2015.

Table des matières

© DeLaval 2015.

Déclaration de conformité CE

Nom du produit :	**Rideau d'idendification IRW DeLaval**
Type :	IRW-FDX réf. 94066382
Rapport No.	80009947 version 1

Le produit est conforme aux exigences des directives suivantes :

Directive 1999/5/CE concernant les équipements hertziens et les équipements terminaux de télécommunications
Directive relative à la limitation de l'utilisation de certaines substances dangereuses - 2011/65/UE

Normes harmonisées qui ont été utilisées :

ETSI EN 300 330-1 V1.7.1 (2010-02)

ETSI EN 302 330-2 V1.5.1 (2010-02)

EN 301 489-01 (V1.9.2)

EN 301 489-03 (V1.6.1)

EN 61000-6-4 (2007) + A1 (2011)

EN 61000-6-2 (2005)

Autres normes et spécifications techniques qui ont été utilisées :

Conforme à la directive RoHS, 2011/65/EU en matière de contrôle de la conception et de l'achat

Tumba 2015-10-21

Signature :

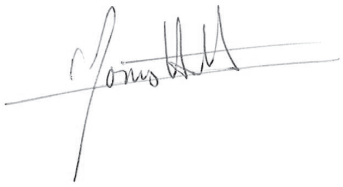

Nom :	Jonas Hällman
Fonction :	Executive Vice President
Département :	Business Area Milking Systems

Contact : Product Manager
P.O. Box 39
SE 147 21 TUMBA
Sweden

© DeLaval 2015.

Nom et adresse du fabricant :

DeLaval International AB
P.O. Box 39
SE 147 21 TUMBA
Sweden

© DeLaval 2015.

Consignes de sécurité

Rideau d'idendification IRW DeLaval

1 Avant-propos

Il est de votre responsabilité de vous assurer que les personnes en charge de l'utilisation ou du fonctionnent de cet équipement suivent toutes les consignes de sécurité et les instructions de fonctionnement pour cet équipement. Vous ne devez en aucun cas utiliser cet appareil s'il présente des défauts. L'utilisation de ce matériel est réservée aux personnes averties et formées.

2 Avis de non-responsabilité

Les informations, les instructions et les pièces indiquées dans ce manuel sont applicables à la date de parution de ce manuel. DeLaval se réserve le droit d'effectuer toute modification nécessaire à l'amélioration de ses matériels sans préavis.

3 Règlements de sécurité

Avertissement !
L'équipement est lourd et pourrait provoquer de graves blessures par écrasement en cas de chute.

Obligatoire !
Débranchez toujours l'équipement avant de déposer les carters, les capots et les autres dispositifs de sécurité.

© DeLaval 2015.

4 Déclaration de conformité FCC

Remarque ! *Toutes transformations ou modifications apportées à l'équipement non expressément autorisées par l'entité responsable de la conformité peuvent faire perdre à l'utilisateur son droit de faire fonctionner cet équipement.*

Cet équipement a été testé et déclaré conforme aux limites pour appareils numériques de classe B, conformément à la section 15 des règlements de la FCC. Ces limites visent à garantir une protection raisonnable contre les interférences nuisibles dans une installation résidentielle. Cet appareil génère, utilise et émet de l'énergie de fréquences radio. En outre, s'il n'est pas installé et employé conformément aux instructions, il peut provoquer des interférences nuisibles aux communications radio. Toutefois, rien ne garantit l'absence d'interférences dans une installation particulière.

Si cet équipement produit une interférence nuisible à la réception de la radio ou de la télévision, ce qui peut être déterminé en l'allumant puis en l'éteignant, il est recommandé à l'utilisateur de prendre l'une des mesures suivantes pour tenter de remédier à ces interférences :

- Réorienter ou repositionner l'antenne de réception.
- Augmenter la distance entre l'équipement et le récepteur.
- Brancher l'équipement à une prise appartenant à un circuit différent de celui du récepteur.
- Obtenir de l'aide auprès du concessionnaire ou d'un technicien radio/TV expérimenté.

Cet appareil est conforme aux limitations prévues par la FCC pour l'exposition aux irradiations RF dans le cadre d'un environnement d'accès libre. L'antenne utilisée pour ce transmetteur doit être installée de manière à offrir une distance de séparation d'au moins 20 cm de toutes les personnes et ne doit pas être co-utilisée ou fonctionner en même temps qu'une autre antenne ou qu'un autre émetteur.

© DeLaval 2015.

5 Déclaration de conformité IC

Cet appareil est conforme aux normes d'exemption de licence RSS d'Industrie Canada. Son fonctionnement est soumis aux deux conditions suivantes :

- Cet appareil ne doit pas causer d'interférence.
- Cet appareil doit accepter toute interférence, notamment les interférences qui peuvent affecter son fonctionnement.

© DeLaval 2015.

6 Étiquettes de sécurité sur l'équipement

Les étiquettes de sécurité doivent être remplacées si elles ne tiennent plus en place. Toutes les étiquettes doivent rester propres et lisibles.

Emplacement des étiquettes de sécurité

	Indication	Explication
	Placée sur le couvercle du boîtier électronique.	Évitez impérativement de toucher le circuit imprimé situé à l'intérieur du boîtier électronique - certains composants sont chargés et pourraient vous envoyer une décharge électrique, voir (voirSch. 1).
	Placées des deux côtés courts au-dessus des supports de fixation supérieurs.	L'équipement est lourd et pourrait provoquer de graves blessures par écrasement en cas de chute.
NO HIGH PRESSURE	Placées des deux côtés courts à proximité de la zone de la cellule photoélectrique.	Évitez impérativement de nettoyer l'équipement avec un nettoyeur haute pression.

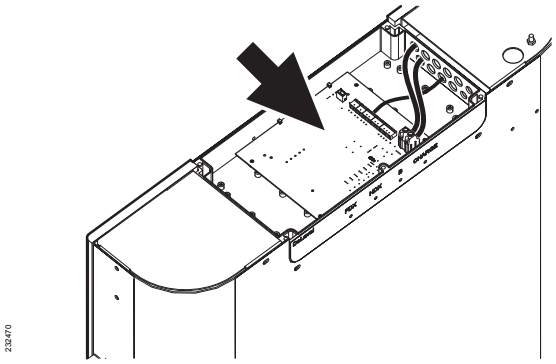

Sch. 1: Ne touchez pas le boîtier électronique indiqué.

7 Plaque signalétique

Une étiquette sur laquelle figurent le numéro de produit, le numéro de série et la certification de l'appareil est apposée sur le côté de l'antenne.

© DeLaval 2015.

8 Garantie

Remarque ! *La responsabilité de DeLaval ne pourra être engagée pour les dommages résultant d'une installation défectueuse, d'une mauvaise utilisation ou d'un manque de soin et d'entretien apportés du matériel.*

Remarque ! *La société DeLaval ne pourrait être tenue responsable des dommages causés par le gel. Le propriétaire ou l'utilisateur doit prendre toutes les mesures nécessaires pour éviter que la température ambiante autour de l'équipement ne chute en-dessous du point de congélation.*

© DeLaval 2015.

Description générale

Rideau d'idendification IRW DeLaval

1 Introduction

Le système d'identification IRW est utilisé pour identifier les vaches équipées de médailles B ou de transpondeurs ISO.

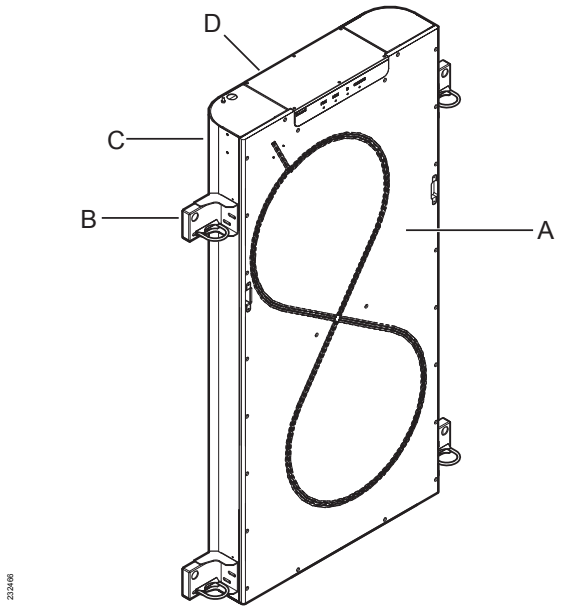

Sch. 2: IRW.

A: Panneau d'antenne
B: Support avec œillets de levage
C: Support en acier galvanisé
D: Boîtier électronique

© DeLaval 2015.

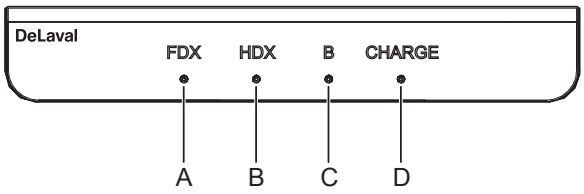

233477

Sch. 3: LED du boîtier électronique IRW.

A ("FDX"):	Voyant allumé lorsqu'un transpondeur FDX est identifié
B ("HDX"):	Voyant allumé lorsqu'un transpondeur HDX est identifié
C ("B"):	Voyant allumé lorsqu'une médaille B est identifiée
D ("Charge"):	Voyant clignotant lors de la transmission d'un champ d'activation

© DeLaval 2015.

Entretien effectué par l'opérateur

Rideau d'idendification IRW DeLaval

1 Tâches d'entretien

No.	Tâche d'entretien effectuée par l'opérateur	Fréquence	Intervalle max.	Pièces ou kits de rechange
1	Nettoyage du panneau d'antenne	-	Chaque jour	
2	Vérification de la cellule photoélectrique	-	Chaque jour	
3	Vérification des vis et des boulons	-	Une fois par an	

Fréquence	-
Intervalle max.	Chaque jour
Durée estimée :	-
Type d'entretien :	Nettoyer

No. 1 Nettoyage du panneau d'antenne

Attention !

Risques de dommages, de blessures ou de chocs électriques !

Évitez impérativement de nettoyer cet équipement avec un nettoyeur haute pression ou au jet. Cet équipement est sensible et peut être endommagé de façon permanente par une pression élevée.

Opérations à effectuer tous les jours :

- Nettoyez le panneau d'antenne à l'eau uniquement.

Fréquence	-
Intervalle max.	Chaque jour
Durée estimée :	-
Type d'entretien :	Vérifier

No. 2 Vérification de la cellule photoélectrique

Opérations à effectuer tous les jours :

- Vérifiez que la cellule photoélectrique est propre.

© DeLaval 2015.

Fréquence	-
Intervalle max.	Une fois par an
Durée estimée :	-
Type d'entretien :	Vérifier

No. 3 Vérification des vis et des boulons
Opérations à effectuer tous les ans :

- Vérifiez que l'ensemble des vis et des boulons sont bien serrés.

© DeLaval 2015.

Recherche de pannes

Rideau d'idendification IRW DeLaval

1 Généralités

No.	Symptôme	Cause	Action
1	ID erronée ou ID manquée. Taux d'identification faible.	Plusieurs animaux se trouvent devant l'antenne.	Vérifier qu'il ne manque pas d'équipement métallique et que la structure n'est pas déformée. Si le problème persiste, contactez le technicien d'entretien DeLaval.
		La médaille/le transpondeur ne fonctionne pas.	Remplacer la médaille/le transpondeur cassé(e) ou émettant un signal faible.
		Boucle d'oreille installée sur le mauvais côté.	Placer la médaille du bon côté.
		Cellule photoélectrique sale ou cassée.	Nettoyer la cellule photoélectrique. Si le problème persiste, contactez le technicien d'entretien DeLaval.
		Autres causes ayant les mêmes symptômes.	Veuillez contacter le technicien d'entretien DeLaval.
2	ID manquées lorsque les animaux entrent dans la salle de traite.	Problèmes d'interférences ou de perturbations.	Veuillez contacter le technicien d'entretien DeLaval.
3	Le voyant LED sur le système d'identification IRW indique que les médailles/transpondeurs sont lu(e)s mais l'identification de la vache n'apparaît sur aucun MPC lorsque la vache entre dans la salle de traite.	Problème de communication.	Veuillez contacter le technicien d'entretien DeLaval.
4	L'ID de l'animal est effacée du pilote de traite MPC avant que la salle de traite ne soit remplie.	Problème de communication.	Veuillez contacter le technicien d'entretien DeLaval.

© DeLaval 2015.

Élimination

Rideau d'idendification IRW DeLaval

1 Informations relatives à l'élimination et au recyclage

Lorsque le produit arrive en fin de vie, il doit être éliminé correctement et conformément aux lois et réglementations locales en vigueur.

1.1 Élimination des matériaux d'emballage

(Directive européenne 94/62/CE relative aux emballages)

Ce symbole indique que les matériaux d'emballage du produit peuvent être recyclés.

1.2 Élimination des équipements électriques et électroniques avec ou sans batterie

(Directive européenne DEEE 2012/19/EU)

(Directive européenne relative aux piles et accumulateurs 2006/66/CE)

Ces deux symboles représentés par une poubelle barrée sur le produit ou sur son emballage indiquent qu'il s'agit d'un déchet électrique, avec ou sans batterie, et qu'il ne peut pas être éliminé avec les déchets ménagers.

La présence de la barre horizontale sous la poubelle signifie que le produit a été fabriqué après le 13 août 2005.

Afin d'éviter toute mise au rebut inadaptée de ce produit et ses conséquences négatives sur l'environnement et la santé humaine, tous les produits doivent être éliminés conformément aux réglementations et lois locales en vigueur. Ce produit doit être mis au rebut dans une installation de recyclage ou d'élimination des batteries lorsque celle-ci est disponible.

© DeLaval 2015.

Élimination

Nous vous invitons à contacter votre municipalité pour connaître l'installation de recyclage la plus proche.

© DeLaval 2015.

is a registered trademark of Tetra Laval Holdings & Finance S. A. and DeLaval is a registered trade/service mark of DeLaval Holding AB.

DeLaval International AB
Box 39
SE-147 21 Tumba
SWEDEN

www.delaval.com