KEF

INNOVATORS IN SOUND

V Series

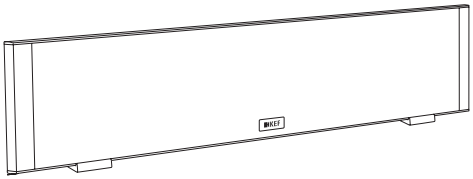

Quick Start Guide

V500 Digital TV Soundbar

English • Deutsch • Français • 日本語 • Español • 簡體中文

English

V500

Quick Start Guide

Introduction

Thank you for purchasing the V500. We are confident that it will provide reliable, high performance sound for many years to come. Please read this manual fully before you attempt any connections to the V500.

Table of Contents

Introduction 2
Safety Instructions 3
Inside the Box 5
Mounting and Placement 6
Desk Stand 7
Wall Mount 8
Setup and Connections 9
Controls 10
Bluetooth® Connection 11
Troubleshooting 12
Specification 13

Safety Instructions

- Follow this manual carefully for best results from your speakers
- Read and return warranty card
- Clean with a dry lint free cloth
- Do not use spirit based cleaners
- Avoid damp
- Avoid temperature extremes
- Avoid direct sunlight
- SAFETY NOTICE! trailing cables are dangerous, secure all cables

WARNING
TO REDUCE THE RISK OF FIRE OR ELECTRICAL SHOCK, DO NOT EXPOSE THIS APPLIANCE TO RAIN OR MOISTURE

CAUTION
RISK OF ELECTRIC SHOCK
DO NOT OPEN

CAUTION: TO REDUCE THE RISK OF ELECTRIC SHOCK,
DO NOT REMOVE COVER (OR BACK).
NO USER-SERVICEABLE PARTS INSIDE.
REFER SERVICING TO QUALIFIED SERVICE PERSONNEL.

- A combined mains power input lead and country-specific mains plug is provided.
- Check before connecting to your local mains supply that the local supply voltage is the same as that marked on the rear panel. If it is not, check with your supplier before proceeding.

Explanation of Graphical Symbols

The lightning flash with arrowhead symbol, within an equilateral triangle, is intended to alert the user to the presence of uninsulated "dangerous voltage" within the products enclosure that may be of a sufficient magnitude to constitute a risk of electrical shock to persons.

The exclamation mark within an equilateral triangle is intended to alert the user to the presence of important operating and maintenance (servicing) instructions in the literature accompanying the appliance.

Correct Disposal of This Product. This marking indicates that this product should not be disposed with other household wastes throughout the EU. To prevent possible harm to the environment or human health from uncontrolled waste disposal, recycle it responsibly to promote the sustainable reuse of material resources.
To return your used device, please use the return and collection systems or contact the retailer where the product was purchased. They can take this product for environmentally safe recycling.

FCC Compliance Information

This equipment has been tested and found to comply with the limits for a Class B digital device, pursuant to Part 15 of the FCC Rules. These limits are designed to provide reasonable protection against harmful interference in a residential installation. This equipment generates, uses and can radiate radio frequency energy and, if not installed and used in accordance with the instructions, may cause harmful interference to radio communications. However, there is no guarantee that interference will not occur in a particular installation. If this equipment does cause harmful interference to radio or television reception, which can be determined by turning the equipment off and on, the user is encouraged to try to correct the interference by one or more of the following measures:
- Reorient or relocate the receiving antenna.
- Increase the separation between the equipment and receiver.
- Connect the equipment into an outlet on a circuit different from that to which the receiver is connected.
- Consult the dealer or an experienced radio/TV technician for help.

Changes or Modifications not expressly approved by the party responsible could void the user's authority to operate this device.

Please take heed of the following before using the KEF V500. Note also that the word "appliance" shall refer to the KEF V500, or any part of it.

1. **Read Instructions** – All the Safety and Operating Instructions should be read before operating the appliance.
2. **Retain Instructions** – The Safety and Operating Instructions should be retained for future reference.
3. **Heed Warnings** – All warnings on the appliance and in the Operating Instructions should be adhered to.
4. **Follow Instructions** – All Operating and Use Instructions should be followed. Only use attachments/accessories specified by the manufacturer.
5. **Important** – Do not defeat the safety purpose of the polarized or grounding type plug. The third prong is provided for your safety. If the provided plug does not fit into your outlet, consult an electrician for replacement of the obsolete outlet. Refer all servicing to a qualified service personnel. Servicing is required for any damaged parts such as power supply cord or plug.
6. **Water and Moisture** – The appliance should not be used in or near water, for example, near a bathtub, washbowl, kitchen sink, or laundry tub, in a wet basement, near a swimming pool, and the like. The appliance shall not be exposed to dripping or splashing. Care should be taken so that objects containing liquids are not placed upon or spilled into the enclosure through openings and that no objects filled with liquids, such as a vase, shall be placed on the appliance.
7. **Ventilation** – The appliance should be situated so that its location or position does not interfere with its proper ventilation. For example, the appliance should not be situated on a bed, sofa, or similar surface that may block any ventilation openings.
8. **Heat** – The appliance should be situated away from heat sources such as radiators, heat registers, stoves or other appliances (including amplifiers) that produce heat.
9. **Power Sources** – The appliance should be connected to a power supply only of the type described in the Operating Instructions or as marked on the appliance and it shall remain readily operable. The mains plug is used as the disconnect device. To be completely disconnected from the power input, the mains plug of the appliance must be disconnected from the mains completely. The building installation shall be regarded as providing protection in accordance with the rating of wall socket outlet.
10. **Power Cord Protection** – Power supply cords should be routed so that they are not likely to be walked on or pinched by items placed upon or against them. Pay particular attention to cords at plugs, convenience receptacles and the point where they exit from the appliance. The mains plug should not be obstructed or should be easily accessed during intended use.
11. **Attachments and Accessories** – Use only attachments/accessories specified by the manufacturer.
12. **Handling** – The appliance should be transported with the cart, stand, tripod, bracket, or table specified by manufacturer, or sold with the apparatus. When a cart is used, pay caution when moving the cart/appliance combination to avoid injury from tip-over.
13. **Non-use Periods** – Unplug the appliance during lightning storms or when unused for long periods of time.
14. **Damage Requiring Service** – The appliance should be serviced by qualified service personnel when:
    a) The power supply cord or the plug has been damaged; or
    b) Objects have fallen or liquid has been spilled into the appliance; or
    c) The appliance has been exposed to rain; or
    d) The appliance does not appear to operate normally or exhibits a marked change in performance; or
    e) The appliance has been dropped or the enclosure is damaged.
15. **Servicing** – The user shall not attempt to service the appliance beyond that described in the Operating Instructions. All other servicing should be referred to qualified service personnel.

Inside the Box

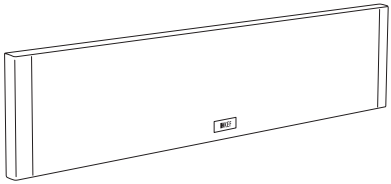

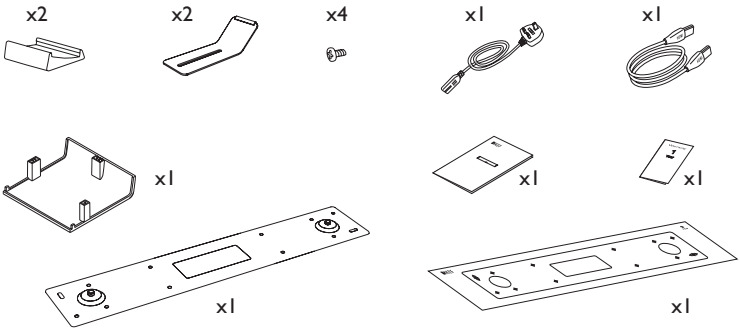

Mounting and Placement

A

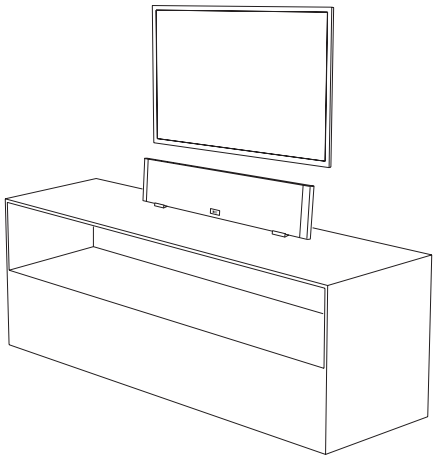

B

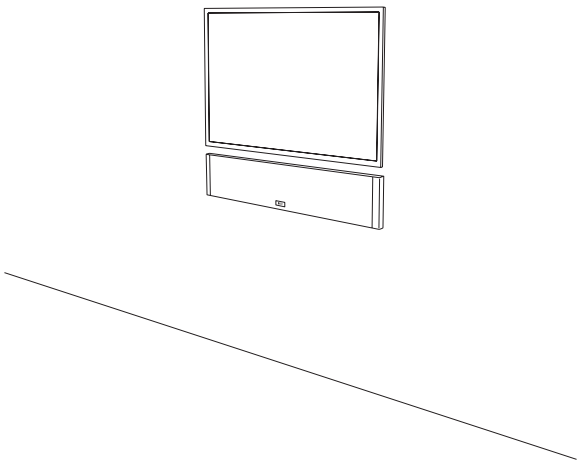

A Desk Stand

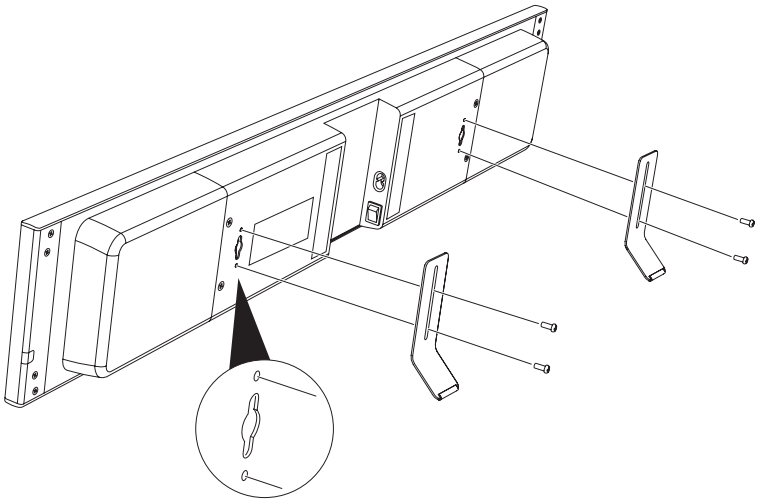

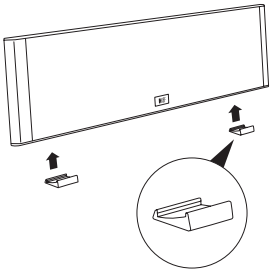

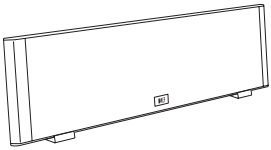

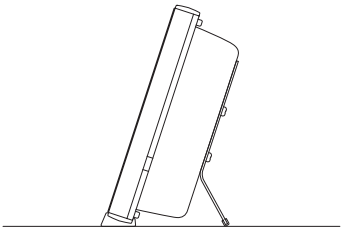

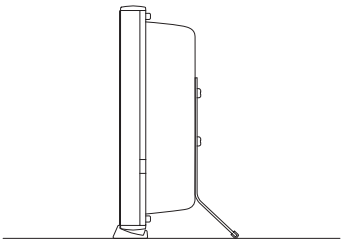

B Wall Mount

Warning - No attempt should be made to install these loudspeakers unless you are sure that you will not be cutting through electric cables, water or gas pipes, or supporting joists

1

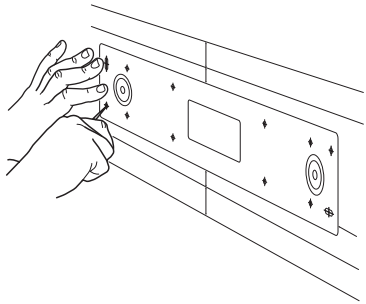

2

3

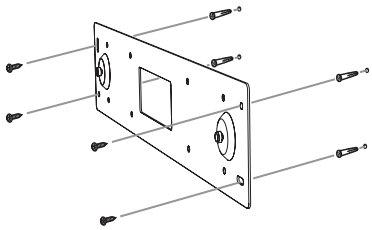

4

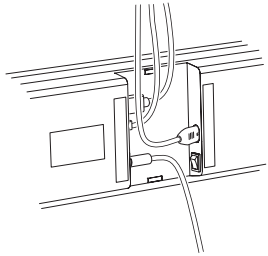

5

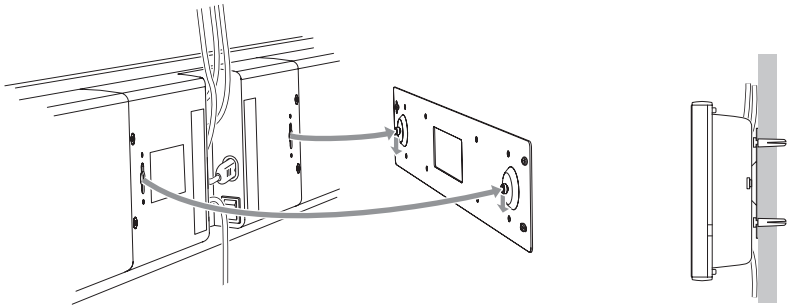

TV Setup and Connections

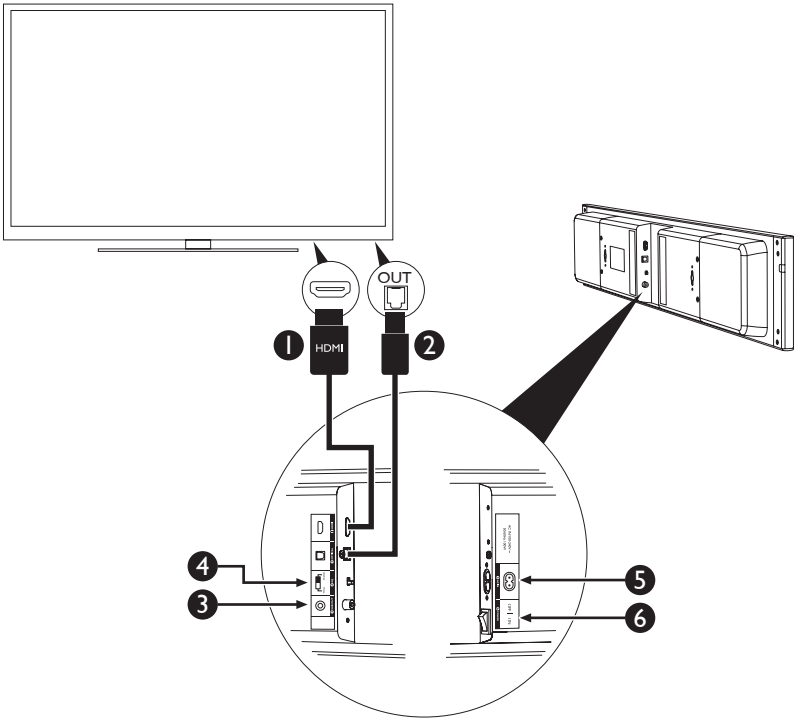

Steps	Connection	Instruction
1	HDMI input	Connect HDMI cable from TV (HDMI(ARC) terminal preferred*) to V500
2	Optical input (Optional)	Connect optical cable to TV (Skip this step if connected to TV HDMI(ARC) terminal in step 1 already)
3	Subwoofer output (Optional)	Connect Subwoofer to V500
4	Equalizer	If V500 is placed on desk / cabinet / credenza, choose [**stand**] If V500 is wall mounted – choose [**wall**]
5	Power Socket	Connect V500 to power
6	Power Switch	Power on V500

*Make sure HDMI-ARC is enabled on your TV (Please refer to your TV manufacturer's manual).

TV Controls

V500 standby / switch on

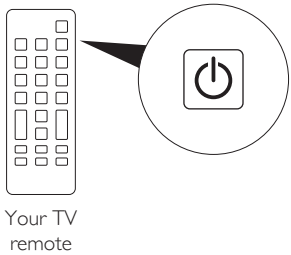

V500 volume control

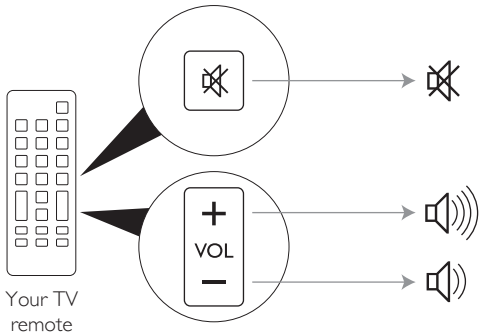

Subwoofer (optional) volume control

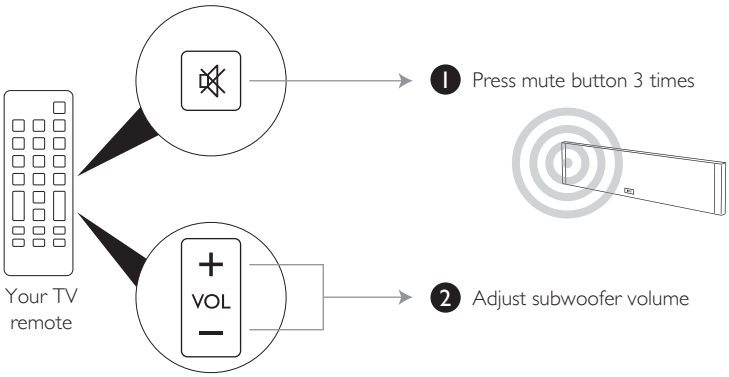

Bluetooth® Connection

- Switch on KEF V500 and your Bluetooth device. (smartphone, tablet, computer)

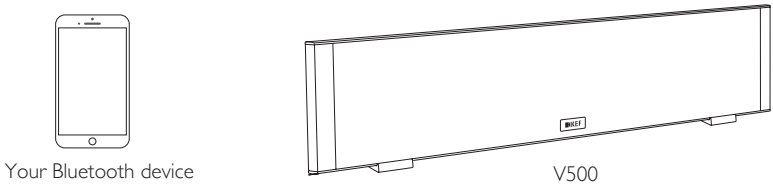

- Press the Bluetooth button on the rear of the left end of V500. This will start the pairing process, and the indicator on V500 blinks blue.

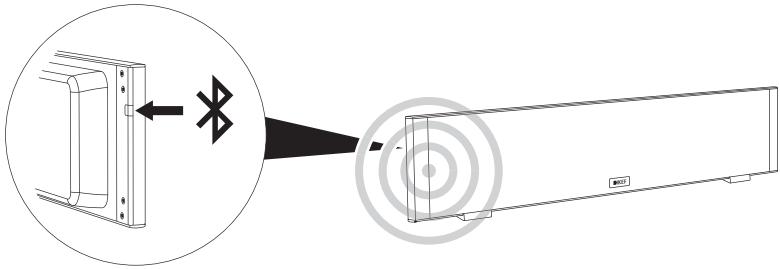

- On your Bluetooth device, turn on the bluetooth function and look for "KEF Soundbar" on the detected Bluetooth device list. Select it to pair with V500.

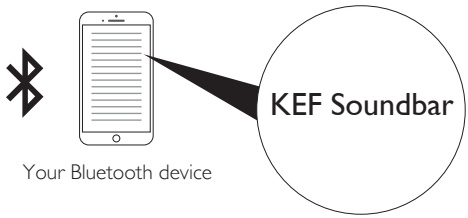

- Once pairing is completed the indicator will turn to solid blue.

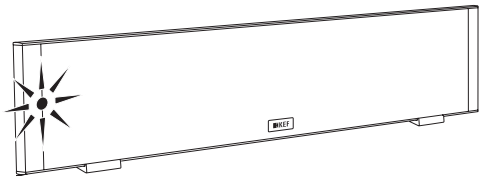

Troubleshooting

Power	
V500 does not turn on	Ensure that your main power supply has been turned on.
	Ensure the V500 has been powered on.
	Try to reconnect power cords to V500.

Sound	
No sound	Play music source which contains both Left and Right channel signals.
	Check if the HDMI/Optical cable is properly connected to the source.
	Make sure you have selected "external speaker" on your TV. (Please refer to your TV manufacturer's manual)
	Make sure you have selected "PCM" audio signal on your TV. (Please refer to your TV manufacturer's manual)

Control	
No response (V500 soundbar volume)	Make sure that the HDMI cable is properly connected to your TV HDMI terminal.
	Make sure the HDMI-CEC function of your TV is switched on. Different TV brands may have their own trademark name for this function.
No response (subwoofer volume)	If subwoofer is connected to RCA Phono, make sure that the RCA cable is properly connected to your subwoofer.
	If you are using KEF V-20W subwoofer, make sure that the Transmitter is properly connected to your V500. (please follow V-20W instruction manual for setup.)
	Press the mute button 3 times quickly to enter subwoofer volume control mode. (LED indicator on V500 should show a slow pulse.)
	Make sure the HDMI-CEC function of your TV is switched on. Different brands may have their own trademark name for this function.

Error Signal	
Red fast blinking	Power off the V500 and power on again after 15 minutes.
	If problem persists, please contact your local dealer or service help desk.
Green slow blinking (1 second blink)	Make sure that the HDMI cable is properly connected to your TV HDMI terminal.
	Power off the V500 and power on again.

KEF

INNOVATORS IN SOUND

V Series

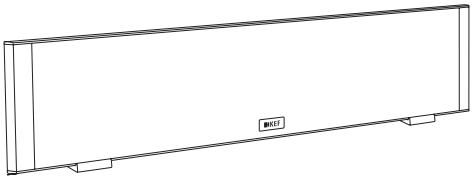

Kurzanleitung

V500 Digital TV Soundbar

Deutsch

Deutsch

V500

Kurzanleitung

Einführung

Herzlichen Glückwunsch zum Kauf der V500. Mit diesen modernen Lautsprechern werden Sie viele Jahre Musik der Spitzenklasse genießen können. Bitte lesen Sie die Betriebsanleitung komplett durch.

Inhaltsverzeichnis

Einführung 2
Sicherheitshinweise 3
Lieferumfang 5
Befestigung und Positionierung 6
Anbringen des Fußes 7
Schablone für Wandmontage 8
Einrichtung und Verkabelung 9
Bedienelemente 10
Bluetooth® Connection 11
Problembehandlung 12
Technische Daten 13

Sicherheitshinweise

- Befolgen Sie dieses Handbuch genau, um die besten Ergebnisse für Ihre Lautsprecher zu bekommen
- Lesen Sie sich die Garantiekarte durch, und schicken Sie sie zurück
- Reinigen Sie das Gerät mit einem trockenen, flusenfreien Tuch
- Verwenden Sie keine Reinigungsmittel auf Alkoholbasis
- Vermeiden Sie feuchte Umgebungen
- Vermeiden Sie Extremtemperaturen
- Vermeiden Sie direkte Sonneneinstrahlung
- SICHERHEITSHINWEIS! Schleppkabel sind gefährlich, sichern Sie alle Kabel ab

WARNHINWEIS

BITTE SETZEN SIE DAS GERÄT WEDER REGEN NOCH FEUCHTIGKEIT AUS, UM DAS RISIKO EINES BRANDS ODER EINES STROMSCHLAGS ZU VERRINGERN.

ACHTUNG

STROMSCHLAGRISIKO
NICHT ÖFFNEN

ACHTUNG: NEHMEN SIE DEN GEHÄUSEDECKEL (ODER DIE GEHÄUSERÜCKSEITE) NICHT AB, ES BESTEHT DIE GEFAHR EINES STROMSCHLAGS. ES BEFINDEN SICH KEINE VOM BENUTZER ZU REPARIERENDE/WARTENDE TEILE INNERHALB DES GERÄTS. BITTE WENDEN SIE SICH IM SERVICEFALL AN QUALIFIZIERTES FACHPERSONAL.

- Ein Netzkabel mit länderspezifischem Stecker ist im Lieferumfang inbegriffen.
- Prüfen Sie, ob die örtliche Stromspannung der Beschriftung auf der Rückseite entspricht, bevor Sie das Gerät an eine Steckdose anschließen. Wenn dies nicht der Fall ist, wenden Sie sich an Ihren Lieferanten, bevor Sie fortfahren.

Symbolerklärung

Das Symbol eines Blitzes mit einer Pfeilspitze innerhalb eines gleichseitigen Dreiecks zeigt dem Benutzer das Vorhandensein einer nicht abgeschirmten Spannung im Gehäuse an, die so hoch sein kann, dass Personen einen elektrischen Schock erleiden können.

Das Ausrufezeichen innerhalb eines gleichseitigen Dreiecks weist den Benutzer auf wichtige Bedienungs- und Wartungshinweise in der mitgelieferten Gerätedokumentation hin.

Korrekte Entsorgung dieses Produkts. Diese Markierung gibt an, dass dieses Produkt innerhalb der EU nicht mit dem normalen Haushaltsmüll entsorgt werden darf. Um mögliche Umwelt- und Gesundheitsschäden aus unkontrollierter Abfallentsorgung zu vermeiden, recyceln Sie es verantwortungsbewusst, um die nachhaltige Wiederverwendung von Rohstoffen zu fördern. Verwenden Sie zur Rückgabe Ihres Altgeräts bitte die entsprechenden Rücknahme- und Sammelsysteme, oder wenden Sie sich an den Händler, bei dem das Produkt gekauft wurde. Diese können das Produkt einem umweltverträglichen Recycling zuführen.

Beachten Sie vor Verwendung des KEF Model V500 bitte Folgendes. Beachten Sie bitte, dass sich der Begriff „Gerät“ auf den KEF V500 bzw. einen Teil des KEF V500 bezieht.

1. Lesen Sie die Anleitung – Lesen Sie alle Sicherheitshinweise und die Bedienungsanleitung, bevor Sie das Gerät in Betrieb nehmen.
2. Bewahren Sie die Anleitung auf – Die Bedienungsanleitung sollte zur zukünftigen Verwendung aufbewahrt werden.
3. Beachten Sie Warnungen – Alle Warnungen auf dem Gerät und in der Bedienungsanleitung sollten beachtet werden.
4. Befolgen Sie Anweisungen – Alle Bedienungs- und Verwendungshinweise müssen befolgt werden. Verwenden Sie nur vom Hersteller angegebene Befestigungen/Zubehörteile.
5. Wichtig - Umgehen Sie nicht den Sicherheitszweck des polarisierten bzw. geerdeten Steckers. Der dritte Stift ist für Ihre Sicherheit gedacht. Wenden Sie sich im Servicefall bitte stets an qualifiziertes Fachpersonal. Wartungsarbeiten oder Reparaturen sind erforderlich, wenn Teile wie das Netzkabel oder der Stecker beschädigt sind.
6. Wasser und Feuchtigkeit - Verwenden Sie das Gerät nicht in der Nähe von Wasser, z. B. in der Nähe einer Badewanne, eines Waschbeckens, einer Küchenspüle oder einer Wäschewanne oder in einem feuchten Keller etc. Das Gerät muss vor Tropfen und Spritzwasser geschützt werden. Achten Sie darauf, keine Gegenstände mit Flüssigkeiten auf das Gehäuse zu stellen, und verhindern Sie, dass Flüssigkeiten durch Öffnungen in das Gehäuse gelangen. Mit Flüssigkeiten gefüllte Gegenstände wie z.B. Vasen dürfen nicht auf das Gerät gestellt werden.
7. Belüftung – Das Gerät muss so aufgestellt werden, dass die Belüftung des Geräts nicht beeinträchtigt wird. Das Gerät sollte beispielsweise nicht auf einem Bett oder Sofa oder auf einer ähnlichen Oberfläche positioniert werden, welche eventuell die Ventilationsöffnungen blockieren könnte.
8. Wärme – Stellen Sie das Gerät nicht in der Nähe von Wärmequellen, z. B. Heizkörper, Heizstrahler, Öfen oder anderen wärmeerzeugende Geräten (auch Verstärker), auf.
9. Stromquellen – Das Gerät sollte nur an Stromquellen angeschlossen werden, die in der Bedienungsanleitung beschrieben oder am Gerät vermerkt sind, und jederzeit betriebsbereit bleiben. Der Netzstecker wird als Trenngerät verwendet. Für eine vollständige Trennung der Verbindung zur Stromquelle muss der Netzstecker des Geräts vollständig aus der Steckdose gezogen werden.
10. Schutz des Netzkabels – Netzkabel sollten so geführt werden, dass nicht darauf getreten wird oder sie durch Gegenstände, die darauf oder dagegen gestellt oder gelegt werden, eingeklemmt werden. Achten Sie besonders auf die Kabelabschnitte an Steckern, Verlängerungsleitungen und an dem Punkt, an dem sie aus dem Gerät kommen. Der Netzstecker darf nicht versperrt sein, ODER muss bei der beabsichtigten Verwendung leicht zugänglich sein.
11. Befestigungen und Zubehörteile – Verwenden Sie nur vom Hersteller angegebene Befestigungen/Zubehörteile.
12. Handhabung – Verwenden Sie das Gerät nur mit dem vom Hersteller angegebenen oder mit dem Gerät gelieferten Wagen, Ständer, Stativ, Tisch oder entsprechender Halterung. Wenn ein Wagen verwendet wird, seien Sie vorsichtig, wenn Sie den Wagen mit dem Gerät bewegen, um Verletzungen durch ein mögliches Umfallen zu vermeiden.
13. Nichtbenutzung – Ziehen Sie bei Gewittern oder im Fall, dass das Gerät für längere Zeit nicht verwendet werden soll, den Stecker aus der Steckdose.
14. Beschädigungen, die eine Reparatur erforderlich machen – In folgenden Fällen sollte das Gerät von qualifiziertem Servicepersonal repariert werden:
    a) Das Netzkabel oder der Stecker sind beschädigt; oder
    b) Gegenstände oder Flüssigkeiten sind in das Gehäuse gelangt; oder
    c) Das Gerät war Regen ausgesetzt; oder
    d) Das Gerät scheint nicht richtig zu funktionieren oder zeigt deutliche Leistungsveränderungen; oder
    e) Das Gerät wurde fallen gelassen, oder das Gehäuse wurde beschädigt.
15. Wartung – Der Anwender darf keine Wartung am Gerät durchführen, die nicht ausdrücklich im Handbuch beschrieben ist. Alle anderen Wartungsfälle sollten qualifiziertem Fachpersonal überlassen werden.

Lieferumfang

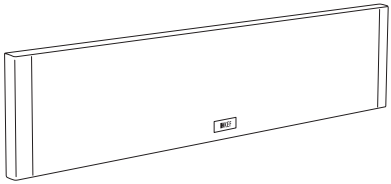

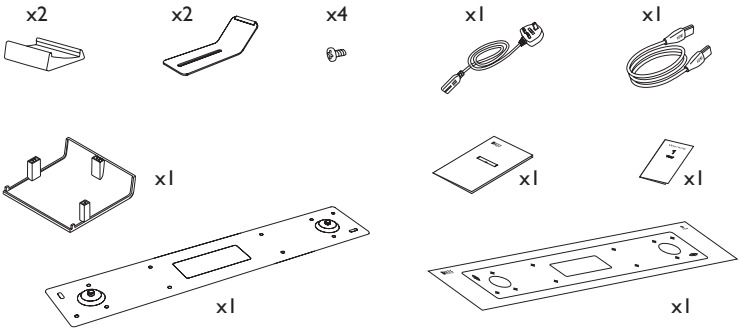

Befestigung und Positionierung

A

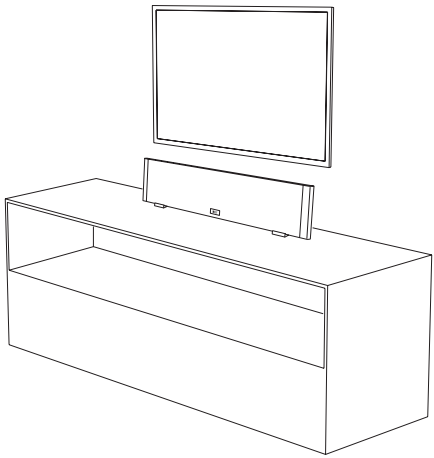

B

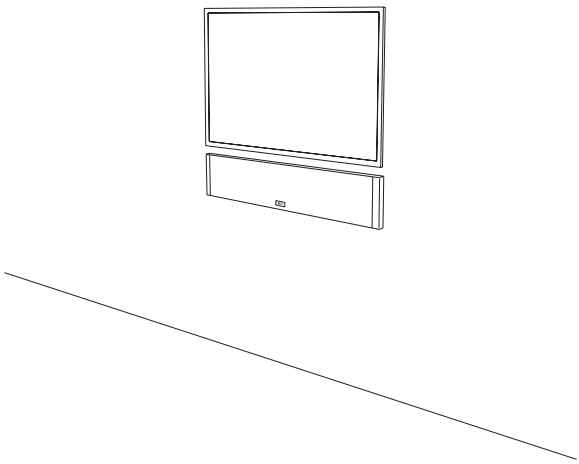

A Anbringen des Fußes

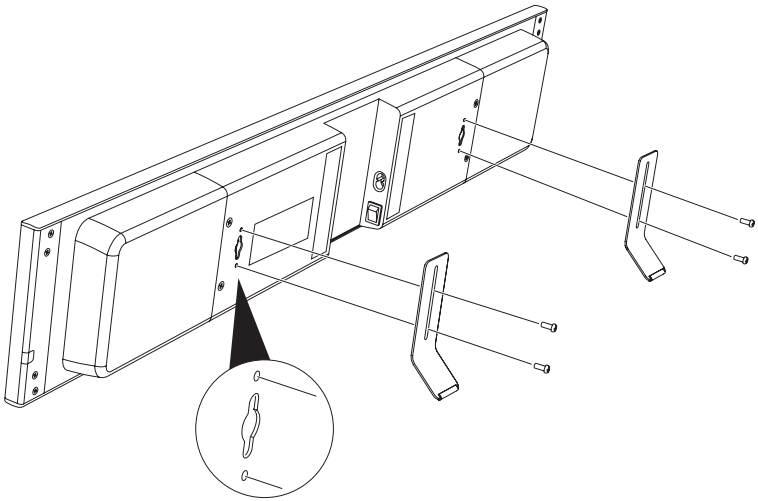

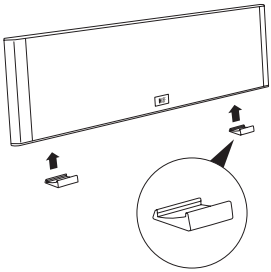

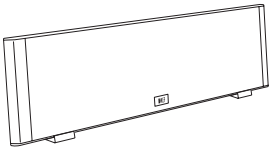

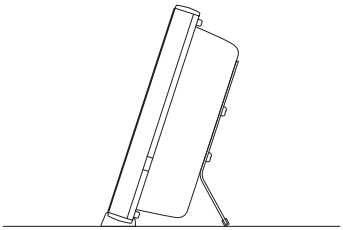

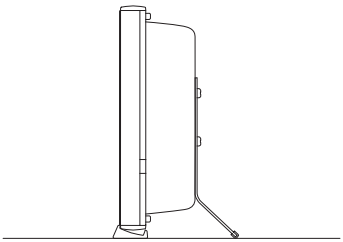

B Schablone für Wandmontage

Warnung - Wenn Sie diese Lautsprecher an der Wand installieren, stellen Sie unbedingt sicher, daß Sie nicht Stromkabel, Wasserleitungen, Gasrohre oder T-Träger durchbohren oder durchschneiden.

1

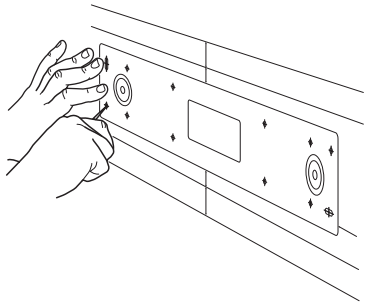

2

3

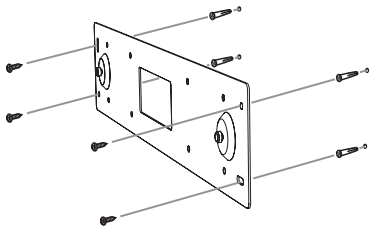

4

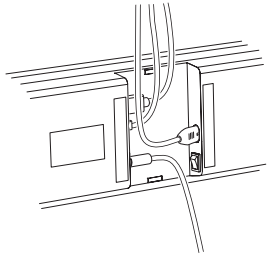

5

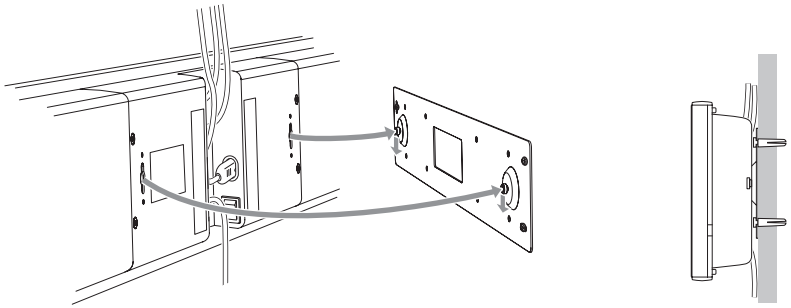

TV Einrichtung und Verkabelung

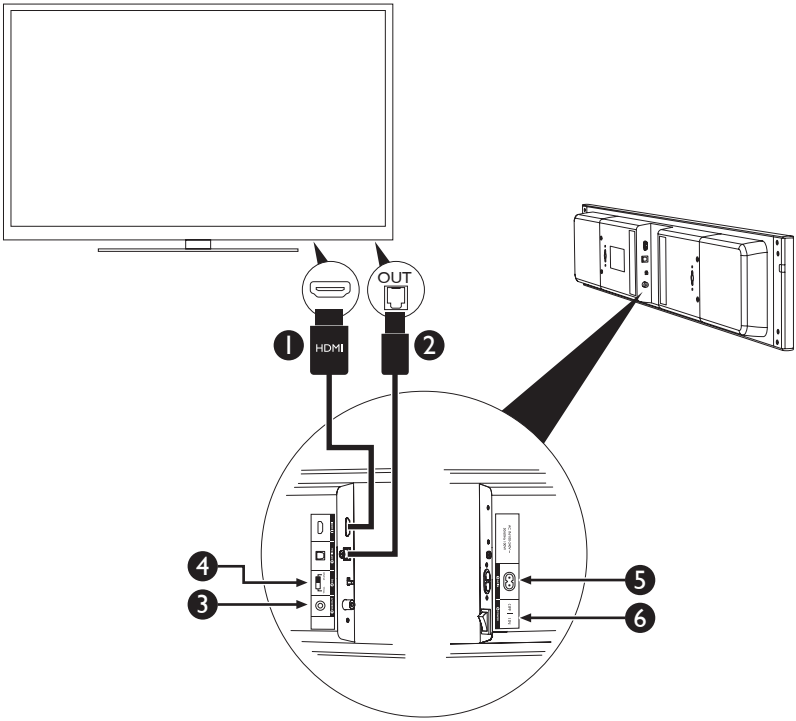

Schritte	Verkabelung	Anleitung
1	HDMI-Eingang	Verbinden Sie das HDMI-Kabel von Ihrem Fernsehgerät (HDMI-Anschluss mit ARC) mit der V500.
2	Optischer Eingang (optional)	Verbinden Sie das optische Kabel mit dem Fernsehgerät (Lassen Sie diesen Schritt aus, wenn Sie bereits eine Verbindung mit dem TV über HDMI unter Schritt 1 vorgenommen haben)
3	Subwoofer-Ausgang (optional)	Verbinden Sie den Subwoofer V500 (für V-20W Wireless Subwoofer, folgen Sie bitte der V-20W Anleitung für das Setup.)
4	Equalizer	Wenn der V500-Lautsprecher auf einem Rack oder einer Tischplatte aufgestellt wird, wählen Sie [**stand**] Wenn der V500-Lautsprecher an der Wand befestigt wird, wählen Sie [**wall**]
5	Steckdose	Verbinden Sie die V500 mit dem Stromnetz
6	Netzschalter	Einschalten der V500

*Stellen Sie sicher, dass HDMI-ARC an Ihrem Fernseher aktiviert ist (Siehe Handbuch Ihres TV-Herstellers)

TV Bedienelemente

Schlafmodus / betrieb für V500

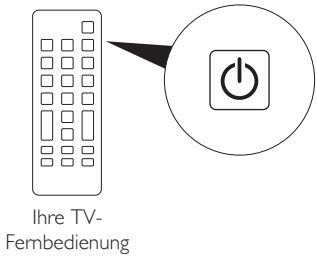

Lautstärkenregelung für V500

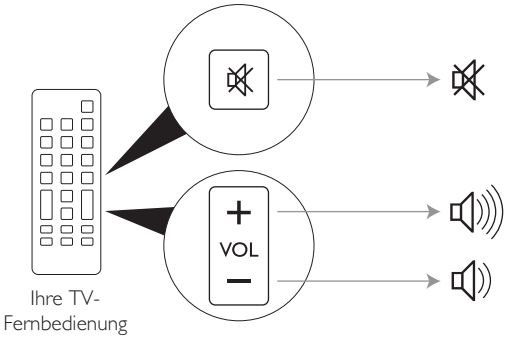

Lautstärkenregelung für Subwoofer (optional)

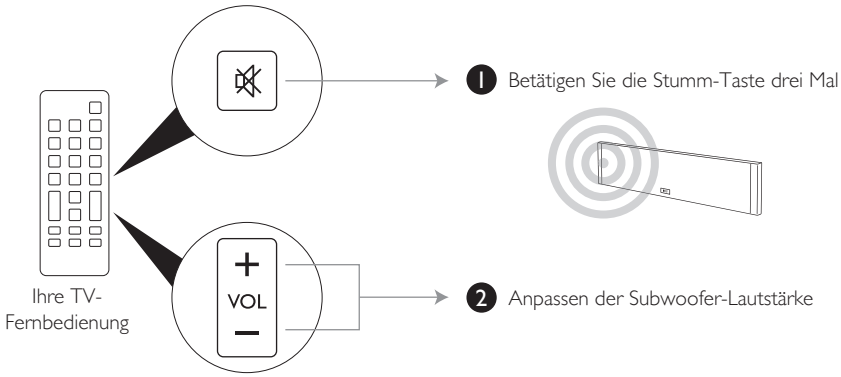

Bluetooth® Connection

- Switch on KEF V500 and your Bluetooth device. (smartphone, tablet, computer)

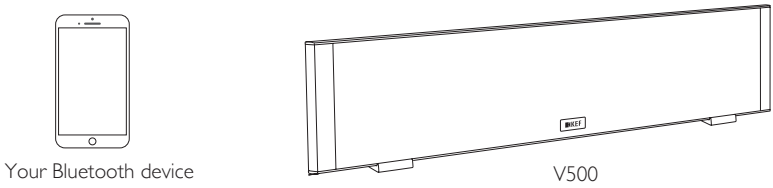

- Press the Bluetooth button on the rear of the left end of V500. This will start the pairing process, and the indicator on V500 blinks blue.

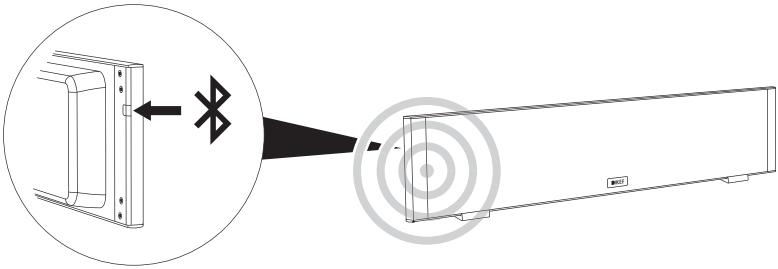

- On your Bluetooth device, turn on the bluetooth function and look for "KEF Soundbar" on the detected Bluetooth device list. Select it to pair with V500.

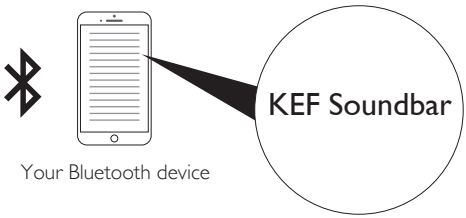

- Once pairing is completed the indicator will turn to solid blue.

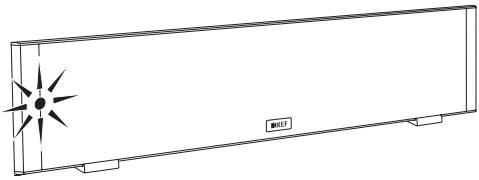

Problembehandlung

Stromversorgung	
V500 schaltet sich nicht ein	Stellen Sie sicher, dass Ihre Hauptstromquelle eingeschaltet wurde.
	Stellen Sie sicher, dass der V500 eingeschaltet ist.
	Verbinden Sie die Stromkabel erneut mit dem V500

Ton	
Kein Ton	Spielen Sie eine Musikquelle ab, die sowohl ein linkes als auch ein rechtes Kanalsignal enthält.
	Stellen Sie sicher, dass das optische oder HDMI-Kabel ordnungsgemäß mit der Quelle verbunden ist.
	Stellen Sie sicher, dass Sie an Ihrem Fernseher die Option "externe Lautsprecher" gewählt haben. (Siehe Handbuch Ihres TV-Herstellers)
	Stellen Sie sicher, dass Sie an Ihrem Fernseher das Audiosignal "PCM" gewählt haben. (Siehe Handbuch Ihres TV-Herstellers)

Steuerung	
Keine Rückmeldung (Lautstärke der V500-Lautsprecher)	Stellen Sie sicher, dass das HDMI-Kabel ordnungsgemäß mit dem HDMI-Anschluss Ihres Fernsehers verbunden ist.
	Stellen Sie sicher, dass die Funktion HDMI-CES Ihres Fernsehers aktiviert ist. Andere Herstellermarken von Fernsehern haben möglicherweise einen eigenen, geschützten Namen für diese Funktion.
Keine Rückmeldung (Lautstärke des Subwoofers)	Stellen Sie sicher, dass das DCA-Kabel ordnungsgemäß mit dem Subwoofer verbunden ist.
	Wenn Sie KEF V-20W Subwoofer, stellen Sie sicher, dass der Sender ordnungsgemäß mit dem V500 angeschlossen. (folgen Sie bitte V-20W Anleitung für das Setup.)
	Betätigen Sie die Stumm-Taste dreimal schnell hintereinander, um in die Lautstärkenregelung für den Subwoofer zu gelangen. (Die LED-Anzeige am V500 sollte dabei langsam blinken.)
	Stellen Sie sicher, dass die Funktion HDMI-CES Ihres Fernsehers aktiviert ist. Andere Herstellermarken haben möglicherweise einen eigenen, geschützten Namen für diese Funktion.

Fehlersignal	
Schnelles rotes Blinken	Schalten Sie das Aktivierungsmodul für die V-Serie aus, und schalten Sie es nach 15 Minuten erneut ein.
	Wenn das Problem weiterhin besteht, kontaktieren Sie bitte Ihren Händler vor Ort oder unseren Kundenservice.
Langsames grünes Blinken (1 Sekunde Abstand)	Stellen Sie sicher, dass das HDMI-Kabel ordnungsgemäß mit dem HDMI-Anschluss Ihres Fernsehers verbunden ist.
	Schalten Sie den V500 aus und wieder ein.

KEF

INNOVATORS IN SOUND

V Series

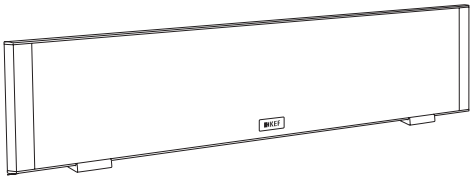

Guide de mise en oeuvre rapide

V500 Digital TV Soundbar

Français

Français

V500

Guide de mise en oeuvre rapide

Présentation

Nous vous remercions de la confiance que vous temoignez a KEF, Le V500 a été élaboré avec tout le soin nécéssaire et vous procurera de longues années de plaisir sonore et musical. Veuillez lire attentivement le mode d'emploi avant de connecter le V500 afin de l'utiliser au maximum de ses possibilités et d'eviter tout problème.

Table des matières

Présentation 2
Consignes de sécurité 3
À l'intérieur de la boîte 5
Positionnement et montage 6
Fixation de l'embase de l'enceinte 7
Fixation murale pour montage mural 8
Configuration et Connexions 9
Commandes 10
Bluetooth® Connection 11
Résolution des problèmes 12
Caractéristiques 13

Consignes de sécurité

- Suivez attentivement les instructions de ce manuel pour tirer le meilleur parti de vos haut-parleurs
- Lisez et renvoyez la carte de garantie
- Nettoyez avec un chiffon sec non pelucheux
- N'utilisez pas de produits nettoyants à base d'alcool
- Évitez les environnements humides
- Évitez les températures extrêmes
- Éviter la lumière solaire directe
- INFORMATION SÉCURITÉ ! Des câbles traînant sur le sol peuvent être dangereux, rangez tous les câbles

Français

AVERTISSEMENT
POUR RÉDUIRE LES RISQUES D'INCENDIE OU DE CHOC ÉLECTRIQUE, N'EXPOSEZ PAS CE MATÉRIEL À L'EAU OU À L'HUMIDITÉ.

ATTENTION
RISQUE DE CHOC ÉLECTRIQUE
NE PAS OUVRIR

ATTENTION : POUR RÉDUIRE LES RISQUES DE CHOC ÉLECTRIQUE, N'ENLEVEZ PAS LE COUVERCLE OU LE CAPOT ARRIÈRE. AUCUNE PIÈCE INTERNE NE PEUT ÊTRE RÉPARÉE PAR L'UTILISATEUR. LA MAINTENANCE DOIT ÊTRE EFFECTUÉE PAR DES TECHNICIENS QUALIFIÉS.

- Une alimentation d'entrée et une fiche spécifique aux normes électriques de votre pays sont fournies.
- Avant de raccorder l'appareil à votre réseau électrique, vérifiez que la tension du réseau correspond à la tension indiquée sur la plaque signalétique. Si ce n'est pas le cas, contactez votre revendeur avant toute opération.

Explication des symboles

'éclair fléché dans un triangle équilatéral avertit l'utilisateur de la présence d'une "tension dangereuse" non isolée à l'intérieur de l'appareil, d'une valeur suffisante pour constituer un risque d'électrocution aux personnes.

Le symbole représentant un point d'exclamation à l'intérieur d'un triangle équilatéral signale à l'utilisateur la présence d'instructions importantes relatives au fonctionnement et à l'entretien de l'appareil (maintenance) dans le manuel accompagnant ce produit.

Élimination correcte de ce produit. Le symbole indique que ce produit ne peut pas être traité comme un déchet ménager en Union Européenne. Par mesure de prévention pour l'environnement et pour la santé humaine et pour éviter l'élimination incontrôlée des déchets, veuillez le recycler conformément au principe de réutilisation des ressources matérielles.
Pour renvoyer votre appareil usagé, utilisez les systèmes de renvoi et de collecte qui vous sont proposés ou contactez le revendeur chez qui vous avez acheté ce produit. Ils peuvent faire recycler ce produit en respectant l'environnement.

Respectez les recommandations suivantes avant d'utiliser le KEF Modèle V500. Veuillez noter que le mot « appareil » renvoie au KEF V500 ou à n'importe quelle partie de celui-ci.

1. **Lisez le manuel d'instructions** — Toutes les instructions de Sécurité et de Fonctionnement doivent être lues avant d'utiliser l'appareil.
2. **Conservez le manuel d'instructions** — Toutes les instructions de Sécurité et de Fonctionnement doivent être conservées pour un usage futur.
3. **Respectez les Avertissements** — Tous les avertissements figurants sur le produit ou dans le manuel d'instructions doivent être respectés.
4. **Suivez les instructions** — Toutes les instructions de fonctionnement et d'usage doivent être respectées. Utilisez uniquement des accessoires et des pièces spécifiés par le fabricant.
5. **Important** — Ne tentez pas de modifier les dispositifs de sécurité que constituent les fiches de type terre ou polarisées. La troisième fiche est présente à des fins de sécurité. Si la fiche fournie ne rentre pas dans votre prise, appelez un électricien pour remplacer la prise obsolète. Toute maintenance doit être effectuée par des techniciens qualifiés. Une opération de maintenance est requise pour intervenir sur une prise, une fiche ou un câble endommagés.
6. **Eau et humidité** — Cet appareil ne doit pas être utilisé dans ou près de l'eau - par exemple près d'une baignoire, d'un évier de cuisine, d'un lavabo, dans un sous-sol humide, près d'une piscine et autres endroits similaires. L'appareil ne doit pas être exposé à des éclaboussures où à des ruissèlements. Vous devez veiller à ce qu'aucun objet contenant des liquides ne soit posé à proximité de l'appareil ou renversé à proximité des ouvertures. Vous devez veiller à ce qu'aucun objet contenant des liquides, comme par exemple, mais pas seulement, un vase, ne soit placé sur l'appareil.
7. **Ventilation** — L'appareil doit être placé dans une position ou dans un lieu qui n'interfère pas avec le bon fonctionnement de sa ventilation. Par exemple, l'appareil ne doit pas être placé sur un lit, un canapé, un sofa ou toute surface similaire pouvant potentiellement obstruer les ouvertures de ventilation.
8. **Chaleur** — L'appareil doit être éloigné de sources de chaleur comme les radiateurs, les chaudières, les bouches d'aération de chauffage central ou d'autres appareils (y compris des amplificateurs) produisant de la chaleur.
9. **Alimentation électrique** — L'appareil doit être relié à une source d'alimentation électrique uniquement conforme à la description qui en est faite dans le manuel d'instructions ou comme indiqué sur l'appareil. Elle doit rester facilement accessible en toutes circonstances. La fiche principale est utilisée comme dispositif de déconnexion. Pour déconnecter complètement l'alimentation électrique, la fiche du câble alimentation de l'appareil doit être complètement retirée de la prise du réseau électrique.
10. **Protection du câble d'alimentation** — Les câbles d'alimentation électrique doivent être disposés de manière à ce qu'ils ne soient pas écrasés par des objets posés sur, ou contre, eux. Ils doivent être situés hors d'une zone de passage afin que l'on ne marche pas dessus. Soyez particulièrement attentif à la zone d'emplacement des câbles et des fiches, des prises de courant et du point de sortie de l'appareil. La prise principale ne doit pas être obstruée et DOIT être facilement accessible pendant l'usage de l'appareil.
11. **Accessoires** — Utililsez uniquement des accessoires et des pièces spécifiés par le fabricant.
12. **Manipulation** — L'appareil doit être transporté avec le chariot, pied, tripode, crochet ou table spécifié par le fabricant, ou vendu avec l'appareil. Si vous utilisez un chariot, portez une attention particulière lorsque vous déplacez l'appareil ou le chariot, afin éviter des blessures dues à un renversement.
13. **Périodes d'inactivité** — Débranchez l'appareil pendant un orage, ou si vous n'envisagez pas de l'utiliser pendant une longue période.
14. **Dommages requérant des réparations** — Cet appareil doit être réparée par des techniciens qualifiés quand :
    a) Le câble alimentation ou la fiche ont été endommagés, ou que
    b) Des objets ou des liquides sont tombés à l'intérieur de l'appareil, ou que
    c) L'appareil a été exposé à la pluie ou que,
    d) L'appareil semble ne plus fonctionner normalement ou que ses performances sont notablement différentes, ou que
    e) L'appareil est tombé ou que le châssis est endommagé.
15. **Réparations** - L'utilisateur ne doit pas effectuer de maintenance de l'appareil au-delà des opérations décrites dans le manuel d'instructions. Toute autre opération de maintenance doit être effectuée par des techniciens qualifiés.

À l’intérieur de la boîte

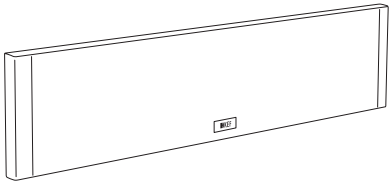

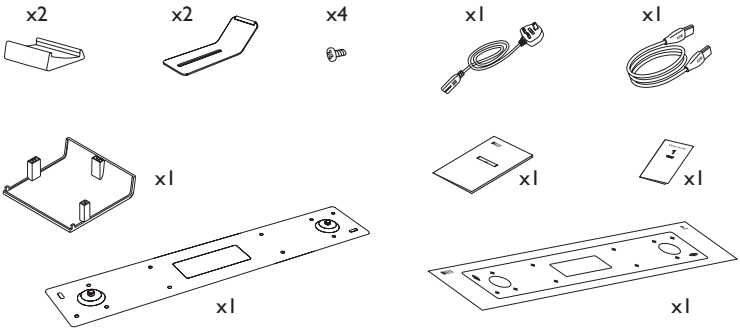

Français

Positionnement et montage

A

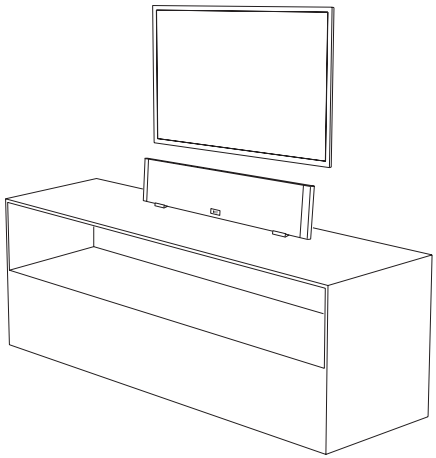

B

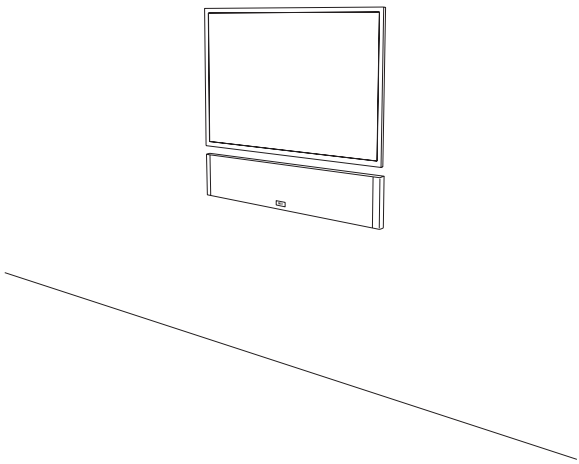

A Fixation de l’embase de l’enceinte

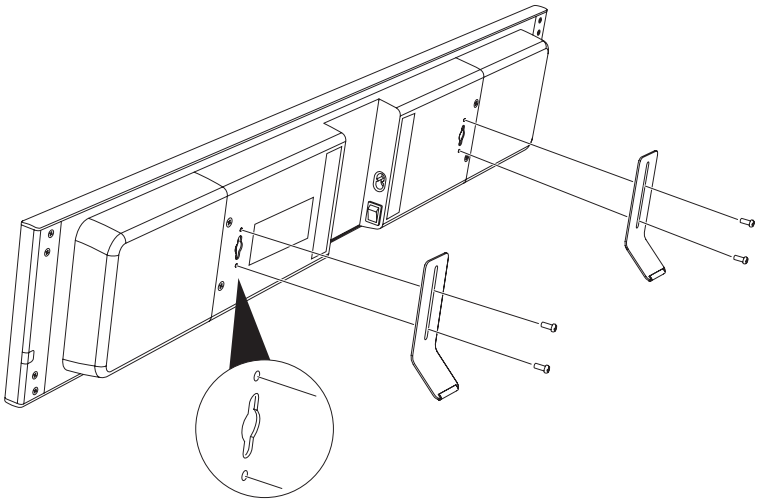

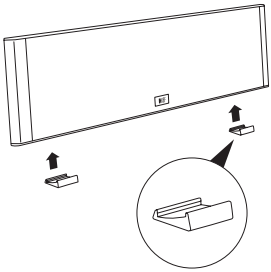

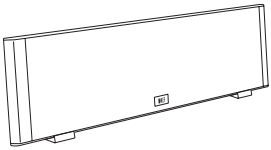

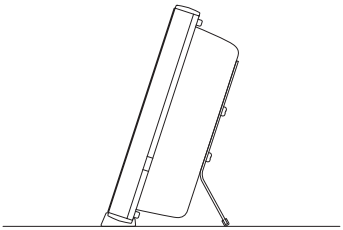

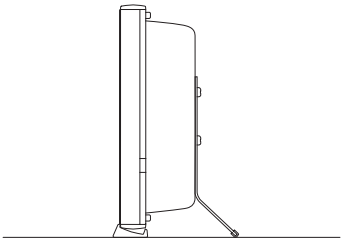

B Fixation murale pour montage mural

Avertissement - Avant de procéder à l'installation murale de ces enceintes, vérifier bien que vous ne risquez à aucun moment de sectionner des câbles électriques, des canalisations d'eau ou de gaz ou toute autre élément de ce type.

1

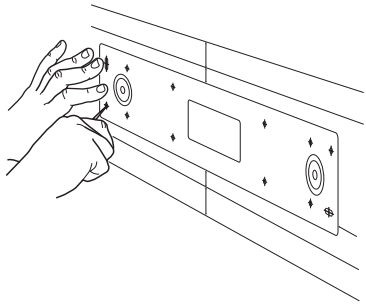

2

3

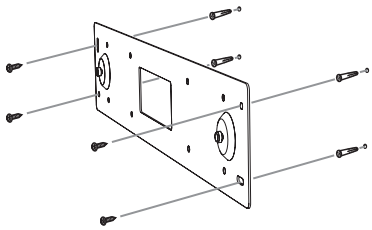

4

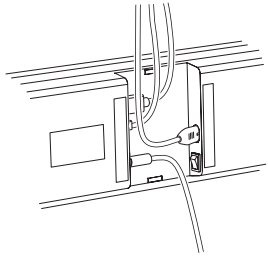

5

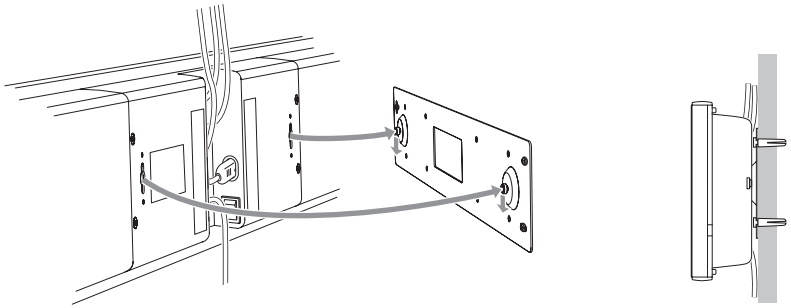

TV Configuration et Connexions

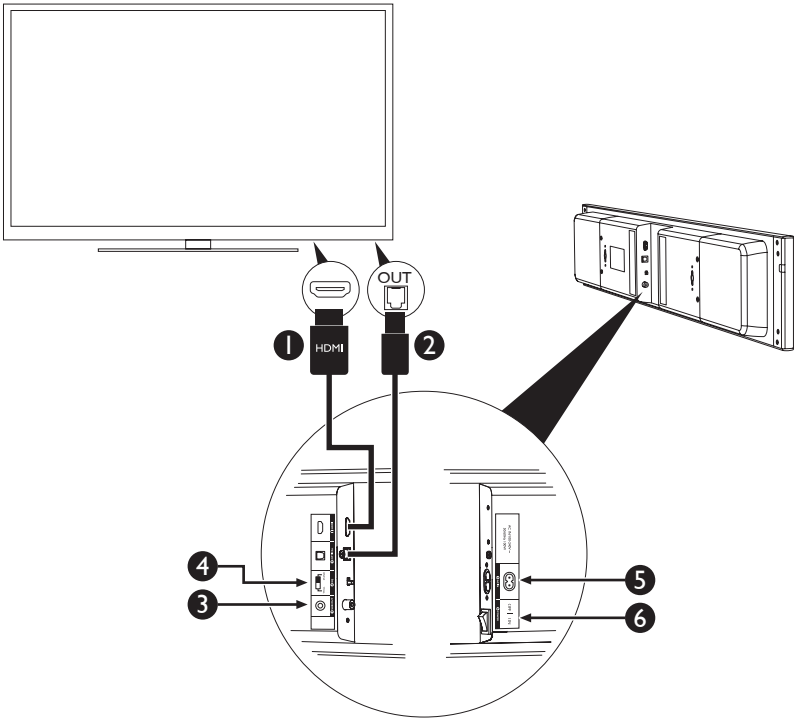

Étapes	Connexion	Instructions
1	Entrée HDMI	Connectez le câble HDMI de votre téléviseur (connecteur HDMI (ARC) de préférence*) à votre V500
2	Entrée optique (optionnelle)	Connectez le câble optique à votre téléviseur (N'effectuez pas cette étape si vous utilisez un connecteur HDMI(ARC))
3	Connecteur pour Caisson de basse (optionnel)	Connectez le caisson de basse à la V500 (pour le caisson V-20 Wireless se référer au mode d'emploi de celui-ci)
4	Égaliseur	Si l' enceinte V500 est placée sur un bureau, une commode ou sur un pied, choisissez [**stand**] Si l' enceinte V500 est placée sur un mur, choisissez [**wall**]
5	Prise d'alimentation	Connectez à une source d'alimentation électrique votre V500
6	Interrupteur Marche/ Arrêt	Allumez votre V500

*Assurez-vous que HDMI-ARC est activé dans votre téléviseur (veuillez consulter le manuel d'instruction de votre téléviseur).

TV Commandes

Mettre en veille / allumer le V500

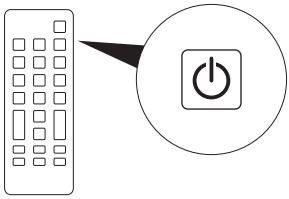

Contrôle du volume des V500

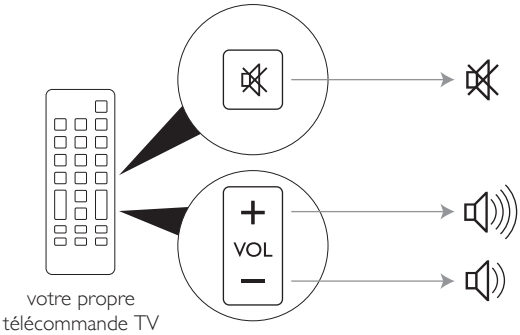

Contrôle du volume du Caisson de basse (optionnel)

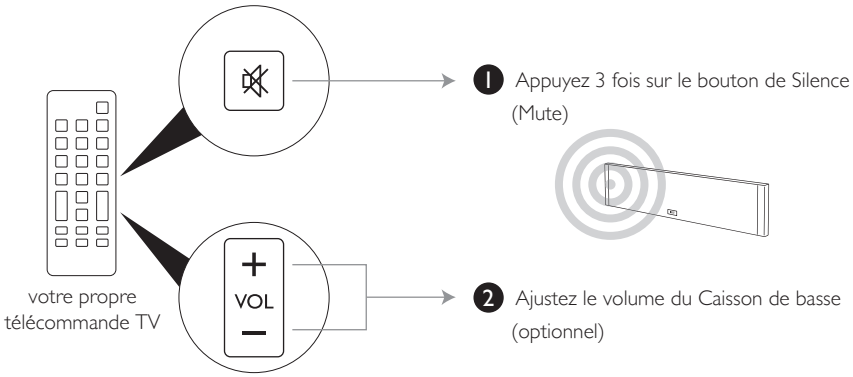

Bluetooth® Connection

- Switch on KEF V500 and your Bluetooth device. (smartphone, tablet, computer)

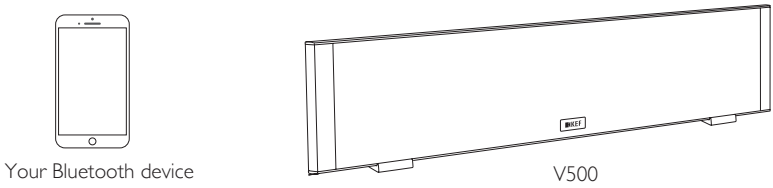

- Press the Bluetooth button on the rear of the left end of V500. This will start the pairing process, and the indicator on V500 blinks blue.

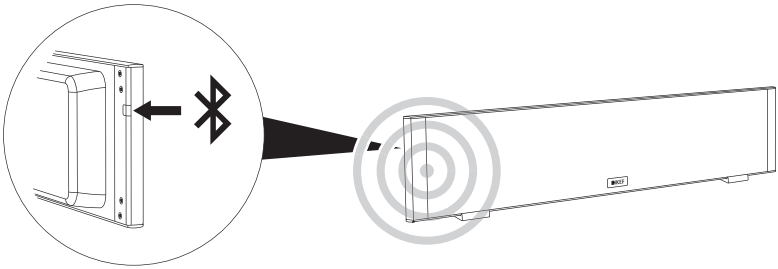

- On your Bluetooth device, turn on the bluetooth function and look for "KEF Soundbar" on the detected Bluetooth device list. Select it to pair with V500.

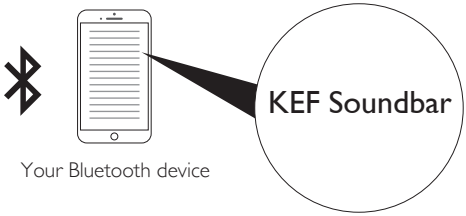

- Once pairing is completed the indicator will turn to solid blue.

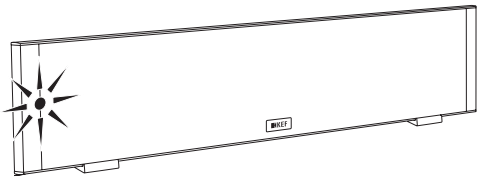

Français

Résolution des problèmes

Français

Alimentation	
Le V500 ne s'allume pas	Vérifiez que votre courant électrique domestique soit actif.
	Vérifiez que le V500 a été mis en marche
	Essayez de connecter à nouveau les cordons d'alimentation de votre V500

Son	
Pas de son	Jouez une source musicale contenant des signaux de canaux gauche et droite actifs.
	Vérifiez que le câble HDMI/ Optique est correctement connecté à la source.
	Assurez-vous d'avoir sélectionné « Haut-parleur externe » (external speaker) sur votre téléviseur. (Veuillez consulter le manuel d'instruction de votre téléviseur).
	Assurez-vous d'avoir sélectionné « PCM » en tant que signal audio sur votre téléviseur. (Veuillez consulter le manuel d'instruction de votre téléviseur).

Commandes	
Pas de réaction (Volume des enceintes du V500)	Assurez-vous que le câble HDMI soit correctement connecté au terminal HDMI de votre téléviseur.
	Assurez-vous que la fonction HDMI-CEC de votre téléviseur soit activée. Cette fonction peut être nommée différemment, certaines marques de téléviseurs utilisant une dénomination qui leur est propre.
Pas de réaction (volume du caisson de basse)	Assurez-vous que le câble RCA soit correctement connecté à votre caisson de basse.
	Si vous utilisez KEF V-20W subwoofer, assurez-vous que l'émetteur est correctement connecté à votre V500. (s'il vous plaît suivre le manuel d'instruction V-20W pour l'installation.)
	Appuyez rapidement 3 fois sur le bouton Silence (Mute) pour entrer dans le mode de commande du volume du caisson de basse. (L'indicateur LED du V500 devrait clignoter lentement).
	Assurez-vous que la fonction HDMI-CEC de votre téléviseur soit activée. Cette fonction peut être nommée différemment, certaines marques de téléviseurs utilisant une dénomination qui leur est propre.

Erreur de signal	
La LED rouge clignote rapidement	Éteindre le V500 et rallumez à nouveau après 15 minutes.
	Si le problème perdure, veuillez contacter votre revendeur local ou le service d'assistance.
La LED vert clignote lentement (un clignotement par seconde)	Assurez-vous que le câble HDMI soit correctement connecté au terminal HDMI de votre téléviseur.
	Éteindre le V500 et rallumez à nouveau.

KEF
INNOVATORS IN SOUND

V Series

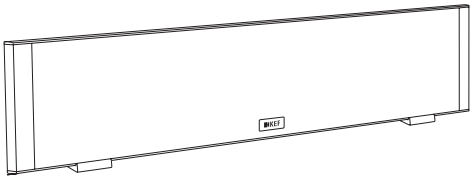

クイックスタートガイド

V500 Digital TV Soundbar

日本語

日本語

V500

クイックスタートガイド

はじめに

V500をお買い上げ有難うございます。ご使用前に必ず本取説をお読みください。

目次

はじめに 2
安全に関する注意事項 3
パッケージの内容 5
取り付けと設置 6
取り付け用ベース 7
ウォールマウント 8
設定と接続 9
コントロール 10
Bluetooth® Connection 11
トラブルシューティング 12
仕様 13

安全に関する注意事項

- スピーカーの性能を出し切るためにこのマニュアルをよくお読みください
- 日本国内では保証書の発行をいたしておりません。正規販売店の領収書が保証書に替わります
- 毛羽立ちのない柔らかい布に少量の水分を含ませて拭いてください
- アルコールなど化学物質を一切使用しないでください
- 湿気を避けてください
- 極端な温度は避けてください
- 直射日光を避けてください
- 安全注意！ケーブル類はきれいにまとめ足に引っ掛けることのないようにしてください

日本語

警 告

火災や感電の恐れがありますので、絶対に内部を開けたり水に濡らさないでください。

警 告

感電の原因
になります

注意: 感電の危険を減らすため、
カバー(または背面カバー)は取り外さないでください。
内部には、ユーザーが点検・修理できる部品はありません。
点検・修理は資格を持つ技術者に依頼してください。

- 仕向国の規格にあわせた付属の電源コードとプラグが付属しています。
- 電源コードを接続する前に、リア・パネルに記されている電源電圧がお使いの地域の電源電圧に合っていることを確認してください。もし、異なっている場合には接続せずにお買い求めの販売店にご相談ください。

シ ンボル・マークの説明

正三角形の中に稲妻が記されているマークは、ケースの内部に感電する恐れのある高い電圧が絶縁されずにかかっていることについての警告を示しています。

正三角形の中に感嘆符が記されているマークは、セットに付属の印刷物に取り扱いやサービスについての重要な指示があることについて警告しています。

ご使用上の注意

1. 本機を安全にお使いいただくと共に、性能を十分に発揮していただくために、ご使用前に本書を必ずお読みください。
2. 本書は大切に保管してください。
3. 安全にお使いいただくために製品本体や本書に記載されている全ての警告と注意を守ってください。
4. 本機の設置や操作は本書に従ってください。
5. 本機を安全にお使いいただくようアースをおとり下さい。
6. 本機を水の中や水のそばで使わないでください。また、湿気の多い場所での使用も避けてください。（例：バスタブ、洗面所、台所、洗濯場、湿気の多い地下、プールなど。）
7. 本機の放熱を妨げるような場所に置いたり、物をかぶせたりしないでください。
8. 本機を暖房器具や電熱器、アンプなど発熱の多い機器のそばに置かないでください。
9. 製品本体のリアーパネルに記されている電源仕様のみでお使いいただけます。
10. 電源コードやプラグが歩行の邪魔になったり、ものに挟まれたりすることのないように十分注意してください。
11. アタッチメントやアクセサリーは本書にしたがって使用してください。
12. 取り扱い–本機を移動するときは台車など生産者が指定した物を使って安全に移動してください。特に台車を使うときにはバランスを失うなどして荷崩れを起こし事故に至ることのないように十分にご注意ください。
13. 長期間お使いにならないときは、必ず電源プラグをＡＣコンセントから抜いてください。
14. 次のような場合は KEF 製品の修理できる資格のあるサービスマンに修理を依頼してください。
    a) 電源コードやプラグが不良となったとき。
    b) ものを本体内に落としたり、液体をこぼしてしまったとき。
    c) 雨など水にぬれてしまった場合。
    d) 正常に動作しないとき。
    e) 落としたり、キャビネットを損傷したとき。
15. 修理について。お客さまご自身での修理はしないでください。全ての修理は KEF 製品を修理できる資格を持ったサービスマンに依頼してください。

パッケージの内容

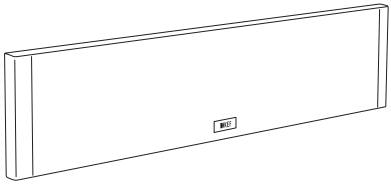

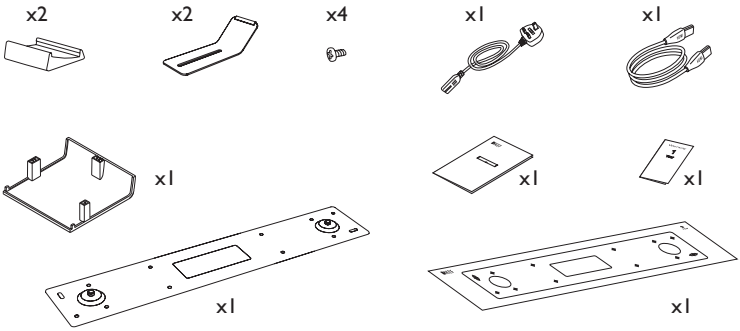

日本語

取り付けと設置

A

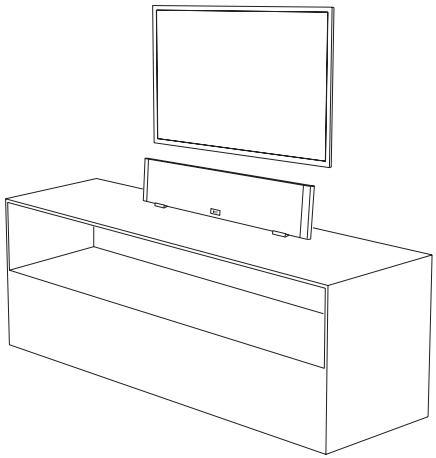

B

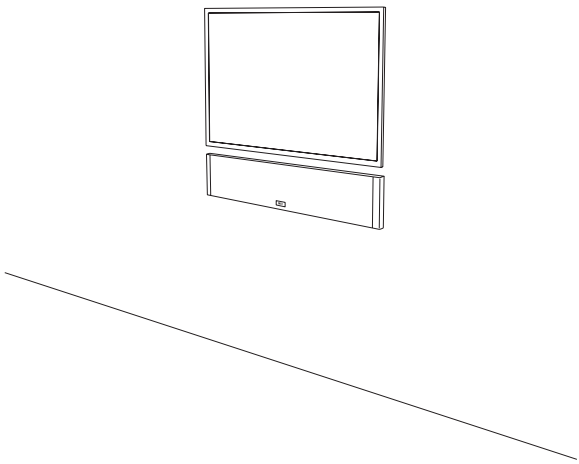

日本語

A 取り付け用ベース

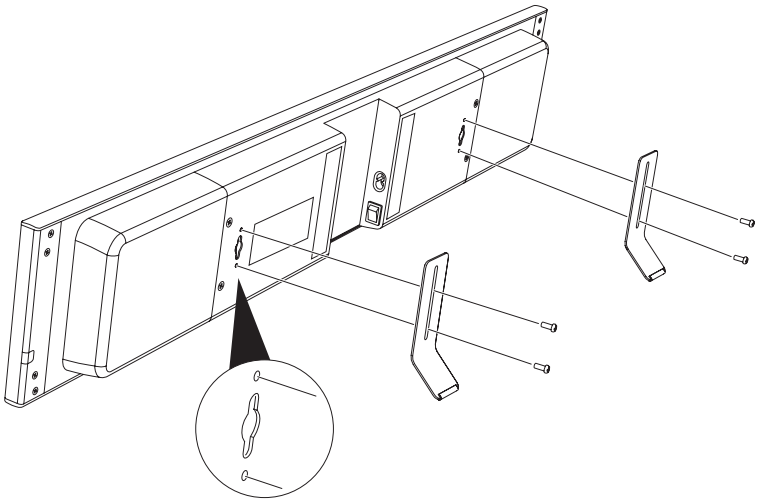

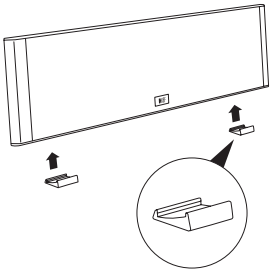

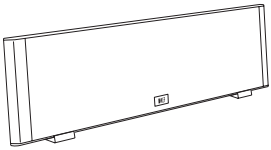

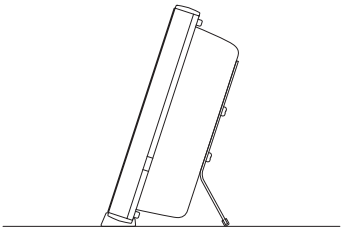

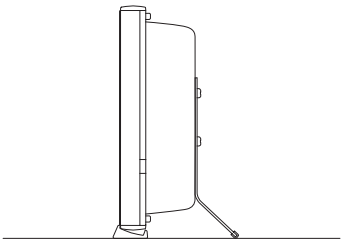

日本語

B ウォールマウント

警告！壁の強度が十分にあるかどうか、壁面内に電気の配線やガスや水の配管があるかどうかわからないときは、自分で取り付けずに専門の業者に依頼してください。または、販売店にご相談ください。

1

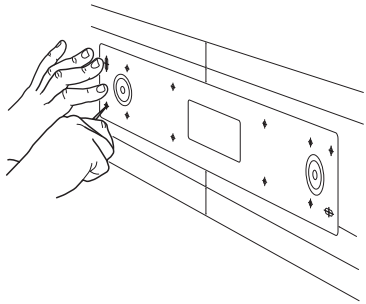

2

3

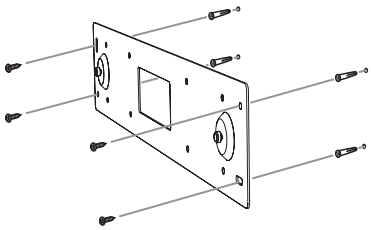

4

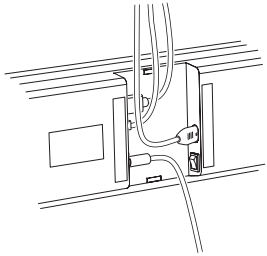

5

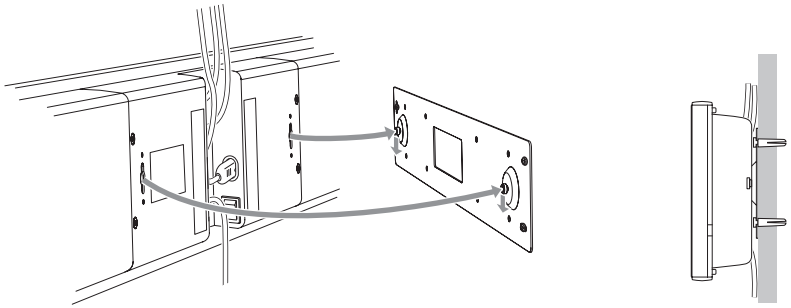

日本語

テレビの設定と接続

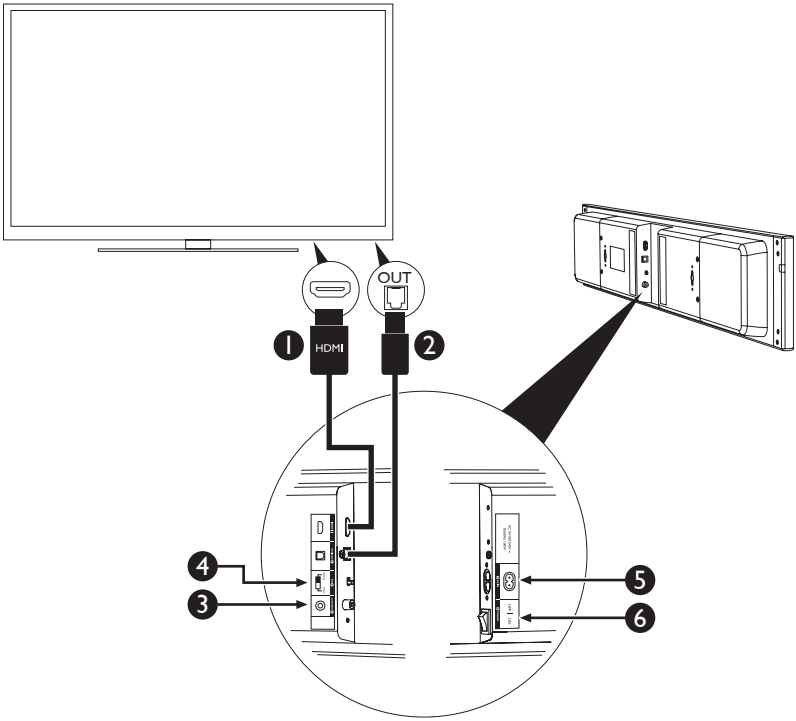

手順	接続	説明
1	HDMI入力	テレビ(HDMI(ARC)端子推奨*)とV500をHDMIケーブルで接続します。
2	光入力(オプション)	光ケーブルをテレビに接続します(手順2でテレビをHDMI(ARC)端子に接続した場合は、この手順をとばします)。
3	サブウーファー出力(オプション)	サブウーファーと V500 を接続します。(V-20W ワイアレスサブウーハ―の接続は V-20W 用のマニュアルを参照ください。)
4	イコライザー	V500 をデスク、キャビネット、フロアスタンドに設置する場合、[**stand (スタンド)**]を選択します。 V500 を壁に取り付ける場合、[**wall (壁)**]を選択します。
5	電源ソケット	V500 を電源に接続します。
6	電源スイッチ	V500 の電源を入れます。

*お使いのテレビでHDMI-ARCが有効になっていることを確認してます(テレビの取扱説明書を参照してください)。

日本語

テレビのコントロール

V500のスタンバイ / スイッチを入れる

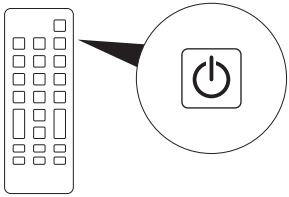

日本語

V500の音量コントロール

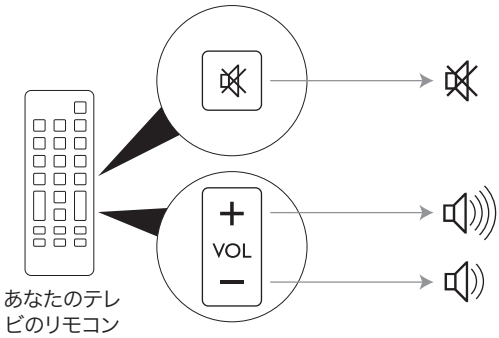

サブウーファー(オプション)の音量コントロール

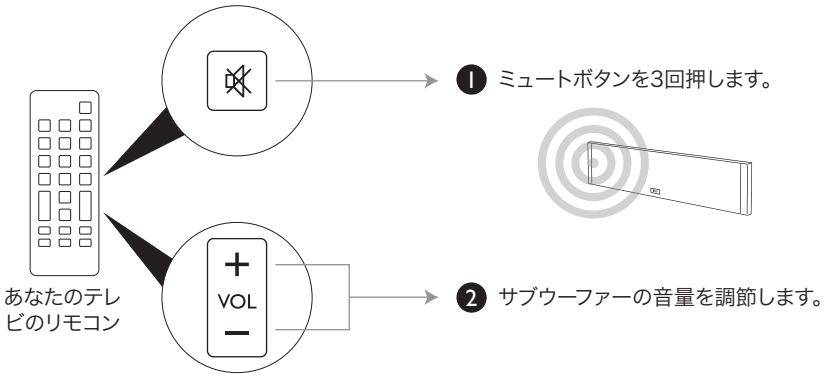

Bluetooth® Connection

- Switch on KEF V500 and your Bluetooth device. (smartphone, tablet, computer)

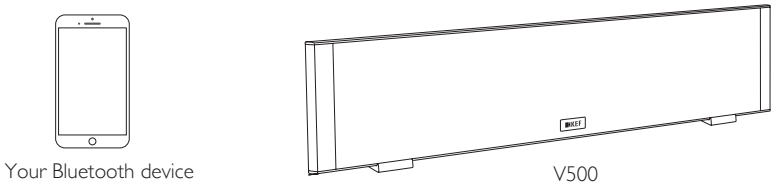

- Press the Bluetooth button on the rear of the left end of V500. This will start the pairing process, and the indicator on V500 blinks blue.

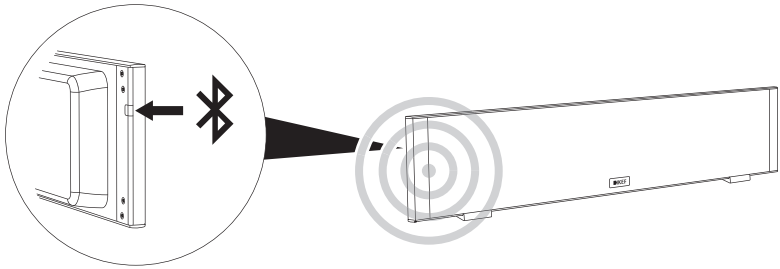

- On your Bluetooth device, turn on the bluetooth function and look for "KEF Soundbar" on the detected Bluetooth device list. Select it to pair with V500.

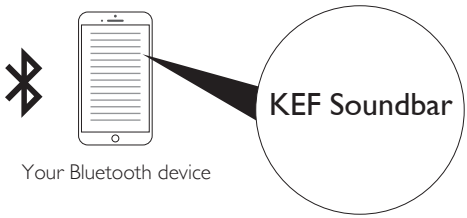

- Once pairing is completed the indicator will turn to solid blue.

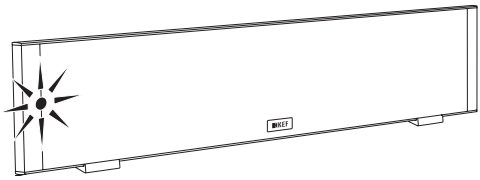

日本語

トラブルシューティング

電源

V500がオンにならない	主電源がオンになっていることを確認します。
	V500の電源が入っていることを確認します。
	V500から電源ケーブルを外し、再度取り付けます。

サウンド

音がでない	LとRの両方のチャネル信号のある音楽ソースを再生します。
	HDMIまたは光ケーブルがソースに適切に接続されていることを確認します。
	お使いのテレビで「外部スピーカー」が選択されていることを確認します(テレビの取扱説明書を参照してください)。
	お使いのテレビで「PCM」オーディオ信号が選択されていることを確認します(テレビの取扱説明書を参照してください)。

コントロール

反応がない(V500スピーカーの音量)	HDMIケーブルがお使いのテレビのHDMI端子に適切に接続されていることを確認します。
	お使いのテレビのHDMI-CEC機能がオフになっていることを確認します。この機能については、テレビのブランドによって異なる商標名になっている場合があります。
反応がない(サブウーファーの音量)	RCAケーブルがサブウーファーに適切に接続されていることを確認します。
	あなたはKEF V-20W のサブウーファーを使用している場合は、送信機が正しく V500 に接続されていることを確認してください。(セットアップにV-20W 取扱説明書に従ってください。)
	ミュートボタンを3回素早く押して、サブウーファーの音量コントロールモードに切り替えます(V500のLEDインジケータがゆっくり点滅します)。
	お使いのテレビのHDMI-CEC機能がオフになっていることを確認します。この機能については、ブランドによって異なる商標名になっている場合があります。

エラー信号

赤色の速い点滅	V500 の電源を切り、15分後に再度電源を入れます。
	それでも問題が解決しない場合は、最寄りの販売店またはサービスヘルプデスクにお問い合わせください。
緑色の遅い点滅(1秒間の点滅)	HDMIケーブルがお使いのテレビのHDMI端子に適切に接続されていることを確認します。
	V500 の電源を切り、再度電源を入れます。

KEF

INNOVATORS IN SOUND

V Series

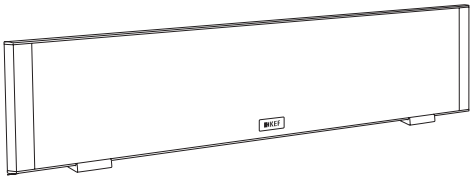

Guía de inicio rápido

V500 Digital TV Soundbar

Español

Español

V500

Guía de inicio rápido

Introducción

Gracias por adquirir el modelo V500. Un producto de calidad excepcional capaz de garantizar un sonido de alta calidad por muchos años. Por favor lea atentamente este manual antes de seguir adelante con las conexiones del V500.

Índice de contenido

Introducción 2
Instrucciones de seguridad 3
Dentro de la caja 5
Montaje y colocación 6
Soporte de mesa 7
Montaje sobre la Pared 8
Instalación y conexiones 9
Controles 10
Bluetooth® Connection 11
Resolución de problemas 12
Especificaciones 13

Instrucciones de seguridad

- Siga este manual atentamente para obtener los mejores resultados de sus parlantes
- Lea y envíe de vuelta la tarjeta de garantía
- Limpie con un paño seco y que no deje pelusas
- No use limpiadores a base de alcohol
- Evite los entornos húmedos
- Evite las temperaturas extremas
- Evite la luz solar directa
- AVISO DE SEGURIDAD Los cables sueltos son peligrosos, asegúrelos

ADVERTENCIA
PARA REDUCIR EL RIESGO DE INCENDIO O CHOQUE ELÉCTRICO, NO EXPONGA ESTE APARATO A LA LLUVIA O LA HUMEDAD

PRECAUCIÓN
RIESGO DE CHOQUE ELÉCTRICO
NO ABRIR

PRECAUCIÓN: PARA REDUCIR EL RIESGO DE CHOQUE ELÉCTRICO, NO QUITE LA CUBIERTA DELANTERA (O LA POSTERIOR). EL APARATO NO CONTIENE PIEZAS QUE PUEDAN SER REPARADAS POR EL USUARIO. DERIVE LAS REPARACIONES A PERSONAL DE SERVICIO TÉCNICO CALIFICADO.

- Viene con un cable de entrada de alimentación combinado y un enchufe de conexión a la red eléctrica específico para el país.
- Antes de conectarlo a la red eléctrica local, verifique que su voltaje de alimentación sea el mismo que el marcado en el panel trasero. De no ser así, verifique con su proveedor antes de proceder.

Español

Explicación de los símbolos gráficos

El rayo con el símbolo de la flecha dentro del triángulo equilátero tiene como fin alertar al usuario sobre la presencia de "voltaje peligroso" no aislado dentro de la carcasa del producto que puede ser de una magnitud suficiente como para constituir un riesgo de choque eléctrico para las personas.

El signo de exclamación dentro del triángulo equilátero tiene como fin alertar al usuario sobre la presencia de instrucciones importantes de operación y mantenimiento (servicio técnico) en el manual que acompaña el aparato.

Cómo desechar ese producto de forma correcta. Esta marca indica que este producto no debe desecharse con otros desperdicios domésticos en la Comunidad Europea. Para evitar posibles daños al medioambiente o la salud de los seres humanos debido a la eliminación de deshechos no controlados, recíclelo responsablemente para promover una reutilización sostenible de los materiales.
Para devolver su dispositivo usado, utilice los sistemas de devolución y recolección o comuníquese con la tienda minorista donde adquirió el producto. Ellos pueden llevarse este producto para reciclarlo de modo que sea seguro para el medioambiente.

Tenga cuidado con lo siguiente antes de usar el KEF Modelo V500. Además tenga en cuenta que la palabra "aparato" se refiere al KEF V500 o cualquier parte de este.

1. **Lea las instrucciones** – Todas las instrucciones de seguridad y operación deben leerse antes de operar el aparato.
2. **Conserve las instrucciones** – Las instrucciones de seguridad y operación deben conservarse para poder consultarlas en el futuro.
3. **Tenga cuidado con las advertencias** – Se debe prestar atención a todas las advertencias en el aparato y en las Instrucciones de operación.
4. **Siga las instrucciones** – Deben seguirse todas las instrucciones de operación y uso. Solo use los accesorios especificados por el fabricante.
5. **Importante** – No altere el propósito de seguridad del enchufe polarizado o con conexión a tierra. La tercera clavija es un dispositivo de seguridad. Si el enchufe suministrado no encaja en su toma de correiente, consulte con un electricista para reemplazar el tomacorriente obsoleto. Derive todas las reparaciones a personal de servicio técnico calificado. Se requiere servicio técnico para las piezas dañadas tales como el cable de alimentación o el enchufe.
6. **Agua y humedad** – El aparato no debe usarse dentro o cerca del agua, por ejemplo, cerca de una bañera, un lavabo, un fregadero o un recipiente para lavar la ropa, en un sótano húmedo, cerca de una alberca, etc. Este aparato no debe estar expuesto a goteos o salpicaduras. Se debe tener cuidado de no colocar objetos que contengan líquidos sobre la carcasa ni que se derramen dentro de ella a través de aberturas y de no colocar objetos que contengan líquidos, tales como un florero, sobre el aparato.
7. **Ventilación** – El aparato debe colocarse de modo tal que su ubicación o posición no interfiera con su ventilación adecuada. Por ejemplo, el aparato no debe colocarse sobre una cama, un sofá u otra superficie similar que podría bloquear las aberturas de ventilación.
8. **Calor** – El aparato debe situarse lejos de fuentes de calor tales como radiadores, rejillas de calefacción, estufas u otros artefactos (incluidos amplificadores) que produzcan calor.
9. **Fuentes de alimentación** – El aparato debe conectarse a una fuente de alimentación únicamente del tipo descrito en las Instrucciones de operación o según lo que se indica en el aparato y deberá permanecer listo para su operación. El enchufe de conexión a la red eléctrica se usa como dispositivo de desconexión. Para desconectarlo completamente de la entrada de alimentación, el enchufe de conexión a la red eléctrica del aparato debe desconectarse de la red completamente.
10. **Protección del cable de corriente** – Los cables de corriente deben ubicarse de modo tal que no se puedan pisar o pellizcar con artículos que se coloquen encima o contra ellos. Preste especial atención a los cables en los enchufes, las tomas de corriente y en el punto en donde salen del aparto. El enchufe de conexión no debe estar obstruido O debe poder accederse a él fácilmente durante el uso.
11. **Accesorios** – Use únicamente los accesorios especificados por el fabricante.
12. **Manejo** – El aparato debe transportarse con el carro, el pie, el trípode, el soporte o la mesa especificados por el fabricante o vendidos con el aparato. Al usar el carro, tenga cuidado al mover la combinación de carro/aparato para evitar heridas que podrían ocurrie si se vuelca.
13. **Períodos en los que no se utilice** – Desconecte el aparato durante tormentas eléctricas o si pasa un largo período sin usarse.
14. **Daños que requieren servicio técnico** – El aparato debe ser revisado por personal de servicio calificado cuando:
    a) El cable de alimentación o el enchufe estén dañados; o
    b) Cuando se hayan caído objetos o derramado líquidos dentro del aparato; o
    c) Cuando el aparato haya estado expuesto a la lluvia; o
    d) Cuando el aparato parezca no funcionar normalmente o exhiba un marcado cambio en el desempeño; o
    e) Cuando el aparato se haya caído o la carcasa esté dañada.
15. **Servicio técnico** – El usuario no deberá intentar reparar el aparato más allá de lo descrito en las Instrucciones de operación. Todas las demás reparaciones deben derivarse a personal de servicio técnico calificado.

Dentro de la caja

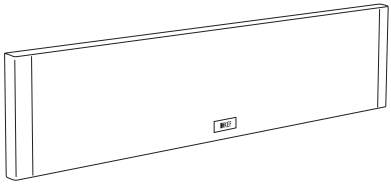

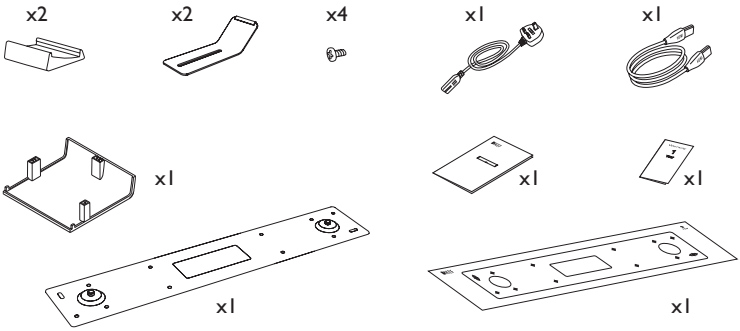

Español

Montaje y colocación

A

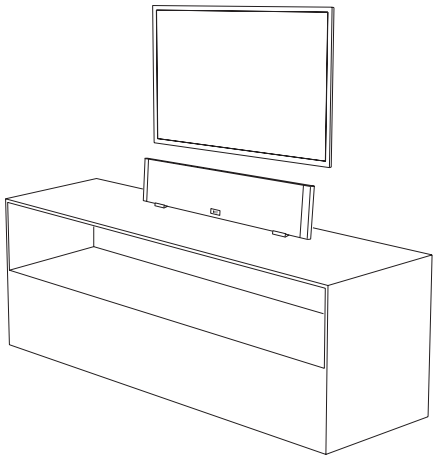

B

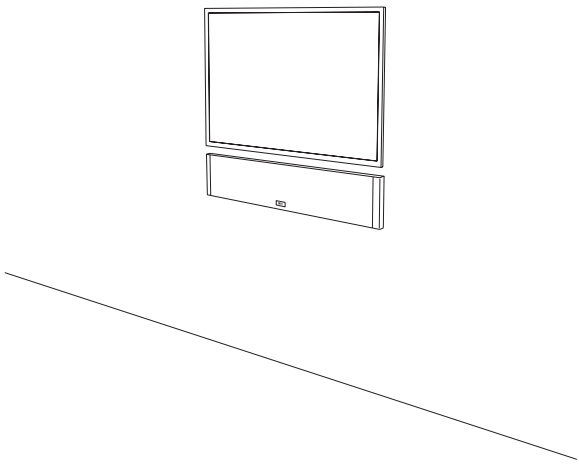

Español

A Soporte de mesa

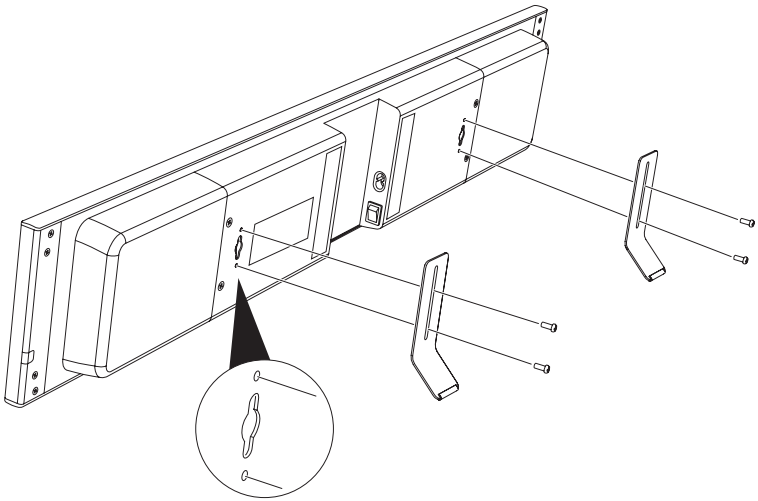

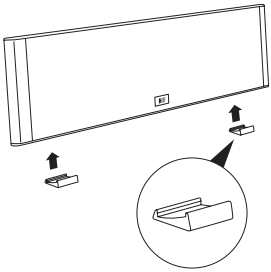

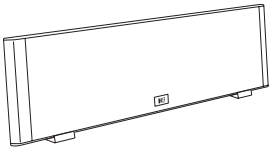

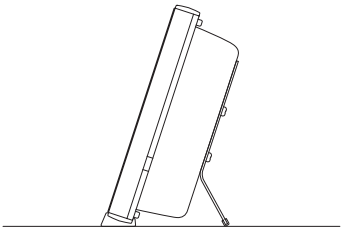

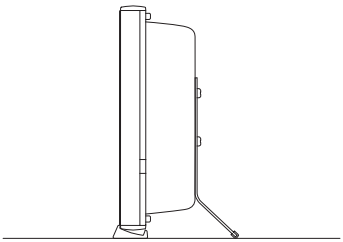

Español

B Montaje sobre la Pared

Atención - No se debe intentar instalar los altavoces, a menos que se esté seguro de que no se va a dañar un cable eléctrico, tuberías de gas o agua o viguetas de soporte.

1

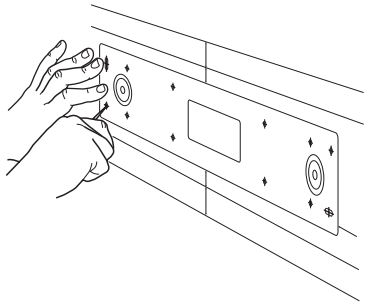

2

3

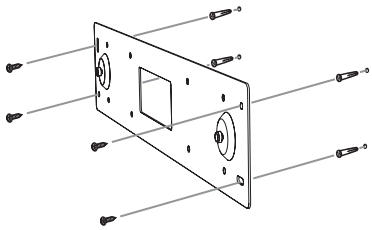

4

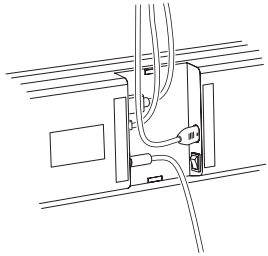

5

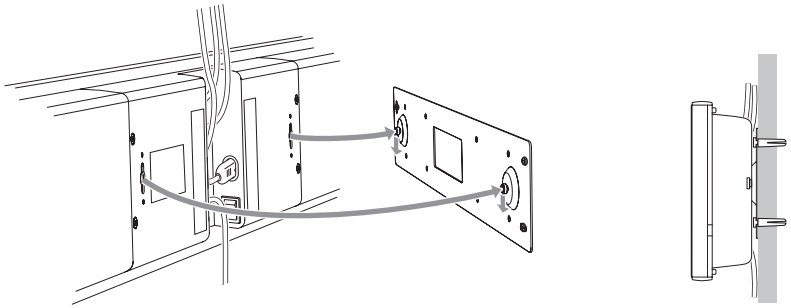

Español

TV Instalación y conexiones

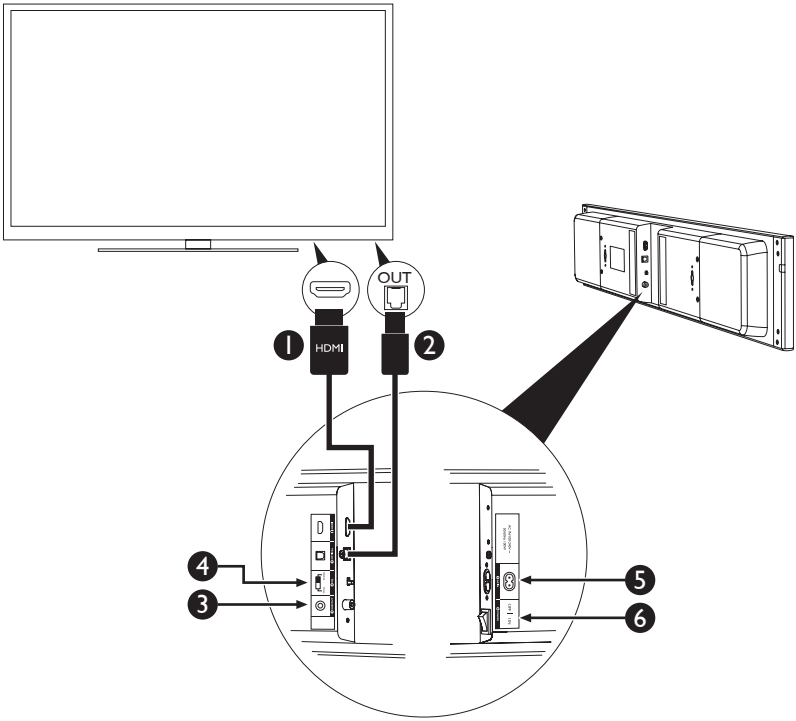

Pasos	Conexión	Instrucción
1	Entrada HDMI	Conecte el cable HDMI desde la TV (se prefiere una terminal HDMI(ARC) *) al V500.
2	Entrada óptica (opcional)	Conecte el cable óptico a la TV (Saltee este paso si ya conectó a la terminal HDMI(ARC) de la TV en el paso 2).
3	Salida del subwoofer (opcional)	Conecte Subwoofer para V500 (para subwoofer inalámbrico V-20W, por favor, siga el manual de instrucciones V-20W para la configuración.)
4	Ecualizador	Si ubicada el V500 sobre un escritorio/gabinete/soporte de pie – elija [**stand**] Si monta el V500 a la pared – , elija [**wall**]
5	Tomacorriente de alimentación	Conecte el V500 a la corriente eléctrica.
6	Interruptor de alimentación	Encienda el V500.

*Asegúrese de que HDMI-ARC esté habilitado en su TV (Consulte el manual del fabricante de su televisor).

TV Controles

Modo de espera / encender de V500

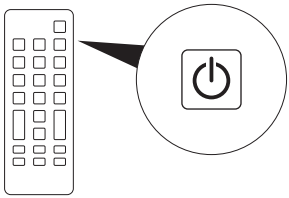

Control de volumen de V500

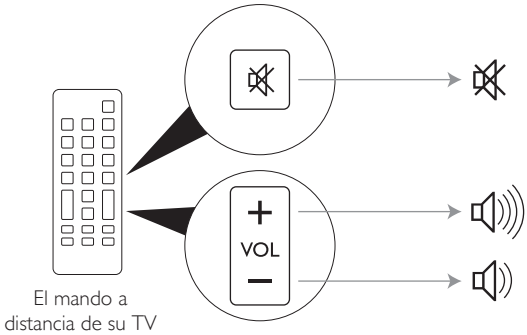

Control de volumen del subwoofer (opcional)

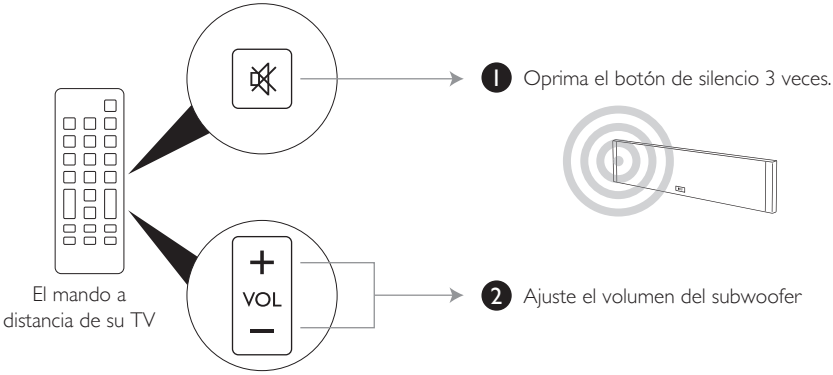

Español

Bluetooth® Connection

- Switch on KEF V500 and your Bluetooth device. (smartphone, tablet, computer)

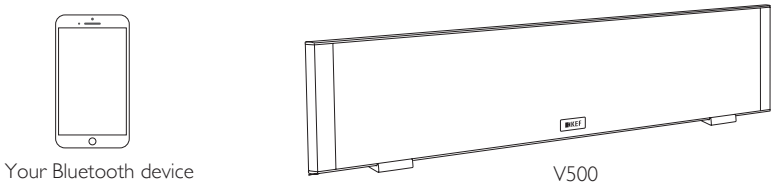

- Press the Bluetooth button on the rear of the left end of V500. This will start the pairing process, and the indicator on V500 blinks blue.

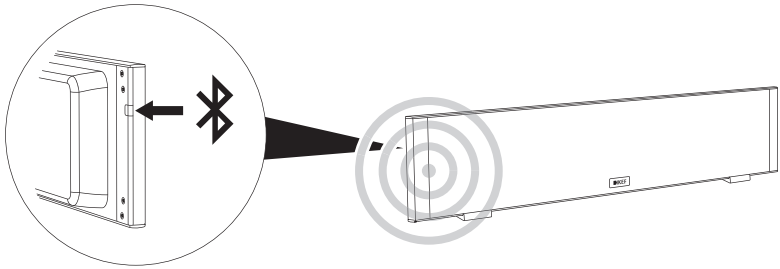

- On your Bluetooth device, turn on the bluetooth function and look for "KEF Soundbar" on the detected Bluetooth device list. Select it to pair with V500.

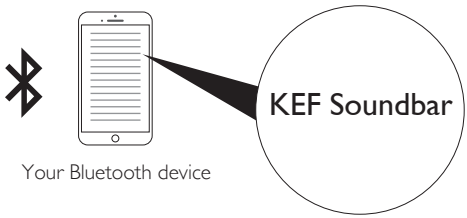

- Once pairing is completed the indicator will turn to solid blue.

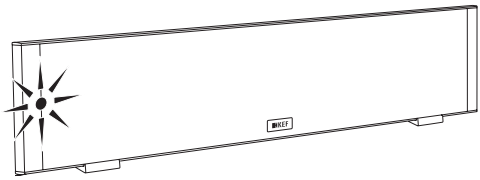

Español

Resolución de problemas

Alimentación	
V500 no enciende	Asegúrese de haber encendido el suministro de alimentación principal.
	Asegúrese de que el V500 esté encendido.
	Intente volver a conectar los cables de alimentación al V500.

Sonido	
No hay sonido	Reproducir una fuente de música que contenga señales tanto de canal izquierdo (L) como de derecho (R).
	Verificar si el cable HDMI/óptico está conectado correctamente a la fuente.
	Asegúrese de seleccionar "altavoz externo" en su TV. (Consulte el manual del fabricante de su televisor).
	Asegúrese de seleccionar la señal de audio "modulación por impulsos codificados" (MIC o PCM por sus siglas en inglés) en su TV. (Consulte el manual del fabricante de su televisor).

Control	
No hay respuesta (volumen de los altavoces V500)	Asegúrese de que el cable HDMI esté conectado correctamente a la terminal HDMI de su TV.
	Asegúrese de que la función HDMI-CEC de su TV esté activada. Las distintas marcas de televisores tienen su propio nombre de marca registrada para esta función.
No hay respuesta (volumen del subwoofer)	Asegúrese de que el cable RCA esté conectado correctamente a su subwoofer.
	Si está utilizando KEF V-20W subwoofer, asegúrese de que el transmisor está correctamente conectado a su V500. (por favor, siga el manual de instrucciones V-20W para la configuración.)
	Oprima el botón de silencio 3 veces rápidamente para ingresar al modo de control de volumen del subwoofer. (El indicador LED del V500 debería mostrar un parpadeo lento).
	Asegúrese de que la función HDMI-CEC de su TV esté activada. Las distintas marcas tienen su propio nombre de marca registrada para esta función.

Señal de error	
Luz rojo que parpadea rápidamente	Apague el V500 y vuelva a encenderlo pasados 15 minutos.
	Si el problema persiste, comuníquese con la mesa de ayuda de su servicio técnico o su distribuidor local.
Luz verde que parpadea lentamente (parpadeo de 1 segundo)	Asegúrese de que el cable HDMI esté conectado correctamente a la terminal HDMI de su TV.
	Apague el V500 y vuelva a encenderlo.

KEF

INNOVATORS IN SOUND

V Series

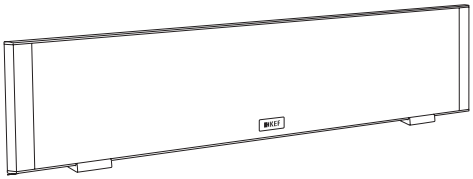

快速入门指南

V500 Digital TV Soundbar

簡體中文

簡體中文

V500

快速入门指南

簡介

謝謝購買本公司的 V500 揚聲器。我們向您保證經久耐用的 V500 以其出色的演繹在未來數年裏給您帶來超值享受。請在連接本揚聲器前仔細閱讀本手冊。

目錄

簡介 2
重要的安全注意事項 3
包裝清單 5
安裝和放置 6
安裝底座 7
挂壁安裝 8
設置和連接 9
控制 10
Bluetooth® Connection 11
故障排除 12
規格 13

重要的安全注意事項

- 請仔細閱讀和遵循本手冊以取得最佳的效果
- 請閱讀和寄回質量保證卡
- 請用不含麻質的干布清潔
- 請勿使用含酒精的清潔劑
- 避免潮濕
- 避免過高和過低的溫度
- 避免陽光照射
- 注意安全！散亂曳尾的連接線和電線有潛在危險，
- 必須固定所有連接線及電線

警 告

為避免发生火灾或触电事故，本机不准淋雨或受潮。

警 告

不準打開　以防觸電

注意：為避免觸電，不準打開機殼(或機背)。
機殼內沒有用戶能自行維修的零部件。
本機須由合格維修人員維修。

- 跟機提供了一條帶有插頭的電源線，插頭的類型取決于不同的銷售國。
- 在連接電源之前，必須檢查當地电源电壓與后面板上標識的電壓是否一致。如果不一致，請聯系銷售商。

簡體中文

圖形標識解釋

左示三角形內加閃電標志，提醒用戶本機內有未經絕緣的 “ 危險電壓 ” 存在，可能足以令人發生觸電危險。

左示三角形內加感嘆號標志，提醒用戶本機附有重要的文字指南，介紹如何操作及維修。

請正確處置本產品。該標識表示，在全歐洲本產品不得隨其他家庭廢物一起處置。為了防止由于不受控制的廢物處置引起的對人體或環境可能造成的損害，請盡責地循環使用以促進資源的可持續性再利用。若要退回不再使用的設備，請使用回收系統或聯系銷售商。他們可以將本產品進行有利環境的安全循環利用。

請在使用V500之前務必留意以下指引。注意，“ 本機 ”在這里是指V500或其中部分。

1. 在對本機進行操作之前，必須閱讀所有安全信息和操作說明。
2. 務必保留所有安全信息和操作說明以備日后參考。
3. 必須遵守本機和操作說明上的所有警告信息。
4. 必須遵守所有操作和使用說明。只能使用KEF規定的附件。
5. 切勿讓分了極性的或接地型的插頭失去安全效用。第三插腳是用于安全目的的。如果跟機提供的插頭與您的插座不匹配，請咨詢電工、更換不適用的插座。請將所有維修事項交給合格維修人員完成。對于受損的零件如電源線或插頭，必須進行維修。
6. 不準在近水地方使用本機，例如在靠近浴缸、洗手盆、廚房洗滌盆或洗衣盆的地方，或在潮濕的地庫內，或靠近泳池的地方使用本機。本機不得暴露于滴水或濺水中。必須注意，不要將裝有液體的物品放置在本機上，不要讓液體由機箱的開口處進入機內。本機上不應放置諸如花瓶一類的裝液體的物品。
7. 本機應安裝或放置在不影響正常通風的位置上使用，例如不應將其放在可能堵塞其通風孔的睡床、沙發、毯子或類似表面上。
8. 本機的安裝位置應遠離熱源，例如暖爐、加熱器、火爐或其他產熱裝置(包括功放)。
9. 本機的操作說明或本機上的標識都有對電源要求的描述，只能連接符合此要求的電源，并且要保證便于操作。電源插頭是斷開電源的裝置，為了完全斷開電源，必須將本機的插頭完全拔出電源插座。
10. 布置電源線時，確保電源線不被踩踏或擠壓，尤其要注意插頭、轉接插座及接出本機處的電源線部分。必須確保電源插頭不被阻擋，便于操作。
11. 只能使用KEF規定的附件。
12. 本機只能使用KEF規定的或跟機提供的推車、架子、三角架或桌子進行搬運。在使用推車搬運時，必須注意整體移動推車/本機，避免翻倒引起傷害。
13. 雷雨天或長期閑置不用時，必須將電源插頭拔掉。
14. 本機在發生下列情形時，必須交給合格維修人員進行維修：
    a）電源線或插頭損壞，
    b）有異物掉進或液體濺入本機，
    c）本機受到雨淋，
    d）本機運行不正常或性能上出現明顯變化，
    e）本機墜落或機箱受損。
15. 用戶不得試圖對本機進行操作說明所描述的之外的維修操作。所有其它的維修事項必須交給合格的維修人員進行。

包裝清單

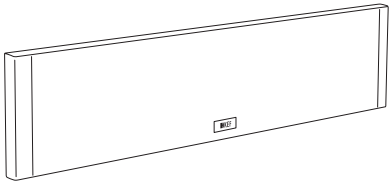

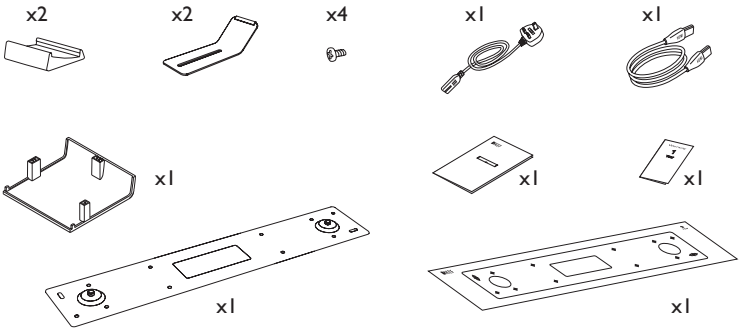

簡體中文

安装和放置

A

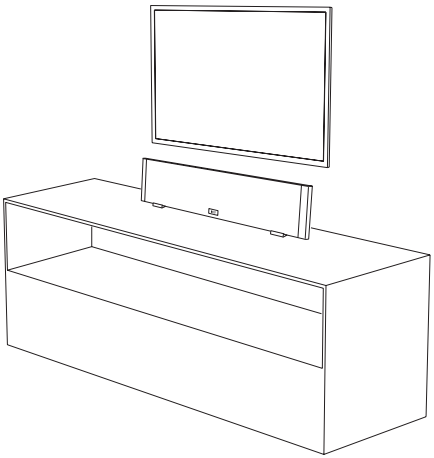

B

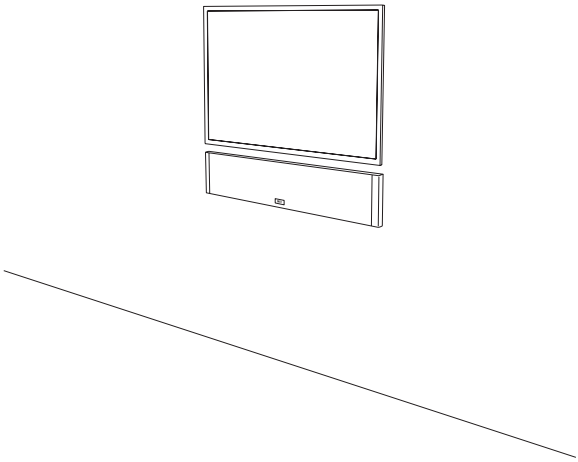

A 安裝底座

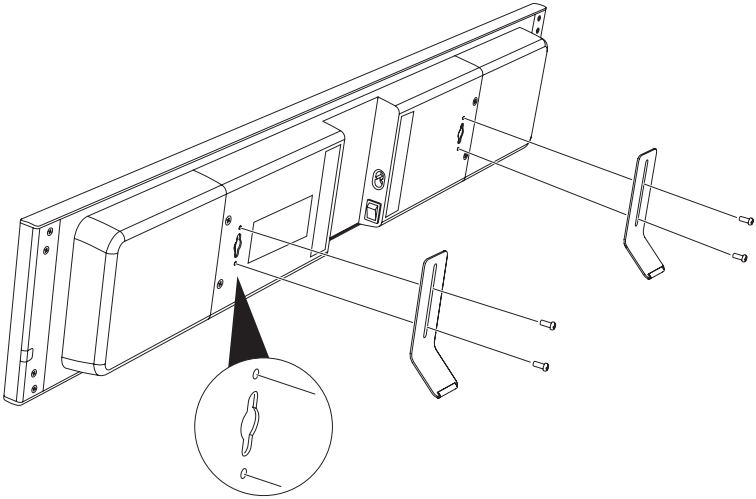

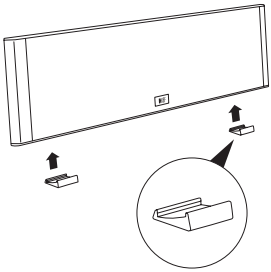

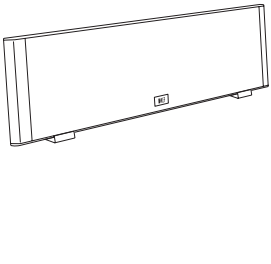

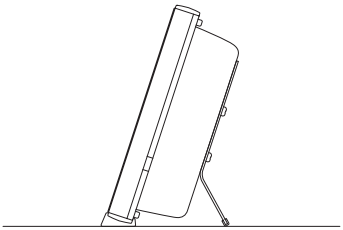

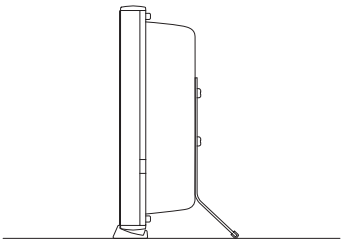

B 挂壁安裝

警告：進行挂壁安裝前，必須確保安裝時不會對電線、水管或燃氣管及支撐托梁造成破壞。

1

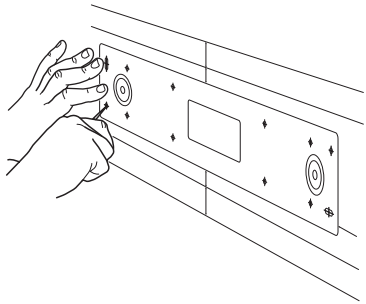

2

3

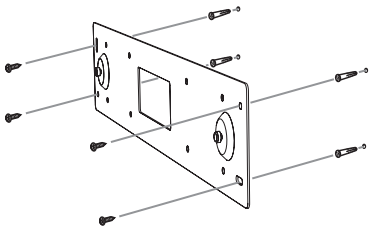

4

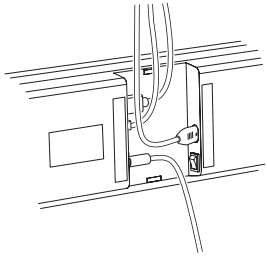

5

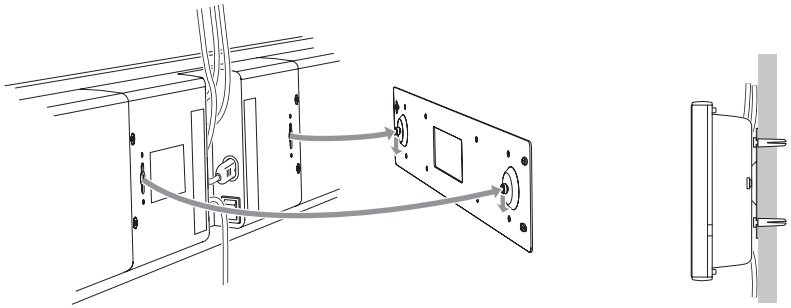

簡體中文

电视設置和連接

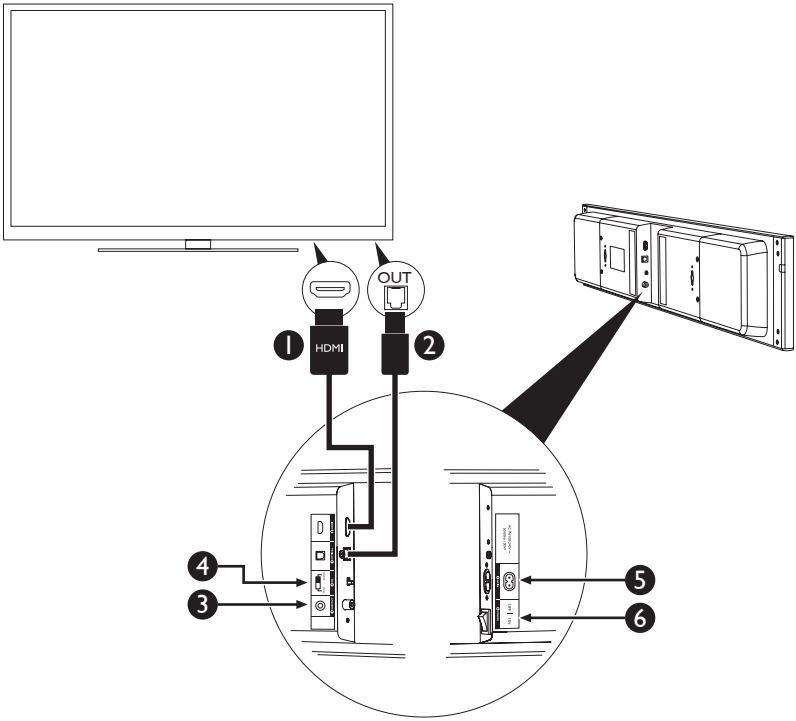

步驟	連接	說明
1	HDMI 輸入	連接 HDMI 線從電視（首選 HDMI（ARC）端口*)至 V500
2	光纖輸入(可選)	連接光纖線至電視（如果在第一步已經連接到電視 HDMI (ARC) 端口，請跳過此步驟）
3	超低音輸出 (可選)	連接超低音到 V500 揚聲器（請參照其說明書設置 V-20W 無線超低音)
4	EQ 調節	如果 V500 揚聲器被放置在桌面/電視櫃/書櫃上 ，請選擇 [stand] 如果 V500 揚聲器采用了壁挂安裝，請選擇 [wall]
5	電源插座	接通 V500 的電源。
6	電源開關	打開 V500 開關

*請確保您的電視機帶有 HDMI-ARC 功能（請參考您的電視機說明書）

电视控制

V500待机 / 启动

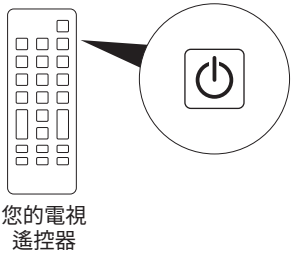

V500音量控制

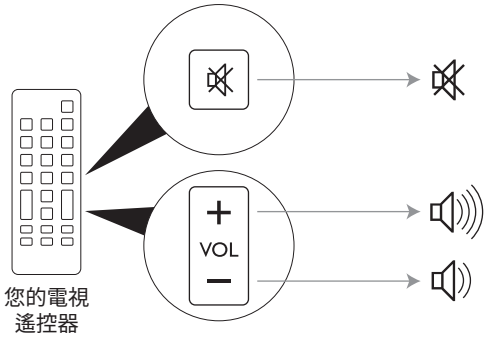

超低音 (可選)音量控制

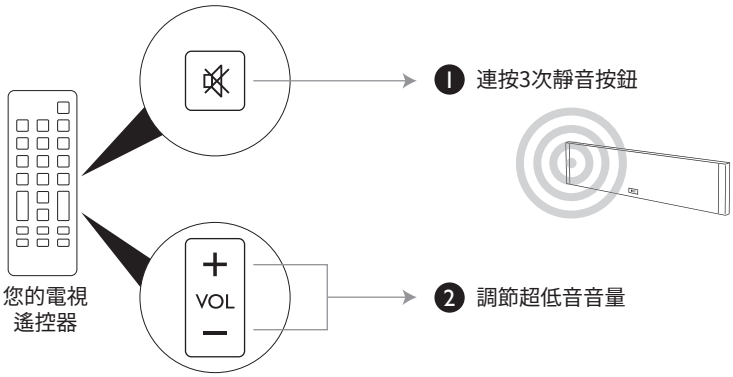

簡體中文

Bluetooth® Connection

- Switch on KEF V500 and your Bluetooth device. (smartphone, tablet, computer)

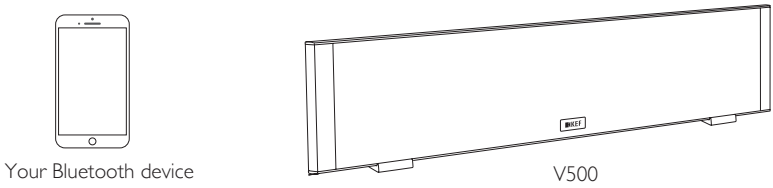

- Press the Bluetooth button on the rear of the left end of V500. This will start the pairing process, and the indicator on V500 blinks blue.

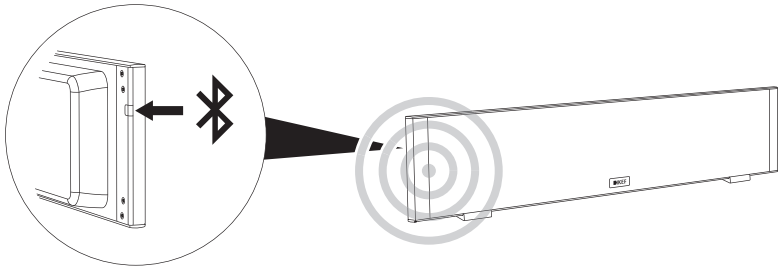

- On your Bluetooth device, turn on the bluetooth function and look for "KEF Soundbar" on the detected Bluetooth device list. Select it to pair with V500.

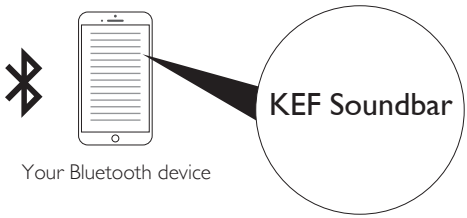

- Once pairing is completed the indicator will turn to solid blue.

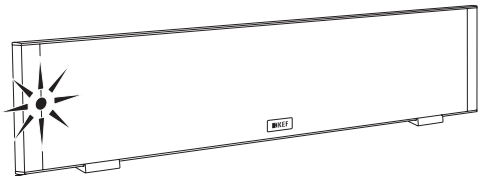

簡體中文

故障排除

電源

V500沒有打開	確保您的電源插頭已經插上。
	確保您的V500開關已經打開。
	嘗試重新連接電源線到V500。

聲音

沒有聲音	播放包含左右雙聲道的音樂信號源。
	檢查HDMI/光纖線正確連接到信號源。
	確保您已在電視上選擇 “ 外置揚聲器 ” （請參考您的電視機說明書）。
	確保您已在電視上選擇 “ PCM ” 聲音信號（請參考您的電視機說明書）。

控制

無響應(V500揚聲器音量)	確保HDMI線正確連接到您的電視HDMI端口。
	請確保您的電視機的HDMI-CEC功能為打開狀態。此項功能在不同品牌的電視中顯示可能不同。
無響應(超低音音量)	確保RCA連接線正確連接至您的超低音。
	如果您使用的是 KEF V-20W 超低音揚聲器，確保發射器被正確連接到您的 V500。（請按照說明書設置 V-20W）
	連按 3 次靜音按鈕以進入超低音音量控制模式（V500 上的 LED 指示燈應該緩慢跳動）。
	請確保您電視機的 HDMI-CEC 功能為打開狀態。此項功能在不同品牌的電視中顯示可能不同。

錯誤信號提示

紅燈快閃	關閉 V500，15分钟後重新打開。
	如果問題仍然存在，請聯系當地經銷商或售後服務人員。
綠燈慢閃 (1秒閃爍)	確保 HDMI 線已正確連接至您的電視 HDMI 端口
	關閉 V500，之後重新打開。

Specification

Model	V500
Drive units	MF: 2 x 115mm (4.5in.) dual layer diaphragm HF: 2 x 25mm (1in.) vented aluminium dome
Frequency response	80Hz - 30kHz
Max peak SPL	103dB
Amplifier type	Class D
Amplifier power	2 x 50W
AC power input	100-240V ~ 50/60Hz
Digital input	HDMI SPDIF optical digital Bluetooth
Output	Subwoofer out
Internal volume	1.7 Litres
Finish	Black
Dimensions (H x W x D)	160 x 912 x 53.5 mm (6.3 x 35.9 x 2.1 in.)
Weight	6 kg (13.2 lbs)

KEF reserve the right, in line with continuous research and development, to amend or change specifications without prior notice. E. & O.E

www.kef.com

Issue 1: 04.2014
P/N: 4301-7479+0