PHIATON

BT 100 NC

Neck Band Bluetooth Noise cancelling Earphones

Quick Guide / 퀵가이드 / mini guide / guía rápida / Kurzanleitung / Краткое руководство / 快速指南

1. Safety and general issues

1) Use a standard USB charging cable (included), with or without a charging adaptor (5V, over 500mA). * Adapter Not Included
2) Lower the volume prior to listening to audio to prevent potential damage to eardrums caused by sudden loud sound.
3) Listening to loud music for extended periods of time may cause hearing damage.
4) Do not store the device in places with a temperature higher than 113 °F/ 45 °C.
5) Keep the device dry. If the device becomes wet, turn the power off, dry the device with a dry towel and contact Phiaton Customer Service for an inspection.
   (For more information, refer to the contact us page within our website – phiaton.com).

6) Do not attempt to disassemble, modify or repair the device

7) Do not cause shock to the device.

8) Keep out of the reach of children and pets.

9) Do not tug on cords or touch power plugs with wet hands.

10) Do not use the device nearby microwave ovens or wireless LAN adaptors.

11) When the product is not being used, set the device power switch to ‘OFF’.

12) When storing the device, place the device within the provided carrying case.

13) When cleaning the device, use a clean dry cloth to wipe the device clean. (Do not use solvents).

14) Remove the ear tips from the earphones, wash them with warm water, dry completely and check for any debris before reattaching. (Please use a clean cloth to clean the Comply™ Foamtips.)

15) Replacement ear tips can be purchased from Phiaton Customer Service.

16) Use while driving or walking will prevent outside noise, such as signals or alarms, from being heard and may be dangerous to yourself and others. Heed caution during use.

17) The radio waves of this device may affect electronic medical devices. If you use any electronic medical device, consult your doctor or a medical device company you use before you use it.

* Use the earphones only for its intended purposes.

* This device cannot be used for purposes related to human safety as it may cause radio interference during operation.

2. Charging & Everplay-X

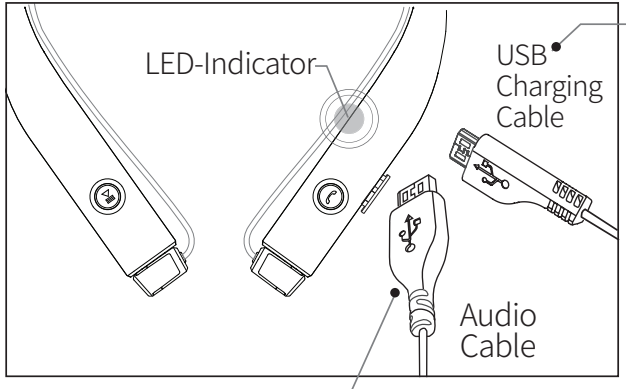

Charging

Charging: Red Light

Charging Complete: Blue Light

Everplay-X

Use the supplied audio cable to hard wire to your music device.

3. Power ON/OFF & Call Function

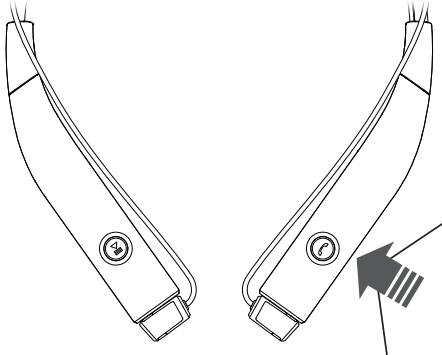

Call Function

-Accepting a Call

-Ending a Call

Bluetooth Power ON/OFF

- ON: 2 Seconds
- OFF: 3 Seconds

4. Pairing with a ‘Bluetooth Device’ & NFC Pairing

1) With the Bluetooth power ON, press the PLAY button for 2.5 seconds.

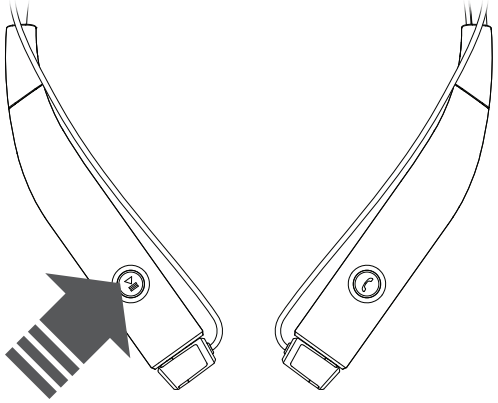

- Blue and red light alternately blinks

L Side Body

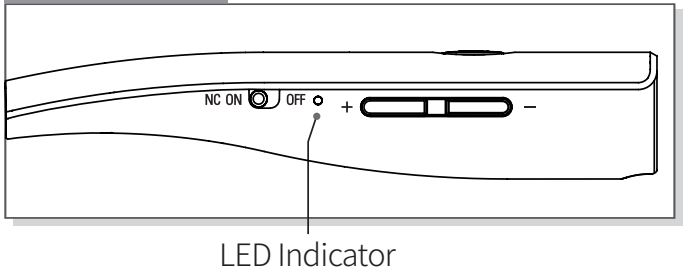

4 Pairing with a ‘Bluetooth Device’ & NFC Pairing

2. Within the ‘Bluetooth Device’ you want to connect, search/select ‘BT 100 NC’.

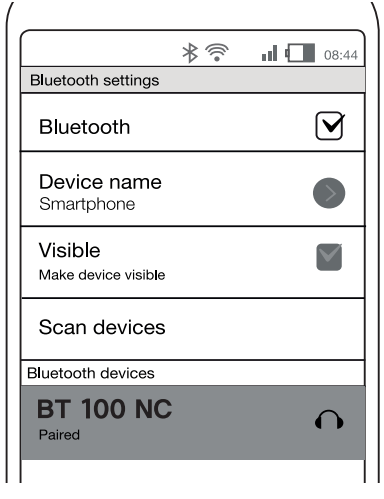

※ Pairing with NFC

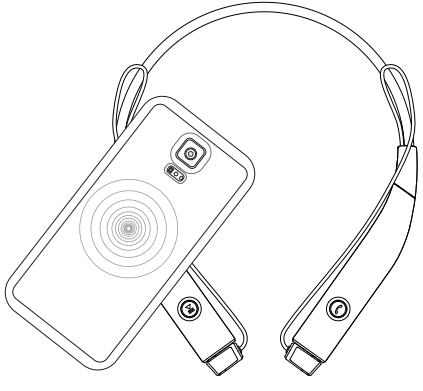

Contact the front side of this device to the section of ‘Bluetooth device’ where ‘NFC Antenna’ is located. For the ‘Bluetooth devices’ NFC antenna location, refer to the device manual or contact the device manufacturer.

5. Music Playing

L Side Body

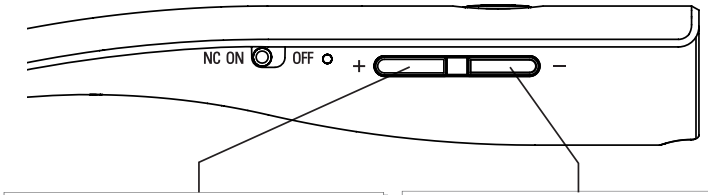

● : VOLUME +

▬ (1 Second) : NEXT SONG

▬: FAST FORWARD

● : VOLUME -

▬ (1 Second) : PREVIOUS SONG

▬ : Rewind

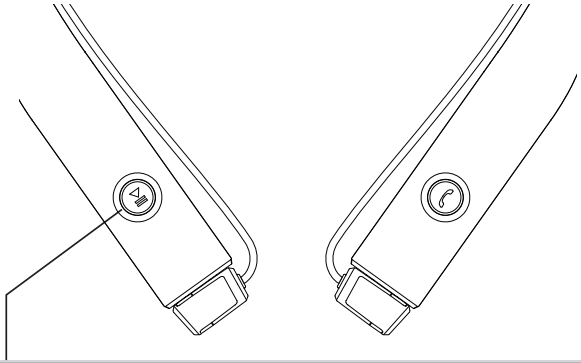

● : PLAY / PAUSE

▬ (1 Second) : MONITOR

▬ : Briefly Hold ▬ : Press and Hold

6. Monitor & Noise Cancelling Function

Monitor

Press the PLAY button for 1 second allows you to mute your music and noise cancelling so you can hear the surrounding sounds without removing the ear buds.

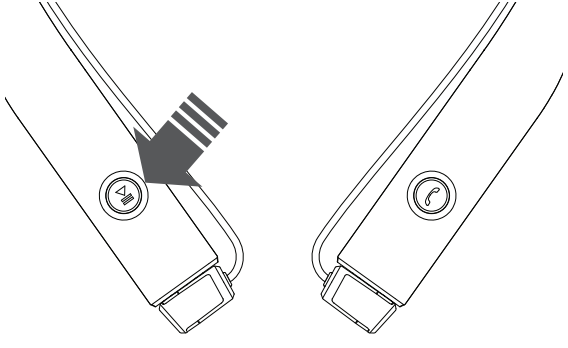

L Side Body

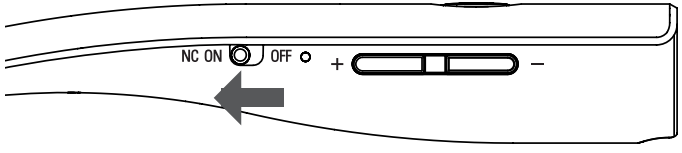

Noise Cancelling

Slide the button to ‘ON’ to turn on the noise cancelling feature.

7. How to Use Earphones

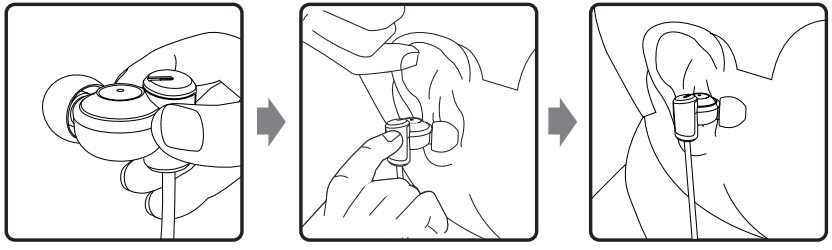

1) Hold the earphone body with wire dropping down.
2) Pull back and up on the earflap to enlarge the earhole. Gently insert the entire tip into the ear.
3) Let the ear tip set comfortably in your ear.

8. More Function and Information

For more function and information, please refer to 'BT 100 NC Owner's Guide' at Support page on phiaton.com.

http://www.phiaton.com/bt-100-nc

9. FCC Compliance Information

FCC ID: V2R-BT100NC

This device complies with part 15 of FCC Rules. Operation is subject to the following two conditions:
(1) This device may not cause harmful interference. And (2) this device must accept any interference reviced, including interference that may cause undesired operation.

Information to the user

NOTE: This equipment has been tested and found to comply with limits for a Class B digital device, pursuant to part 15 of the FCC Rules. These limits are designed to provide resonable protection against harmful interference in a residential installation. This equipment generates, use and can radiate radio frequency energy and, if not installed and used in accordance with the instructions, may cause harmful nterference to radio communications. However there is no guarantee that interference will not occur in a particular installation, If this equipment does cause harmful interference to radio or television reception, which can be determined by turning the equipment off and on, the user is encouraged to try the correct interference by one or more of the following measures:

-Reorient or relocate the receiving antenna.
-Increase the seperation between the equipment and receiver.
-Connect the equipment into an outlet on a circuit different from that to which the receiver is connected.
-Consult the dealer or an experienced radio/TV technician for help.

CAUTION TO USER: Changes or modifications not expressly approved by the party resonable for compliance could void the user's authority to operate the equipment.

10. IC Compliance Information

This device complies with Industry Canada licence-except RSS standard(s)
Operation is subject to the following two conditions:
(1) this device may not cause interference, and (2) this device must accept any interference, including interference that may cause undesired operation of the device.
This equipment complies with IC radiation exposure limits set forth for an uncontrolled environment and meets RSS-102 of the IC radio frequency (RF) Exposure rules. This equipment has very low levels of RF energy that are deemed to comply without testing of specific absortion ratio (SAR).

1. 사용 시 주의 사항

1) USB 충전 케이블 및 충전 어댑터는 규격 제품(5V /'500mA 이상')을 사용하십시오.
   *충전 어댑터는 포함되어 있지 않습니다.
2) 오디오 청취 전 음량을 최소로 하여, 갑작스런 큰 소리로 인한 고막 손상이 발생하지 않도록 하십시오.
3) 오랜 시간 동안 시끄러운 음악 청취 시 청력에 해로울 수 있으니 주의하십시오.
4) 고온에 두지 마시고 가열하지 마십시오.
5) 물에 젖게 하지 마십시오. 물에 젖은 경우, 전원을 켜지 말고 마른 수건으로 물기를 제거 후 서비스 센터에서 제품 점검을 받으십시오(서비스 센터 안내는 phiaton.co.kr의 contact page를 참고하십시오).
6) 사용자 임의로 제품을 분해, 개조 및 수리하지 마십시오.
7) 제품에 충격을 주지 마십시오.

8) 어린아이나 애완 동물이 만질 수 있는 곳에 제품을 두지 마십시오.

9) 코드 부분을 잡아당기거나 젖은 손으로 전원 플러그를 만지지 마십시오.

10) 전자레인지나 무선 랜 가까이에서 사용하지 마십시오.

11) 제품을 사용하지 않을 때에는 제품의 전원을 끈 상태로 하여 보관하십시오.

12) 본 제품 보관 시, 제품에 동봉된 휴대용 케이스에 보관하십시오.

13) 이어폰 외관 청소 시, 깨끗한 마른 천으로 닦아 주십시오 (솔벤트 사용 금지).

14) 이어팁 청소 시 이어폰에서 분리하여 따뜻한 물로 닦아 완전히 건조 하시고, 장착 전 이물질이 있는지 확인하십시오(단, 컴플라이사 메모리 폼팁은 깨끗한 천으로 닦아 주십시오).

15) 이어팁이 노후되면, 교체용 이어팁을 피아톤 서비스 센터에서 구입할 수 있습니다.

16) 운전 또는 보행 중 사용은 신호음 또는 경고음 등의 외부 소리가 들리지 않아 본인이나 다른사람에게 위험할 수 있으니 사용 시 주의하십시오.

17) 본 기기의 전파가 사용 중이신 전자 의료기기의 작동에 영향을 미칠 가능성이 있으니, 의사나 사용 중인 의료기기 회사에 문의하신 후 사용하십시오.

* 본 기기를 원래 용도 이외 다른 용도로 사용하지 마십시오.
* 해당 무선 설비는 운용 중 전파 혼선 가능성이 있으므로 인명 안전과 관련된 용도로는 사용할 수 없습니다.

2. 충전 & Everplay-X 기능

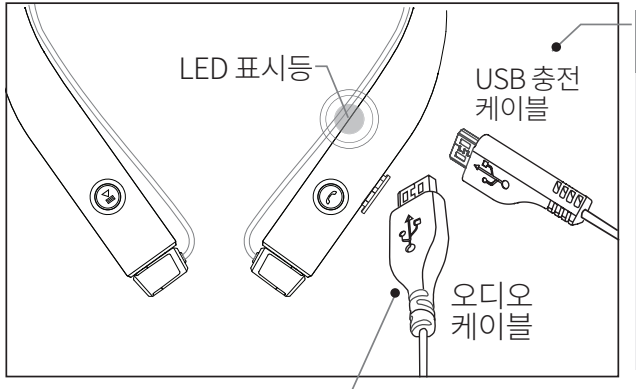

충전

LED 표시등:
충전 중 –
빨간색
완전 충전 -
파란색

Everplay-X

음악 재생 기기에 유선 연결을 하시려면 제공된 오디오 케이블을 사용하십시오

3. 전원 켜기/끄기 & 전화 통화

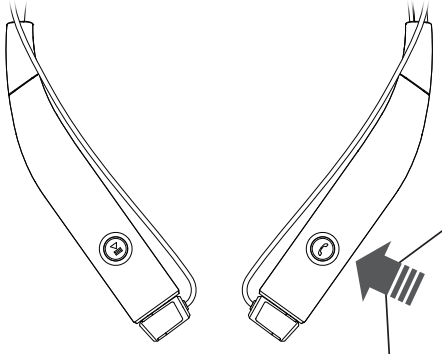

전화 통화

-통화
-통화 종료

블루투스 전원 켜기/ 끄기

-켜기: 2초
-끄기: 3초

4. Bluetooth 기기'와 페어링하기 & NFC 페어링

1) 블루투스 전원이 켜진 상태에서 재생 버튼을 2.5초간 누르십시오.

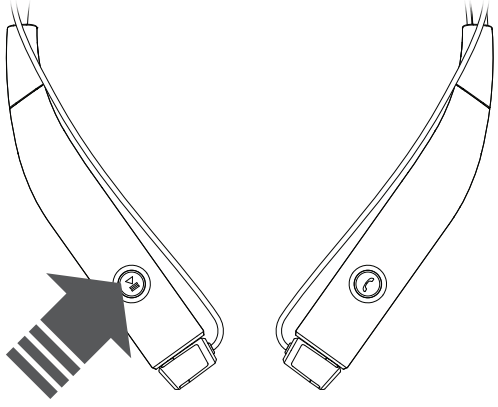

- 파란 불빛과 빨간 불빛이 교차 점멸

왼쪽 본체

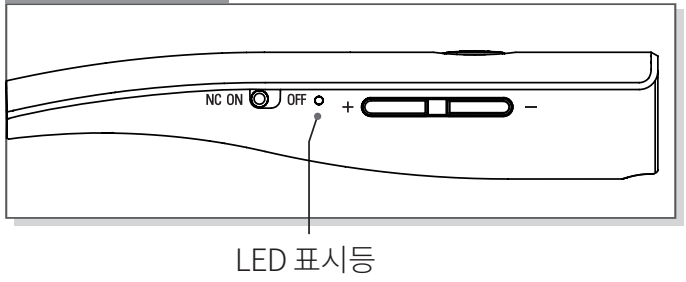

4. Bluetooth 기기'와 페어링하기 & NFC 페어링

2) 디바이스 리스트에서 BT 100 NC를 선택하십시오.

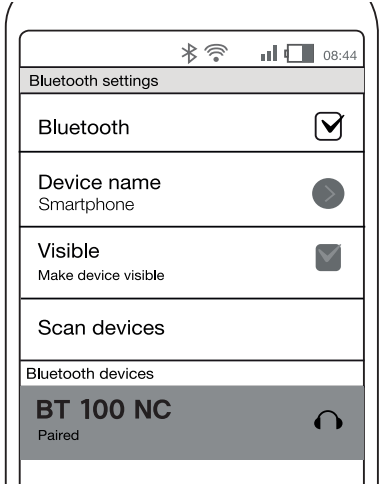

※ NFC 기능을 통한 페어링

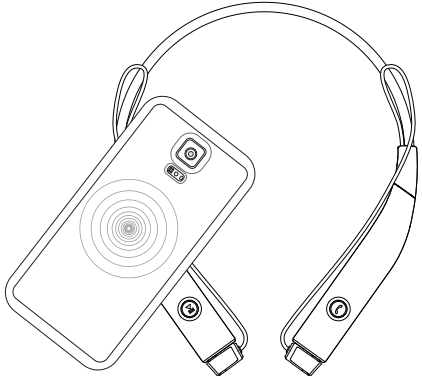

'Bluetooth 기기'의 NFC 안테나가 위치한 곳에 본 제품의 앞부분을 접촉하십시오.
'Bluetooth 기기'의 NFC 안테나 위치는 기기의 설명서를 참조하시거나 제조 업체에 문의하여 주십시오

5. 음악 재생

왼쪽 본체

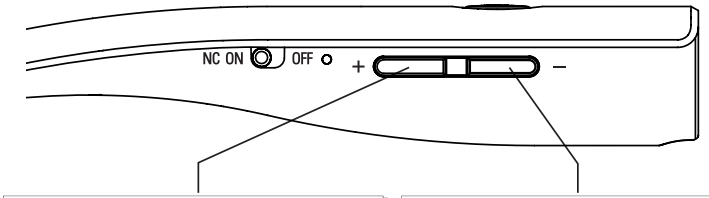

● : VOLUME +

▬ (1sec) : 다음 곡

▬: 빨리 감기

● : VOLUME -

▬ (1sec) : 이전 곡

▬ : 되감기

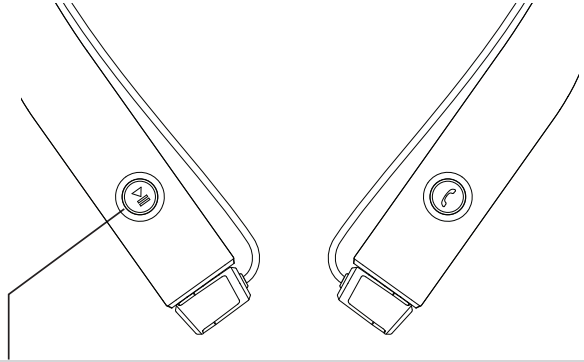

●: 재생 / 일시 정지

▬ (1sec) :모니터 기능 (1초)

▬ : 짧게 누르기 ▬ : 길게 누르기

6. 모니터 기능과 노이즈 캔슬링 기능

모니터 기능

재생 버튼을 1초간 누르면 노이즈캔슬링 기능과 모든 사운드 재생이 중지되어 귀에서 이어폰을 빼지 않아도 외부 소리 청취가 가능합니다.

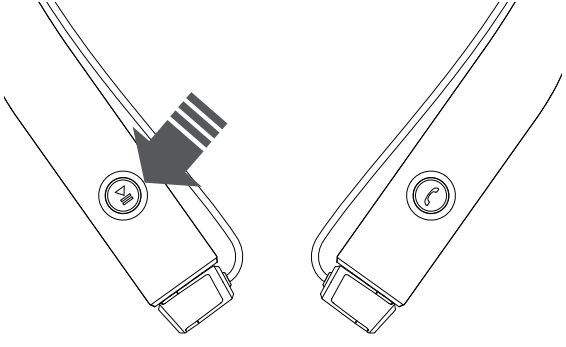

왼쪽 본체

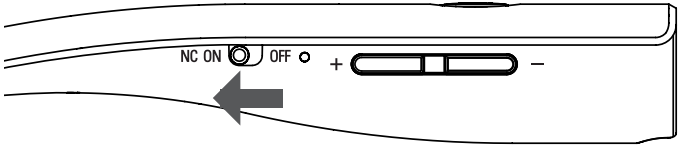

노이즈 캔슬링 기능

슬라이드 버튼을 ON 방향으로 밀어 노이즈 캔슬링 기능을 켜십시오. 노이즈 캔슬 ON/OFF 버튼은 노이즈 캔슬 기능에만 적용됩니다.

7. 이어폰 착용법

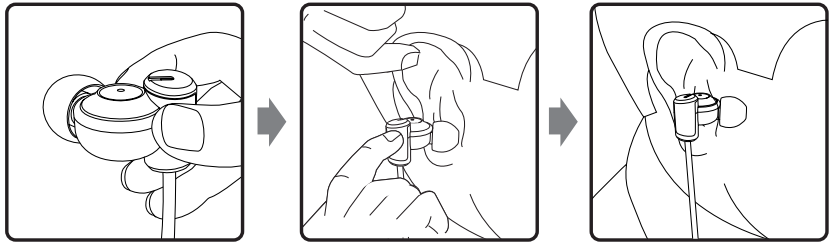

1) 와이어가 아래로 향하도록 이어폰의 Body를 자연스게 잡습니다.
2) 귀바퀴를 살짝 잡아당겨 귀구멍을 크게하여 이어팁을 부드럽게 삽입합니다.
3) 귀조가비에 편안하게 자리잡도록 착용합니다.

8. 상세 기능과 설명

더 많은 기능과 자세한 설명은 피아톤 홈페이지 고객 지원 페이지의
'BT 100 NC Owner's Guide'를 참조하시기 바랍니다.
http://www.phiaton.com/bt-100-nc

9. 인증사항

적합성평가 인증표시
기기의 명칭(모델명) : 특정소출력 무선기기(무선데이터통신시스템용C무선기기 (BT 100 NC)
제조 년 월 :
제조자 / 제조국가 : 크레신 주식회사 / 중국
적합성평가 번호 : MSIP-CMM-CRE-BT100NC

방송통신자재 사용자 안내문
해당 무선설비는 운용 중 전파혼선 가능성이 있으므로 인명안전과 관련된
용도로는 사용 할 수 없습니다.

1. SICHERHEIT UND ALLGEMEINE INFORMATIONEN

1) Benutzen Sie ein Standard-USB-Ladekabel (inkludiert) mit oder ohne Netzteil (5V, über 500mA).
*Adapter nicht im Lieferumfang
2) Verringern Sie die Lautstärke bevor Sie etwas anhören, um eventuelle Schäden an Ihrem Trommelfell durch plötzliche laute Geräusche zu vermeiden.
3) Laute Musik für längere Zeit anzuhören kann Ihrem Gehör schaden.
4) Das Gerät nicht an Plätzen mit mehr als 45°C/113°F aufbewahren.
5) Setzen Sie das Gerät keiner Nässe oder hoher Feuchtigkeit aus.
6) Wenn das Gerät nass wird, schalten Sie es aus, trocknen Sie das Gerät mit einem trockenen Handtuch und kontaktieren Sie den Phiaton-Kundenservice für eine Überprüfung.
(Für mehr Informationen sehen Sie sich die „Contact us“-Seite auf der Webseite – phiaton.com an).

Versuchen Sie nicht, das Gerät auseinanderzunehmen, zu ändern oder zu reparieren.

7) Setzen Sie das Gerät keinen starken Stößen aus.

8) Außerhalb der Reichweite von Kindern und Haustieren aufbewahren.

9) Ziehen Sie nicht am Kabel und greifen Sie den Netzstecker nicht mit nassen Händen an.

10) Benutzen Sie das Gerät nicht in der Nähe von Mikrowellen oder WLAN-Adaptern.

11) Wenn Sie das Gerät nicht benutzen, stellen Sie den Einschaltknopf auf „OFF“.

12) Bewahren Sie das Gerät den Kopfhörer zur Lagerung in der mitgelieferten Tasche auf.

13) Wenn Sie das Gerät den Kopfhörer reinigen, benutzen Sie ein trockenes Tuch und wischen Sie das Gerät ab. (Verwenden Sie keine Lösungsmittel.)

14) Entfernen Sie die Ohrstücke von den Ohrhörern, spülen Sie diese mit warmem Wasser ab, trocknen Sie sie sorgfältig ab und prüfen Sie vor dem Aufsetzen, ob sich darin Fremdkörper

befinden. (Verwenden Sie beim Reinigen von Comply™ Schaumstoffaufsätzen ein sauberes Tuch.)

15) können Sie Ersatz-Ohrpolster vom Phiaton-Kundenservice bestellen

16) Der Gebrauch während des Autofahrens oder des Gehens kann für Sie und Ihre Mitmenschen gefährlich werden, da Umgebungsgeräusche, wie Signalgeräusche und Alarmsignale, blockiert werden können. Geben Sie während des Gebrauchs acht.

17) Die Funkwellen von diesem Gerät können elektronische medizinische Geräte beeinflussen. Wenn Sie irgendeine elektronische medizinische Geräte verwenden, informieren Sie Ihren Arzt oder ein Unternehmen für medizinische Geräte, die Sie verwenden, bevor Sie es verwenden.

* Nur für den Verwendungszweck benutzen.
* Dieses Gerät kann nicht für Sicherheitseinsätze verwendet werden, da es Funkstörungen verursachen kann.

2. LADEN & EVERPLAY-X

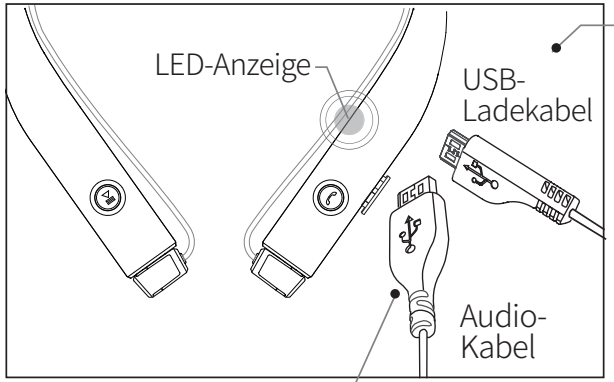

LADEN

Ladevorgang Läuft:
Rotes Licht

Ladevorgang **Abgeschlossen:**
Blaues Licht

EVERPLAY-X

Verwenden Sie das mitgelieferte Audiokabel an harten Draht zu Ihrem Musikgerät.

3. EIN-/AUSSCHALTEN & DIE ANRUFFUNKTION BENUTZEN

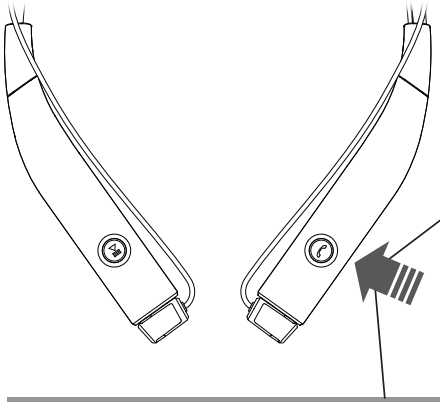

DIE ANRUFFUNKTION BENUTZEN

-Einen Anruf annehmen

-Einen Anruf beenden

Bluetooth EIN-/AUSSCHALTEN

- EINSCHALTEN : 2 Sekunden
- AUSSCHALTEN : 3 Sekunden

4. MIT EINEM BLUETOOTH-GERÄT KOPPELN & NFC KOPPELN & NFC PAIRING

1) Mit dem Bluetooth-Gerät ein, drücken Sie die PLAY-Taste für 2.5 Sekunden

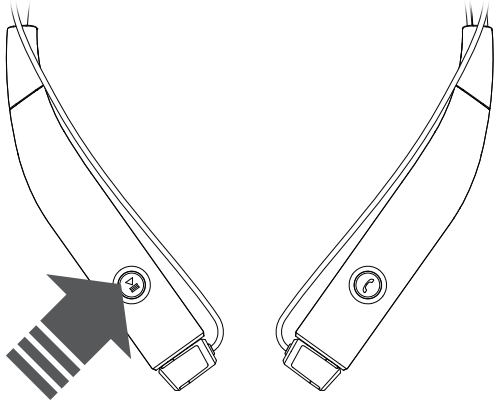

- Blaues und rotes Licht blinken abwechselnd.

L Side Body

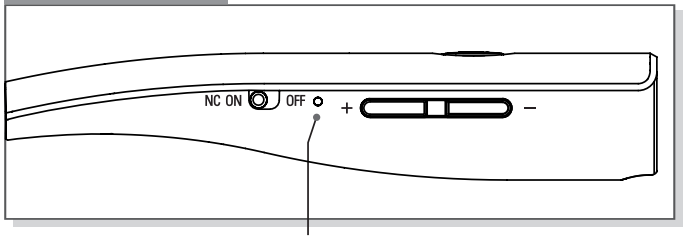

LED-Anzeige

4. MIT EINEM BLUETOOTH-GERÄT KOPPELN & NFC KOPPELN & NFC PAIRING

2) Suchen Sie im zu verbindenden Bluetooth-Gerät nach „BT 100 NC“, und wählen Sie es aus.

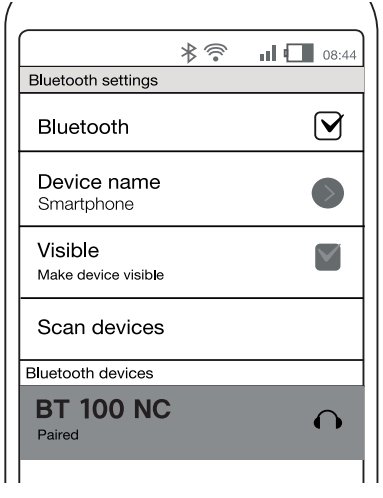

※ NFC KOPPELN

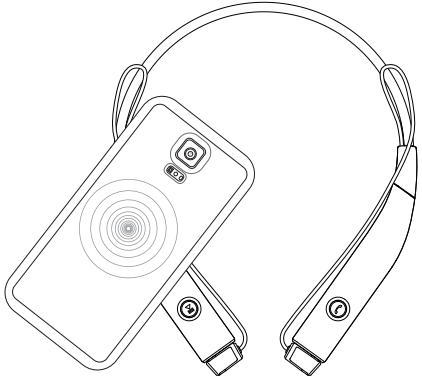

Kontaktieren Sie die Vorderseite des Gerätes auf den Abschnitt “Bluetooth-Gerät” wo “NFC-Antenne” befindet. Für die “Bluetooth-Geräte” NFC-Antenne Lage, Beziehen sich auf das Gerätehandbuch oder kontaktieren an den Hersteller des Geräts.

5. MUSIK ABSPIELEN

L Side Body

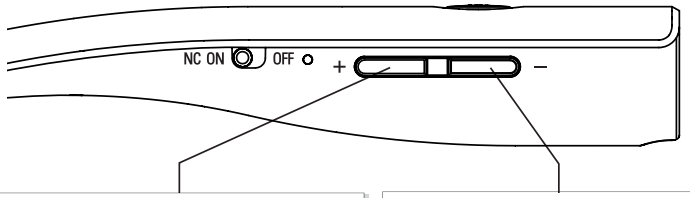

● : VOLUME +

▬ (1 Sekunden) : Nächsten Titel

▬: Vorlauf

● : VOLUME -

▬ (1 Sekunden) : Letzten Titel

▬ : Zurückspulen

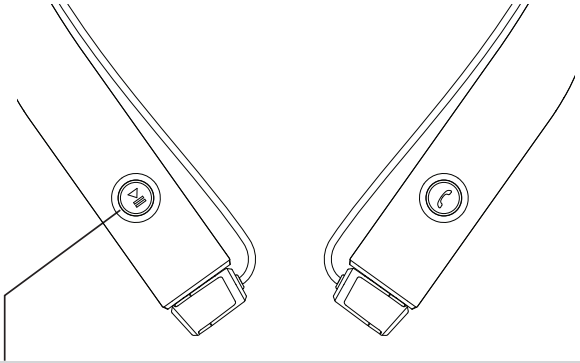

● : Abspielen / Sausieren

▬ (1 Sekunden) : Überwachung

▬ : Kurz ▬ : Halten Kontinuierlich

6. ÜBERWACHUNG & BENUTZEN DER STÖRSCHALLUNTERDRÜCKUNG

ÜBERWACHUNG

PLAY-Taste für 1 Sekunden allows you to mute your music and noise cancelling Der Monitor-Taste können Sie Ihre Musik-und Geräuschunterdrückung stumm zu schalten, so können Sie die Umgebungsgeräuscheohne Abnehmen des Kopfhörer hören.

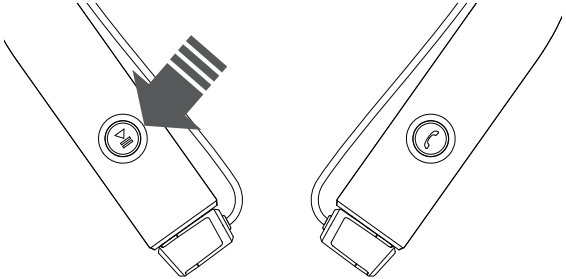

L Side Body

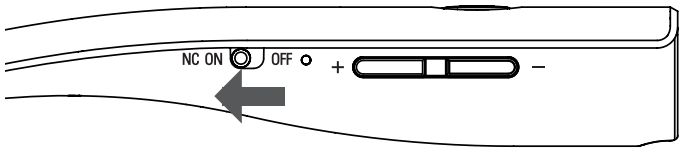

BENUTZEN DER STÖRSCHALLUNTERDRÜCKUNG

Schieben Sie die Taste auf “On” zum Einschalten der Rauschunterdrückung Funktion. Beachten Sie, dass die NC Ein-/ Aus-Taste ist nur für die Noise Cancelling-Funktion.

7. How to Use Earphones

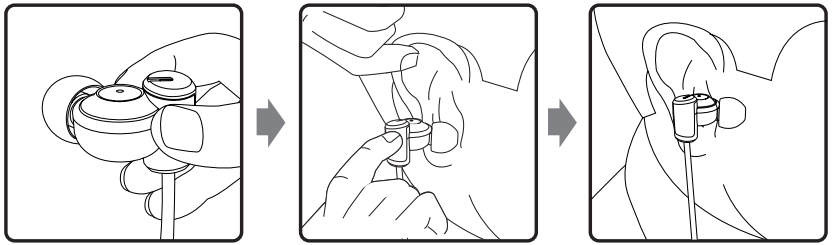

1) Hold the earphone body with wire dropping down.
2) Pull back and up on the earflap to enlarge the earhole. Gently insert the entire tip into the ear.
3) Let the ear tip set comfortably in your ear.

8. MEHR FUNKTIONEN UND INFORMATIONEN

für mehr Funktionen und Informationen, wenden Sie sich bitte zu
“BT 100 NC-Benutzerhandbuch” beziehen sich auf Support-Seite auf phiaton.com.
http://www.phiaton.com/bt-100-nc

1. SICHERHEIT UND ALLGEMEINE INFORMATIONEN

1) Utilisez un câble de charge USB standard (inclus), avec ou sans adaptateur de charge (5 V, plus de 500 mA). * Adaptateur non inclus
2) Baissez le volume avant d'écouter les contenus audio pour éviter les éventuels dommages aux tympans causés par les sons forts soudains.
3) L'écoute de la musique forte pendant des périodes de temps prolongées peut causer des lésions auditives.
4) Ne pas conserver l'appareil à des emplacements où la température excède 113 degrés F/45 degrés C.
5) Gardez l'appareil au sec.
6) Si l'appareil est mouillé, éteignez-le, séchez-le avec une serviette sèche et contactez le service clients de Phiaton pour une inspection. (Pour plus d'informations, reportez-vous à la page « Contact us » sur notre site Web – phiaton.com).
6) Ne pas démonter, modifier ou réparer l'appareil

7) Ne pas exposer l’appareil aux chocs
8) Tenir hors de la portée des enfants et des animaux domestiques.
9) Ne pas tirer sur les cordons ou toucher les prises électriques avec les mains mouillées.
10) Ne pas utiliser l’appareil à proximité des fours à micro-ondes ou des adaptateurs de réseau local sans fil.
11) Lorsque l’appareil n’est pas utilisé, réglez son interrupteur d’alimentation sur « OFF ».
12) Lors du rangement du l’appareil, placez l’appareil dans le sac fourni.
13) Pour nettoyer le l’appareil, utilisez un chiffon propre et sec. (Ne pas utiliser des solvants).
14) Pour nettoyer les embouts d’oreille, veuillez les essuyer à l’eau chaude après les avoir séparés du casque d’écoute et les sécher complètement, puis vérifiez qu’ils ne contiennent pas de substances étrangères avant de les remettre en place. (Veuillez utiliser un chiffon doux pour nettoyer les embouts en mousse ComplyTM.)
15) Des embouts de rechange sont disponibles auprès du service clients de Phiaton.

16) Lorsque vous l’utilisez au volant ou en marchant, il devient difficile d’entendre les bruits extérieurs, tels que des signaux ou alarmes, ce qui peut être dangereux pour vous et les autres usagers. Soyez prudents lors de l’utilisation..
17) Les ondes radio de cet appareil peuvent affecter les appareils médicaux électroniques. Si vous utilisez un dispositif médical électronique, consultez votre médecin ou une société de dispositifs médicaux que vous utilisez avant de l’utiliser.

* N’utilisez le l’appareil que pour le but auquel il est destiné.
* Cet appareil ne peut être utilisé à des fins liées à la sécurité humaine, car il peut provo.

2. CHARGE & EVERPLAY-X

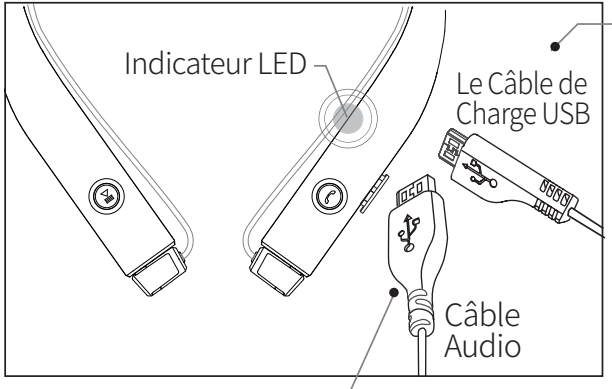

CHARGING

En charg:
Lumière Rouge
Charge
Terminée:
Lumière Bleue

EVERPLAY-X

Utiliser le audio câble fourni pour fil dur de votre lecteur de musique.

3. MARCHE / ARRÊT ET LA FONCTION D'APPEL

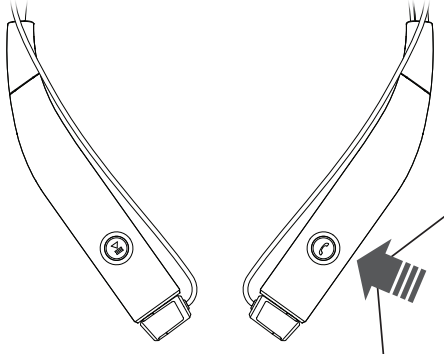

LA FONCTION D'APPEL

-Recevoir un Appel
-Terminer un Appel

BLUETOOTH MARCHE / ARRÊ

-MARCHE : 2 Sec.
-ARRÊT : 3 Sec.

4. JUMELAGE AVEC UN PÉRIPHÉRIQUE BLUETOOTH & NFC JUMELAGE

1) Avec le Bluetooth sous tension, appuyez sur le bouton PLAY pendant 2.5 secondes.

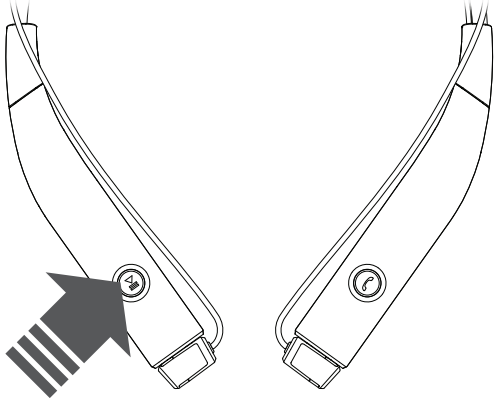

- Les lumières bleue et rouge clignotent alternativement

L Side Body

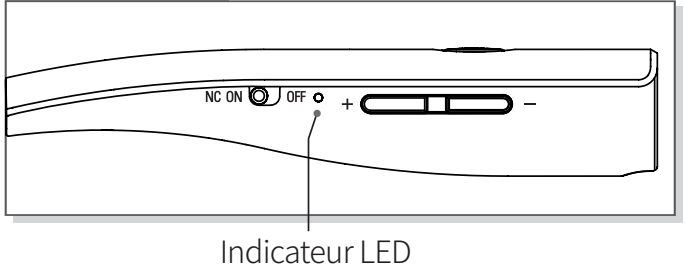

4. JUMELAGE AVEC UN PÉRIPHÉRIQUE BLUETOOTH & NFC JUMELAGE

2) Sur le « périphérique Bluetooth » que vous souhaitez connecter,
recherchez / sélectionnez « BT 100 NC ».

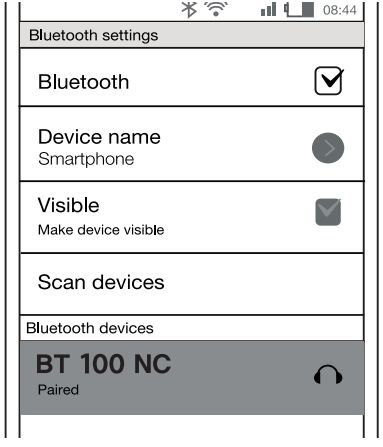

※ JUMELAGE AVEC NFC

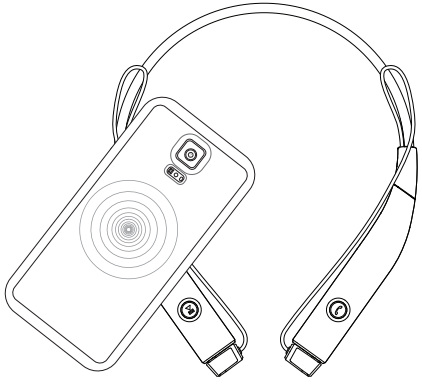

Contacter la face avant de cet appareil à la section de «dispositif Bluetooth» où se trouve «NFC antenne.
Pour connaître l'emplacement de l'antenne NFC 'appareils Bluetooth », reportez-vous au manuel de l'appareil ou contactez le fabricant de l'appareil.

5. LECTURE De LA MUSIQUE

L Side Body

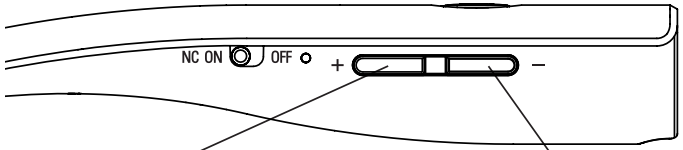

● : VOLUME +

▬ (1 sec.) : Chanson Suivante

▬: Avance Rapide

● : VOLUME -

▬ (1 sec.) : Chanson Précédente

▬: Retour Rapide

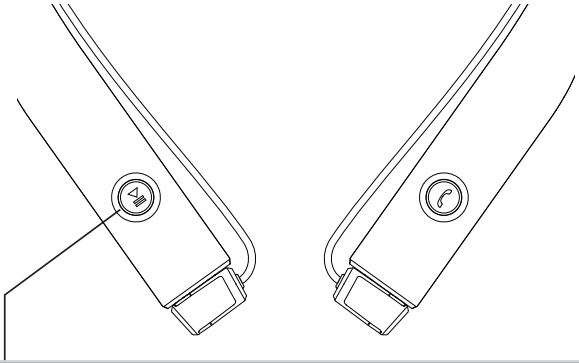

● : Jouer / Pause

▬ (1 sec.) : Surveiller

▬ : Court

▬ : Maintenez Enfoncé en Continu

6. SURVEILLER & LA FONCTION DE SUPPRESSION DU BRUIT

SURVEILLER

Le bouton de contrôle vous permet de couper votre musique et de suppression de bruit de sorte que vous pouvez entendre les sons environnants sans avoir à retirer les

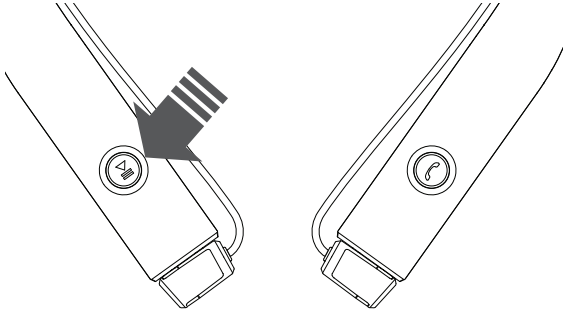

L Side Body

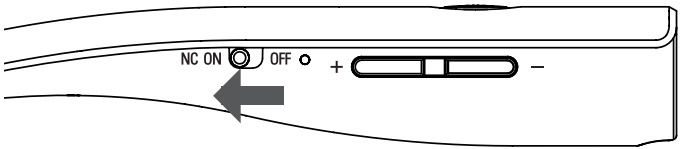

SUPPRESSION DU BRUIT

Faites glisser le bouton sur “ON” pour activer la fonction de suppression de bruit. Notez que le bouton NC Marche / Arrêt est seulement pour la fonction de suppression de bruit.

7. How to Use Earphones

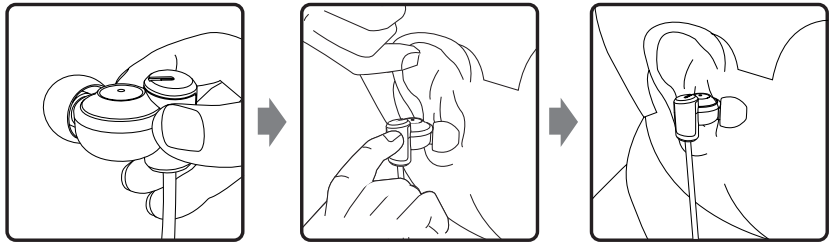

1) Hold the earphone body with wire dropping down.
2) Pull back and up on the earflap to enlarge the earhole. Gently insert the entire tip into the ear.
3) Let the ear tip set comfortably in your ear.

8. PLUS D'INFORMATIONS ET FONCTIONS

Pour plus d'informations et fonctions, s'il vous plaît se référer à «Guide de BT 100 NC propriétaire» à la page de soutien sur phiaton.com.
http://www.phiaton.com/bt-100-nc

1. SEGURIDAD E INFORMACIÓN GENERAL

1) Utilice un cable de carga USB estándar (incluido), con o sin un adaptador de carga (a 5V, superior a 500mA). * adaptador no incluido
2) Baje el volumen antes de escuchar el audio para prevenir daño potencial a los tímpanos a causa de un sonido alto repentino.
3) Escuchar música alta durante periodos extensos de tiempo podría causar daño a la audición.
4) No almacene el dispositivo en lugares a temperaturas de más de 113º F/ 45ºC.
5) Mantenga el dispositivo seco.
6) Si el dispositivo se humedece, apáguelo, seque el dispositivo con una toalla seca y contacte al Servicio de atención al cliente de Phiaton para la inspección del artículo.
(Por más información, consulte la página “Contact us” en nuestro sitio Web: phiaton.com).
6) No intente desarmar, modificar o reparar el dispositivo.
7) No provoque una descarga eléctrica al dispositivo.

8) Manténgalo alejado de niños y mascotas.
9) No tire del cable o toque los enchufes de potencia con las manos húmedas.
10) No use el dispositivo cerca de hornos a microondas o adaptadores inalámbricos LAN.
11) Cuando el producto no esté en uso, coloque el interruptor de potencia en “OFF [Apagado]”.
12) Cuando guarde los auriculares, coloque el dispositivo dentro de la bolsa provista.
13) Cuando limpie los auriculares, utilice una pieza de tela seca para secar el dispositivo limpio. (No utilice solventes).
14) Limpie las puntas de las orejas con agua templada después de quitarlas de los auriculares, séquelas completamente para limpiarlas y compruebe que no hay ninguna sustancia externa al volverlas a poner. (Utilice un trapo limpio para limpiar las puntas de espuma ComplyTM).
15) Puede comprar puntas de las orejas de reemplazo llamando al Servicio al cliente Phiaton.
16) El uso de este dispositivo mientras se maneja o camina prevendrá escuchar el ruido externo, como las señales de las alarmas y esto puede ser peligroso para usted y otros. Sea precavido durante su uso.

17) Las ondas de radio de este dispositivo puede afectar a los dispositivos médicos electrónicos. Si utiliza algún dispositivo médico electrónico, consulte a su médico o una compañía de dispositivos médicos se utiliza antes de usarla.

* Use los auriculares únicamente para el propósito de destino.
* Este dispositivo no puede usarse para propósitos relacionados con la seguridad de los seres humanos dado que puede causar interferencia de radio durante su funcionamiento.

2. CARGA & EVERPLAY-X

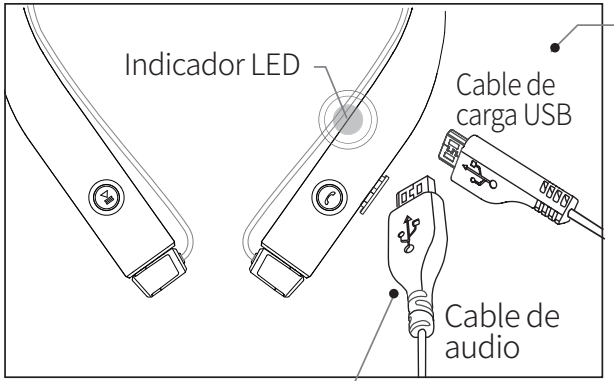

CARGA

Cargando :
luz roja
Carga completa
:luz azul

EVERPLAY-X

Utilice el cable de audio suministrado con duro alambre a su dispositivo de música.

3. ENCENDIDO Y APAGADO & LA FUNCIÓN

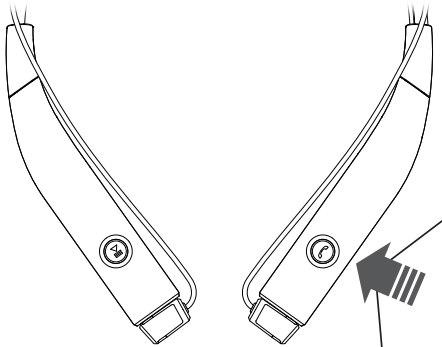

LA FUNCIÓN LLAMADA

-Aceptar una Llamada
-Finalizar una Llamada

Bluetooth ENCENDIDO Y APAGADO

-ENCENDIDO : 2 Sec.
-APAGADO : 3 Sec.

4. SINCRONIZACIÓN CON UN DISPOSITIVO BLUETOOTH & NFC SINCRONIZACIÓN

1) Con el dispositivo activado la conexión Bluetooth, pulse el botón PLAY durante 2.5 segundos.

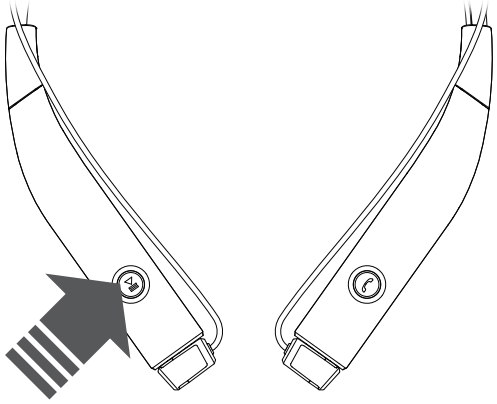

- Blaues und rotes Licht blinken abwechselnd.

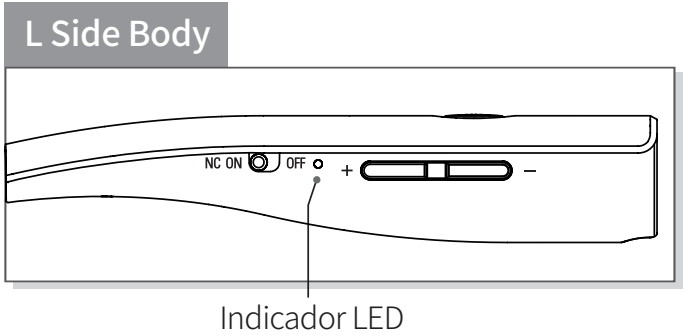

4. SINCRONIZACIÓN CON UN DISPOSITIVO BLUETOOTH & NFC SINCRONIZACIÓN

2) En el “Dispositivo Bluetooth” que usted desea conectar, busque/seleccione ‘BT 100 NC’

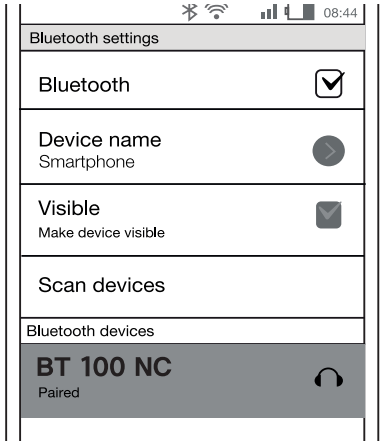

※ SINCRONIZACIÓN via NFC

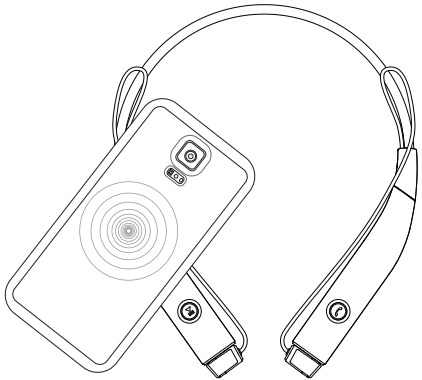

Póngase en contacto con la parte frontal de este dispositivo a la sección de ‘dispositivo Bluetooth’ donde se encuentra ‘NFC Antena’.
Para la ubicación de la antena NFC ‘dispositivos Bluetooth’, consulte el manual del dispositivo o póngase en contacto con el fabricante del dispositivo.

5. REPRODUCCIÓN DE MÚSICA

L Side Body

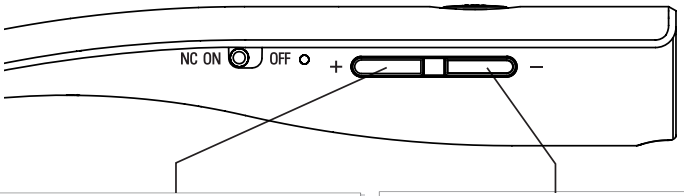

● : VOLUME +

▬ (1 sec.) : Canción Siguiente

▬ : Rápido

● : VOLUME -

▬ (1 sec.) : Canción Anterior

▬ : Retroceso

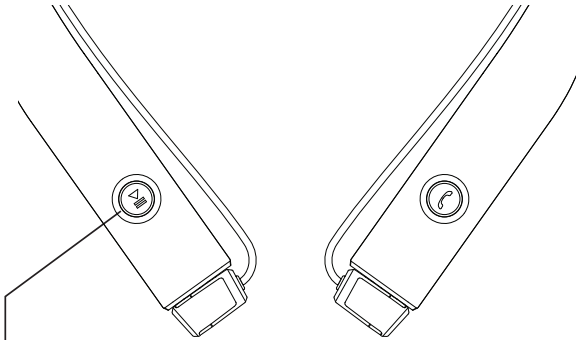

● : Reproducir / Pausa ▬ (1 sec.) : Monitor

▬ : Corto ▬ : Sostenga Continuamenteu

6. MONITOR & LA CARACTERÍSTICA DE CANCELACIÓN DE RUIDOS

MONITOR

El botón PLAY durante 1 segundos le permite silenciar su música y de cancelación de ruido para que pueda escuchar los sonidos que le rodean sin quitar los auriculares.

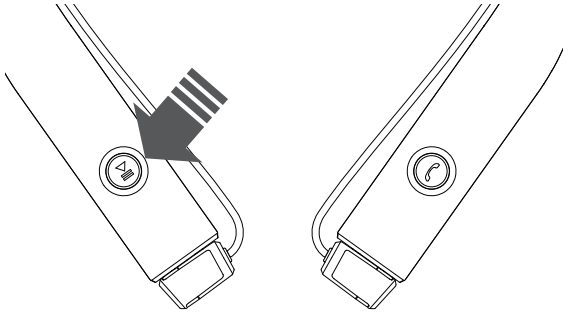

L Side Body

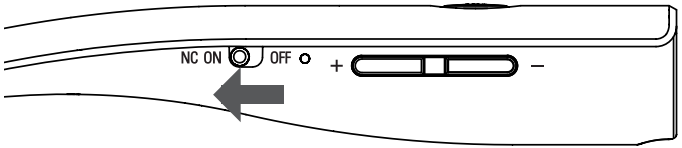

CANCELACIÓN DE RUIDOS

Desliza el botón para “En” para activar la función de cancelación de ruido. Tenga en cuenta que el botón NC On / Off es sólo para la función de cancelación de ruido.

7. How to Use Earphones

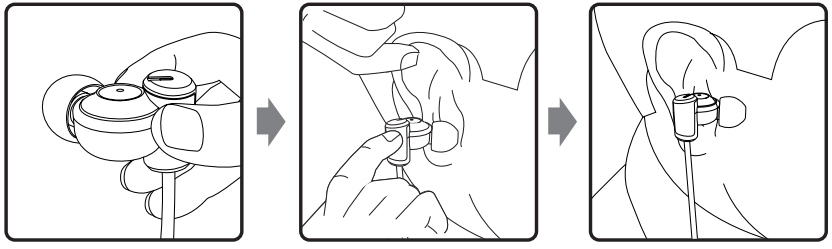

1) Hold the earphone body with wire dropping down.
2) Pull back and up on the earflap to enlarge the earhole. Gently insert the entire tip into the ear.
3) Let the ear tip set comfortably in your ear.

8. MÁS DE FUNCIONES E INFORMACIÓN

Para Más de Funciones e Información, Por favor, consulte la
“Guía del usuario de BT 100 NC ‘en la página de soporte en phiaton.com.
http://www.phiaton.com/bt-100-nc

Краткое руководство

1. Вопросы безопасности и основная информация.

1) Используйте стандартный USB-кабель для зарядки (в комплекте). Его можно использовать как с адаптером (5V, более 500ма), так и без него, заряжая наушники от компьютера.
   * Адаптер не входит в комплект поставки.
2) Необходимо уменьшить громкость до прослушивания аудио, чтобы предотвратить возможность повреждения барабанной перепонки, вызванную резким громким звуком.
3) Не слушайте музыку на высокой громкости в течение длительного времени, это может вызвать повреждение слуха.
4) Не храните устройство в местах с температурой выше, чем 45 °C.
5) Храните устройство вдали от влаги. Если произошел контакт с влагой, выключите питание, вытрите устройство и контакты сухим полотенцем и отнесите наушники в сервисный центр для проверки. (Для получения информации в большем объеме посетите наш сайт – phiaton.com, а также его русскоязычную версию – www.phiaton .ru).

6) Не пытайтесь самостоятельно разбирать, модифицировать или ремонтировать устройство.
7) Не роняйте и не подвергайте устройство ударам.
8) Храните в местах, недоступных для детей и животных.
9) Не растягивайте провод и не трогайте контакты мокрыми руками.
10) Не используйте устройство поблизости микроволновых печей и беспроводных адаптеров LAN.
11) Установите устройство в положение ‘OFF’, когда продукт не используется.
12) Храните устройство в чехле, входящем в комплект поставки.
13) Если необходимо очистить устройство, используйте чистую сухую мягкую ткань (Не используйте растворителей и ПАВ).
14) Для удаления загрязнений со съемных вкладышей необходимо их отделить от наушников, вымыть теплой водой, полностью высушить перед установкой на место. (Пожалуйста, используйте только чистую сухую ткань, чтобы очистить ComplyTM Foam насадки)
15) Не используйте функцию активного шумоподавления при вождении автомобиля, катании

на велосипеде и прогулок по улице, это опасно!

16) Радиоволны этого устройства могут повлиять на электронные медицинские приборы. Если вы используете любое электронное медицинское оборудование, проконсультируйтесь с вашим врачом или консультантом медицинской компании, выпускающей медицинское оборудование.

* Используйте наушники только по назначению.

2. Зарядка & Everplay-X

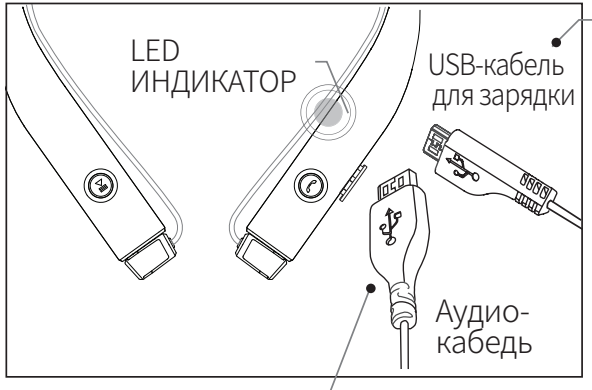

Зарядка

Процесс зарядки – красная индикация

Зарядка завершена – синяя индикация

EVERPLAY-X

Используйте аудио-кабель с источником музыки для проводного соединения

3. Включение/Выключение & Телефонные функции

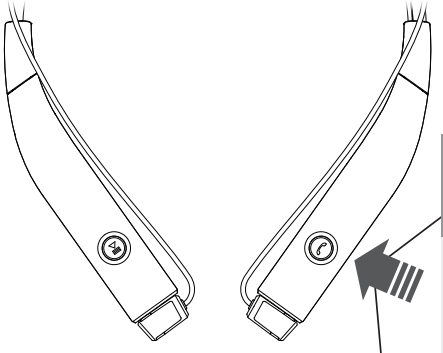

Функция набора номера

-Прием вызова /

-Завершение вызова

Bluetooth Включение/Выключение

- Включение – 2 сек.
- Выключение – 3 сек.

4. Сопряжение с Bluetooth-устройством & NFC сопряжение

1) Включите функцию Bluetooth, затем надавите и удерживайте кнопку «PLAY» в течение 2.5 секунд.

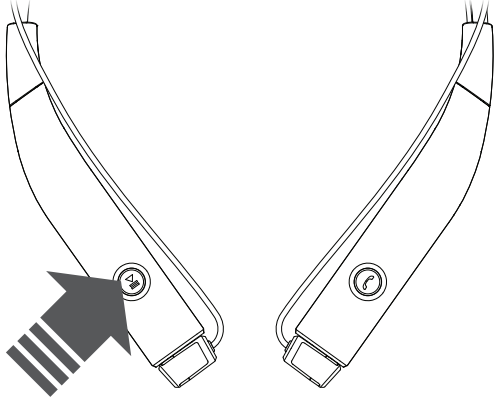

- Подсветка: переменное мигание синим и красным цветом.

L Side Body

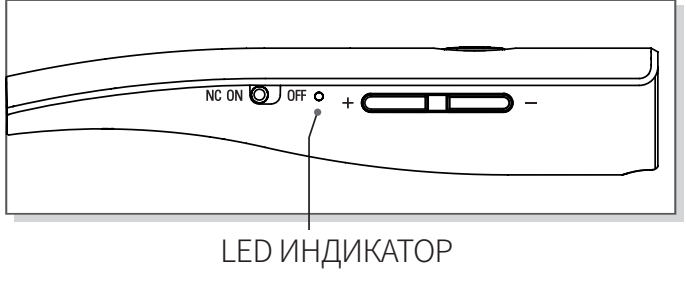

4. Сопряжение с Bluetooth-устройством & NFC сопряжение

2) На экране вашего Bluetooth устройства, с которым вы сопрягаете наушники найдите и выберете «BT 100 NC».

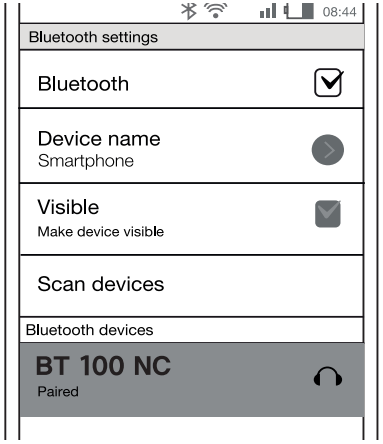

※Сопряжение с помощью NFC (только для устройств, обладающих TAC антенной)

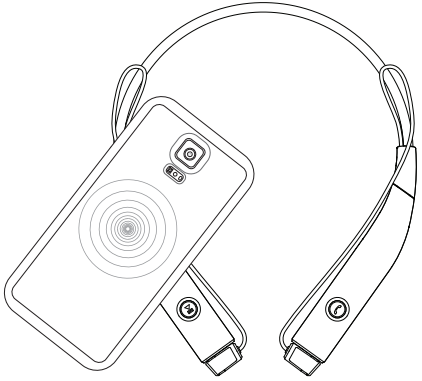

Приложите блок управления наушников к тыльной стороне устройства, где находится антенна NFC Для NFC места установки антенны “Устройства Bluetooth”, обратитесь к руководству по эксплуатации устройства или обратитесь к изготовителю устройства.

5. Прослушивание музыки

L Side Body

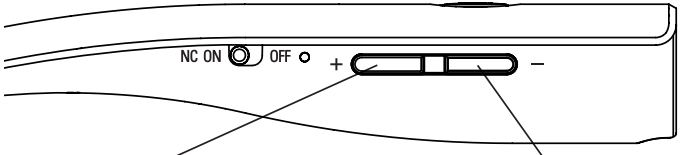

● : Увеличение громкости

▬ (1 сек.) : Следующая композиция

▬ : перемотка вперед

● : Уменьшение громкости

▬ (1 сек.): Предыдущая композиция

▬ : Перемотка назад

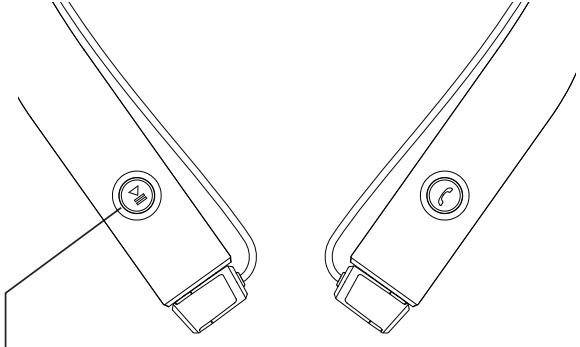

● : Воспроизведение / Пауза

▬ (1 сек.): Кнопка «Monitor»

▬ : Короткое нажатие ▬ : Длительное нажатие

6. Установка паузы & Функция шумоподавления

Кнопка «Monitor»

Кнопка ««Monitor» позволяет сделать паузу в прослушивании музыки и шумоподавлении для того, чтобы услышать внешние звуки.

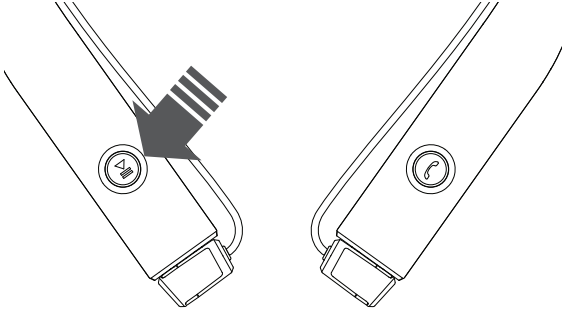

L Side Body

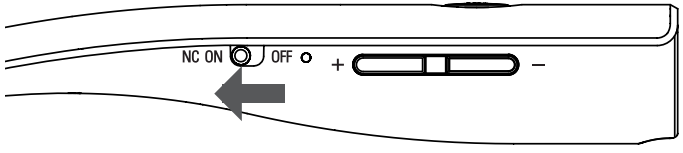

<Функция шумоподавления>

Активировать шумоподавление можно с помощью кнопки NC ON/OFF. Положение ON – включение Положение OFF – выключение

7. How to Use Earphones

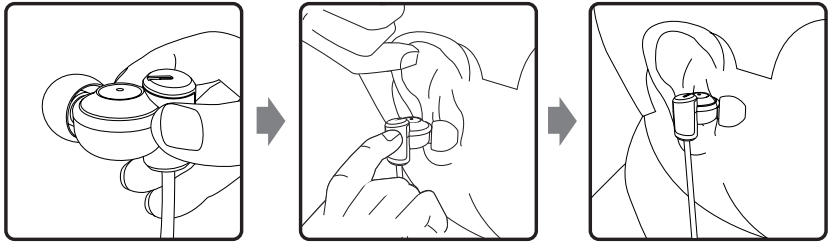

1) Hold the earphone body with wire dropping down.
2) Pull back and up on the earflap to enlarge the earhole. Gently insert the entire tip into the ear.
3) Let the ear tip set comfortably in your ear.

8. Другие функции

Для получения более полной информации по использованию функций наушников BT 100 NC обратитесь на сайт производителя: http://www.phiaton.com/bt-100-nc, а также на русско-язычную версию сайта: www.phiaton.ru

1. 使用注意事项

1) 请使用符合标准的USB充电线缆和适配器（5V, 500mA以上）。*不附带适配器
2) 戴上耳机之前，请将音量设置为最低音量，以免损伤听觉。
3) 请勿长时间听吵杂的音乐，以免损伤听觉。
4) 请勿将产品放置在高温下或加热。
5) 请勿使产品被水浸湿。
   如产品被水浸湿时请不要打开启动电源，用干毛巾擦干后送至售后服务中心检查（欲了解售后服务 中心信息请登录www.phiaton.com，参考contact page）。
6) 请勿自行拆卸和改造产品。
7) 请勿撞击产品。
8) 请勿将产品放置在儿童和宠物可以碰到的地方
9) 请勿拽拉线缆或用湿手触摸插头。
10) 请勿在微波炉或无线路由器附近使用该产品。

11) 不使用产品时请关闭电源并妥善保管。
12) 请将产品放入附送的收纳包中保管。
13) 清洁该产品时请使用洁净的干布擦拭，切勿使用化学溶剂清洁产品
14) 清洁耳塞时，将耳塞从耳机取下，用温水擦拭后彻底干燥，安装前确认是否有异物 。
(Comply™ Foamtips (耳棉)则用干净的清洁布擦拭即可。)
15) 欲更换耳垫，可在PHIATON售后服务中心购买。.
16) 若在驾车或行走使用时，将会听不到交通信号音或警告音，因此威胁到本人和他人的安全。
17) 该设备的无线电波可能会干扰电子医疗设备，医生或者医疗设备制造商请询问后再使用该产品

* 请勿将本耳机用作其他用途。
* 该无线设备在使用过程中有可能发生电波干扰，请勿以与人命安全相关的用途使用。

2. 充电和 & EVERPLAY-X

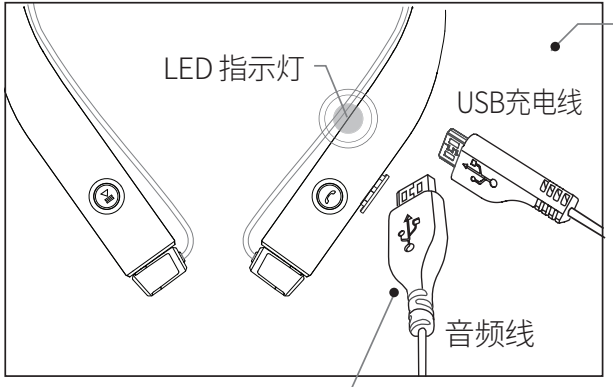

充电和

正在充电 :红灯
充电完毕 : 蓝灯

EVERPLAY-X

如您需有线连接到音乐播放器时请使用附送的音频连接线

3. 开启/关闭和电话功能

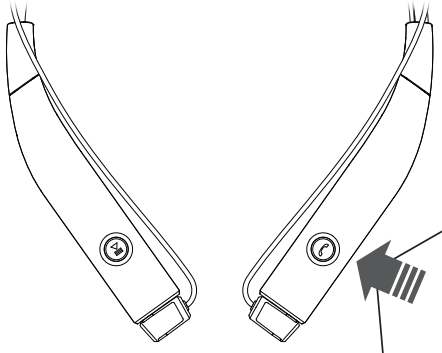

通话功能

- 接听电话
- 挂断电话

蓝牙电源开启/关闭

- 开启 : 2 秒
- 关闭 : 3 秒

4. 与蓝牙设备配对和NFC配对

1) 蓝牙电源开启状态下，持续按PLAY键2.5秒.

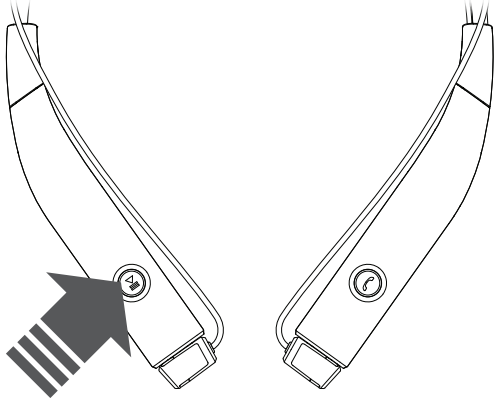

- 蓝色灯和红色灯轮番交替闪烁

L Side Body

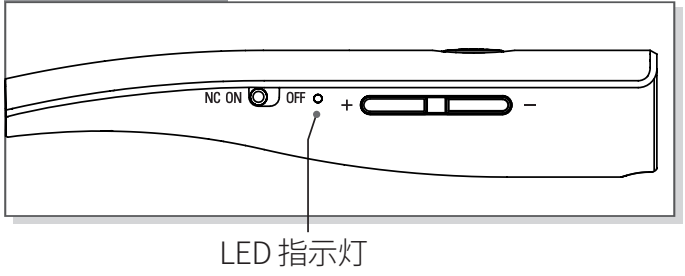

4. 与蓝牙设备配对和NFC配对

2) 想与本耳机配对蓝牙设备时请检索”BT 100 NC”

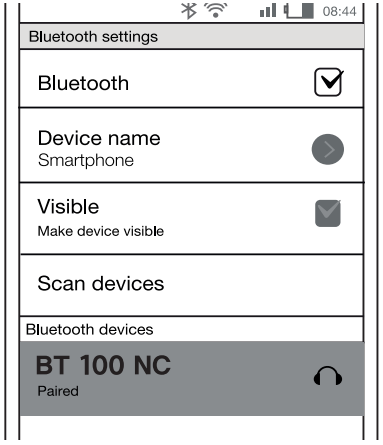

※ NFC配对

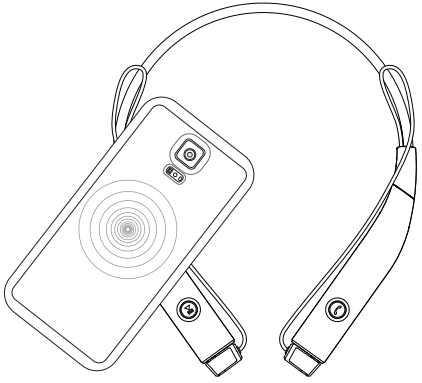

请将您的带有NFC设备的天线位置与该产品的前端部分接触即可。
对于“蓝牙设备”NFC天线的位置，指的是设备的操作手册或请与设备制造商。

5. 播放音乐

L Side Body

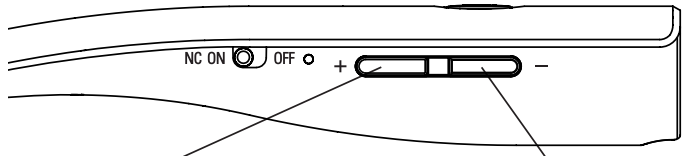

●: 音量

▬ (1 秒) : 下一曲

▬: 快进

●: 音量

▬ (1 秒) : 上一曲

▬: 返回

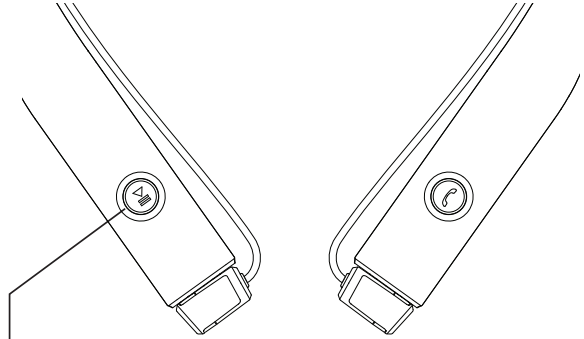

●: 播放 / 暂停

▬ (1 秒) : 监控功能

▬ : 短　　▬ : 持续按住

6. 监控和静音功能

监控功能

按显示器的按钮，静音功能及您的音乐和噪音消除这样你就可以听到周围的声音不删除耳塞。

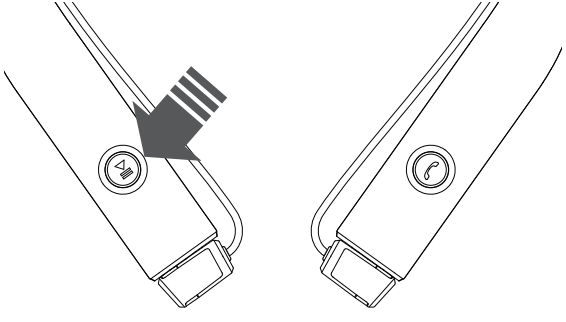

L Side Body

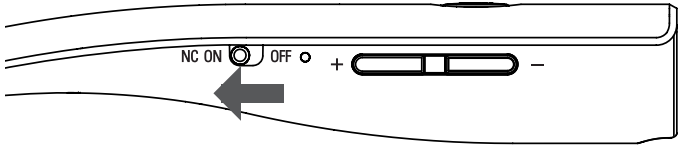

降噪功能

按钮滑动到“开”以开启降噪功能。需要注意的是NC开/关按钮仅用于噪音消除功能。

7. How to Use Earphones

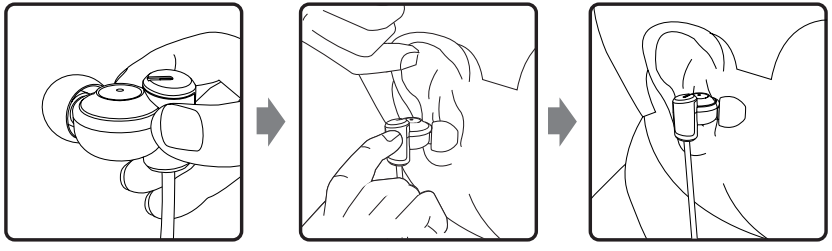

1) Hold the earphone body with wire dropping down.
2) Pull back and up on the earflap to enlarge the earhole. Gently insert the entire tip into the ear.
3) Let the ear tip set comfortably in your ear.

8. 了解更多信息

欲了解更多的功能和信息，请参阅“BT 100 NC所有者指南”在支持页面上phiaton.com。
http://www.phiaton.com/bt-100-nc

ⓒ 2014 PHIATON Corporation
18662 MacArthur Blvd., STE 405
Irvine, California 92612 USA

www.phiaton.com
www.phiaton.co.kr
www.phiaton.jp