深圳南岭玩具制品有限公司

表号:28-F-004

原 理 图

半品货号
适用成品小货号:
适用成品大货号: 94130

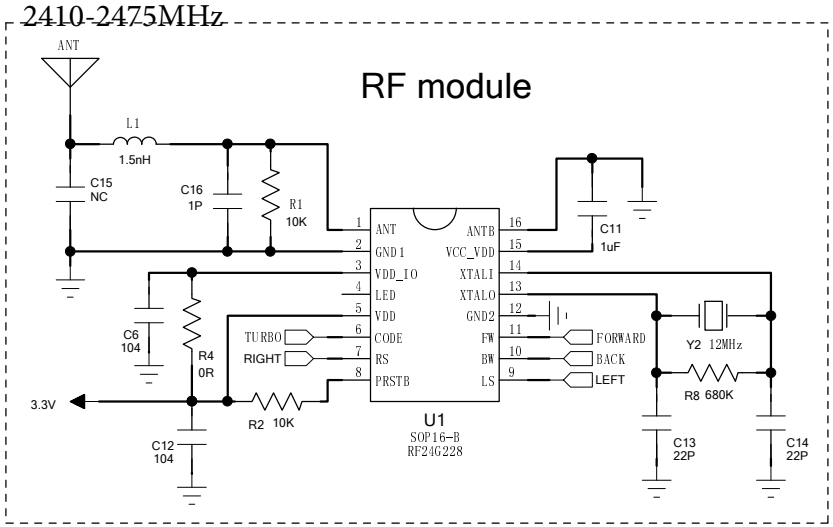

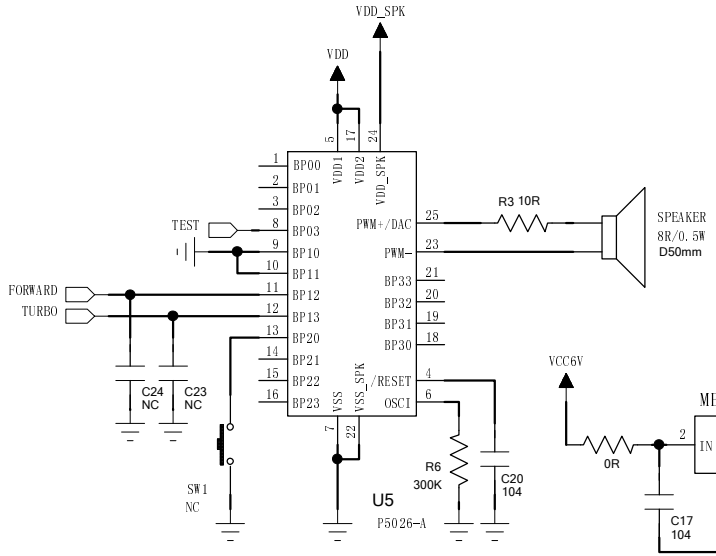

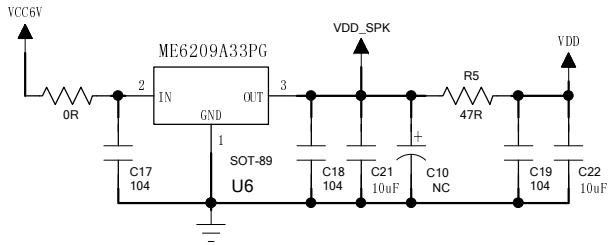

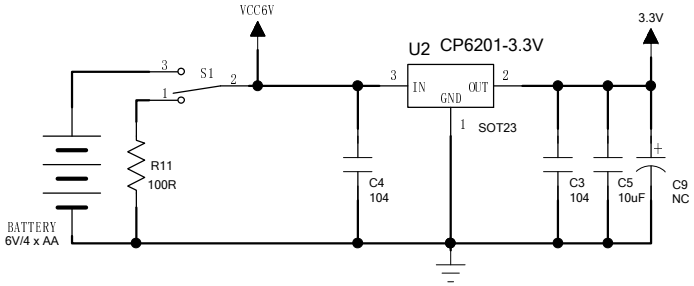

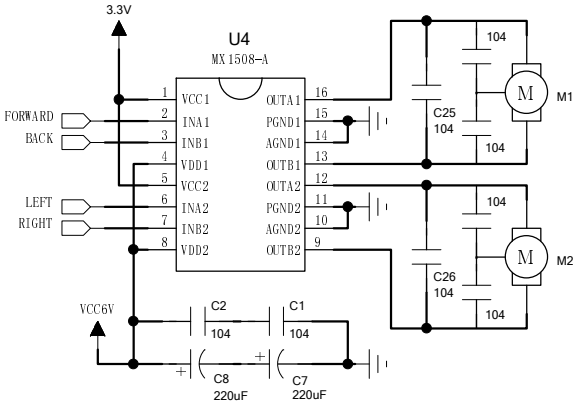

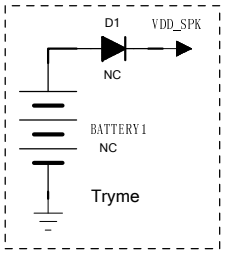

COMPANY:	TOY STATE INDUSTRIAL LTD		
MODEL:	94130 series RX+AA Battery(2.4GHz)		
VER:	Version:1		
DWN.	Bin	DATE:	Mar. 18 2016
CHK.	Wang	DATE:	
APP.	Xiao	DATE:	