Journey

Multi-Powered All-Band Radio with Bluetooth®

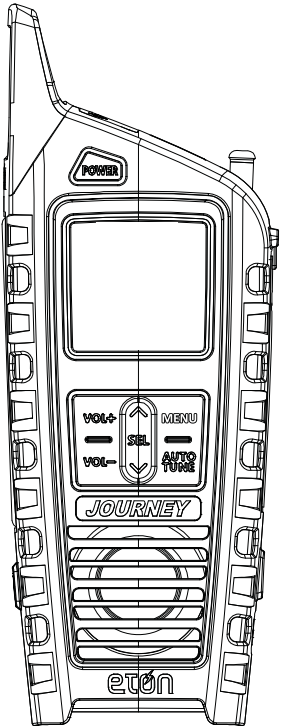

Owner's Manual
Manuel du Propriétaire
Manual del Usuario

eton
EMPOWERED BY NATURE

MEET THE JOURNEY

Thank you for purchasing the Etón **JOURNEY**. We want you to thoroughly enjoy the use of this product. To take advantage of its many excellent and unique features, we urge you to carefully read the owner's manual.

JOURNEY OWNER'S MANUAL

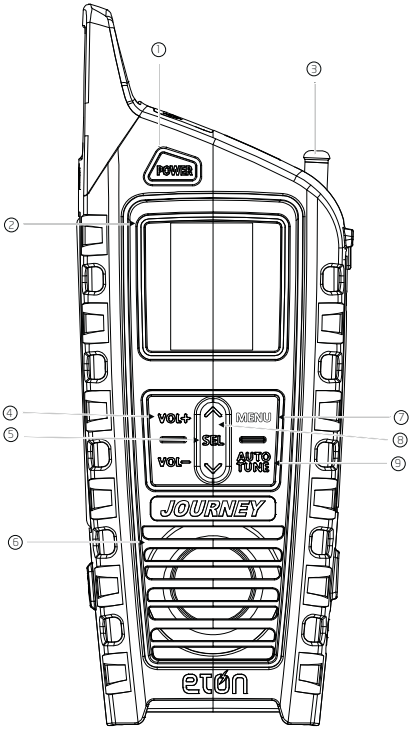

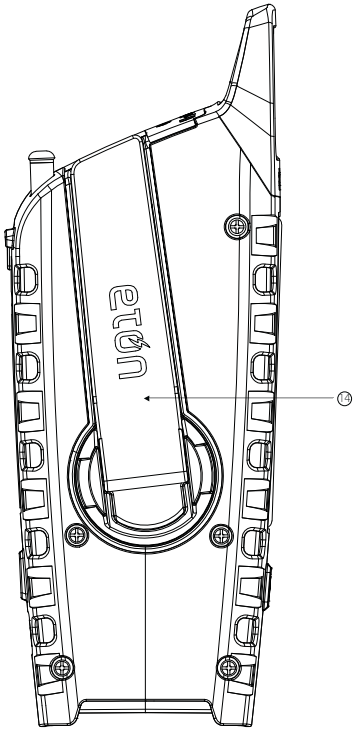

① Power

② Display

③ Antenna

④ UP/DOWN Volume

⑤ Select/Memory Button

⑥ Speaker

⑦ Menu/Band Select

⑧ Tuning UP/DOWN Button

⑨ Auto Tune

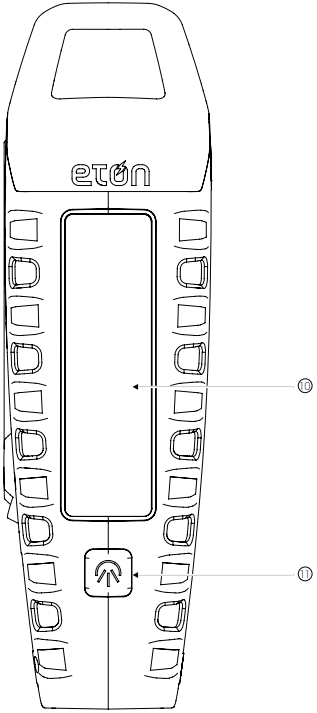

⑩ Solar Panel

⑪ Flashlight ON/OFF Button

JOURNEY OWNER'S MANUAL

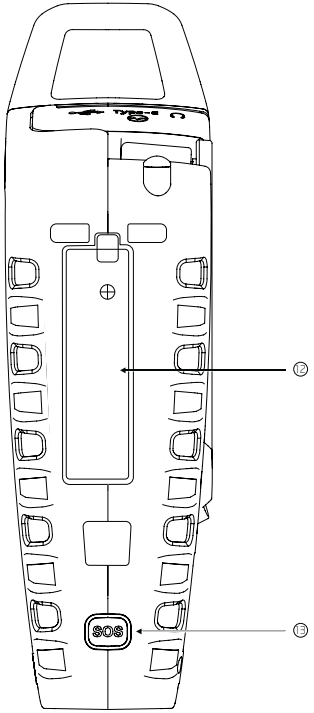

⑫ Lithium-ion Battery Compartment

⑬ SOS ON/OFF Alert Button

⑭ Hank Crank

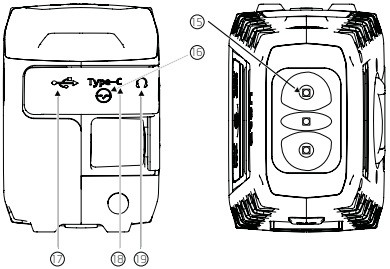

⑮ 2x flashlights and 1x Red LED

⑯ Power Lock ON/OFF Switch

⑰ USB-A OUT for phone Charging

⑱ USB-C input Charging

⑲ Headphone Jack

NOTE: Radio performance may be degraded while using the USB input or output charging feature. The audio from weak radio stations may no longer come in clearly.

POWERING DEVICE

1. Open the rubber tab on top of the device and slide switch to turn the on position. On initial usage, crank the handle to wake up the device.

2. Press the POWER button to turn on/off device. When powering off device, the display will show the time in standby mode.

3. When storing or stowing the device, turn the switch off to shut down all power to the device.

SELECTING RADIO BAND

1. With Radio On, press MENU to switch between FM /AM / SW / WB /ALERT / Bluetooth

2. Press ∧ or ∨ to select the station, long press for auto searching.

3. Press AUTO TUNE for auto searching, press again within 3 seconds for current station.

4. To automatically have stations stored. Press AUTO TUNE for auto searching from FM 76 to 108, this will automatically store the stations as P01, P02, P03 and so on (20 total slots). After the fully automatic searching is done, press the SEL button to select between the stored stations one by one. Once the stations are programed, you cannot delete them as the radio frequencies are automatically stored.

NOTE: If you are traveling to a different geographic location, your radio frequencies WILL NOT be the same. To override your current stored radio frequency, repeat #4 and this will automatically overwrite the store stations to the new frequencies in the area where you are located.

SETTING WEATHER BAND ALERT

Press and toggle the MENU button to switch to WB mode, tune to WB for your location. Press and toggle the MENU button to the ALERT mode. 'Alert' will appear in the display and the audio will turn off. The radio will continue to monitor your WB station and will activate the audio if an alert is issued. Press and toggle the MENU button or POWER button to turn off the Alert.

NOTE: NOAA does a test alert every Wednesday between 10 am and noon, regardless of your location.

BLUETOOTH

Press and toggle the MENU to turn on the Bluetooth (display:). Turn on Bluetooth on your device and connect to **JOURNEY**.

LIGHT OPERATION

Press and toggle through the Light button to shift lighting mode from low light, high light, flashing and off.

SIREN

Press the SOS button to turn on the siren with the red flashing light. Note: This is LOUD.

CHARGE VIA USB-C

Insert provided Type USB-C cable into Type USB-C Charging Port and other end into standard USB charging block and plug into wall outlet. The battery charging icon will indicate that the unit is charging.

SOLAR CHARGING

When placed in sunlight, it will automatically start charging the Lithium-ion battery. The battery charging icon will indicate that the unit is charging.

CRANK CHARGING

When charging, the battery charging icon will indicate that the unit is charging.

NOTE: The **JOURNEY** has a safe charge protection chip. If battery is at full capacity, the **JOURNEY'S** crank handle will feel loose when cranking. Please stop cranking the handle as it is at a full charge.

JOURNEY OWNER'S MANUAL

TABLET OR CELL PHONE CHARGING

Plug your device's USB charging cable into the USB-A out port on the **JOURNEY** and plug the other end into your device. It will automatically start to charge your device," OUT" shows in the display.

All feature settings below require the radio to be in the "OFF" mode.

SET TIME

1. Long press MENU
2. Select 12H or 24H by Up or Down button
3. Press SEL to enter
4. The HOURS digits on the clock will flash
5. Press up or down to the appropriate digit
6. Press SEL to enter
7. The MINUTES digits on the clock will flash
8. Press up or down to the appropriate digit
9. Press SEL to enter
10. If no buttons are pressed for 5 seconds, the unit will go back to normal position.

ALARM SET

1. Press AUTO TUNE, Clock icon will be displayed
2. The HOURS digits on the clock will flash
3. Press up or down to the appropriate digit
4. Press SEL to enter
5. The MINUTES digits on the clock will flash
6. Press up or down to the appropriate digit
7. Press SEL to enter
8. If no buttons are pressed for 5 seconds, the unit will go back to normal position.
9. Press the Auto-Tune button to set or disable the alarm.
10. The JOURNEY will turn on to the last-used radio setting when the alarm goes off at the scheduled time.

Battery Compartment

1pc 3.7 3,000 mAh Lithium-ion battery

Main Technical Parameters

Reception scope of the FM	76 ~108 MHz
Reception scope of the AM	520~1710KHz
Reception scope of the SW	3.2~22MHz
Reception scope of the WB	162.40~162.55MHz
Distance for Bluetooth	≤10 meters
Version of Bluetooth	Version 5.0
The audio frequency output power	1.8W for Bluetooth
Specification of LED	1W 3030 6500K
Output Voltage/Current	5V/2A
Specification of built-in battery	3.7V, 3000mAh Lithium-ion battery
Specification of Speaker	φ40mm 4Ω 3W
Generator Power	2.5W

NEED HELP?

Check out FAQ for the **JOURNEY** at **www.etoncorp.com.**

CONTACT US

Etón Corporation

1015 Corporation Way, Palo Alto, CA 94303, USA.

1-800-872-2228 (U.S.)

650-903-3866 (worldwide)

M-F, 8:00-4:30, Pacific Standard Time

JOURNEY OWNER'S MANUAL

WARNING

- Do not expose this appliance to rain or moisture.
- Do not submerge or expose for extended period to water.
- Protect from high humidity and rain.
- Only operate within specified temperature range (0 °C to 40 °C).
- Unplug immediately if liquid has been spilled or any object has fallen into the apparatus.
- Clean only with a dry cloth. Do not use detergents or chemical solvents as this might damage the finish.
- Unplug and disconnect external antennas during lightning storms.
- Do not remove cover [or back].
- Refer servicing to qualified service personnel.

ENVIRONMENT

DISPOSAL

- According to the European Directive 2002/96/EC all electrical and electronic products must be collected separately by a local collection system.
- Please act according to your local rules and do not dispose of your old products with your normal household waste.
- Please dispose of all types of batteries per your Government, State or Local rules and/or regulations.
- If you are unsure, please call the appropriate local authority to find out how to dispose of them safely and help protect the environment.

WARRANTY REGISTRATION

To ensure full warranty coverage or product updates, registration of your product should be completed as soon as possible after purchase or receipt.

Please go to https://etoncorp.com/pages/contact-us to register your product.

LIMITED WARRANTY

Retain your proof of purchase or the receipt. Limited Warranty information can be viewed at https://etoncorp. com/pages/contact-us in the Support section.

SERVICE FOR YOUR PRODUCT

To obtain service for your product, we recommend first contacting an Etón service representative at 800-872-2228 US, 800-637-1648 Canada or (650) 903-3866 for problem determination and trouble-shooting. If further service is required, the technical staff will instruct how to proceed based on whether the radio is still under warranty or needs non-warranty service.

WARRANTY

If your product is still in warranty and the Etón service representative determines that warranty service is needed, a return authorization will be issued and instructions for shipment to an authorized warranty repair facility. Do not ship your radio back without obtaining the return authorization number.

JOURNEY OWNER'S MANUAL

NON-WARRANTY

If your product is no longer under warranty and requires service our technical staff will refer you to the nearest repair facility that will be able to best handle the repair.

For service outside of North America, please refer to the distributor information included at time of purchase/receipt the radio is still under warranty or needs non-warranty service.

RENCONTRE AVEC LE JOURNEY

Merci d'avoir acheté l'Etón **JOURNEY**. Nous vous souhaitons de profiter pleinement de ce produit. Pour profiter de ses nombreuses caractéristiques excellentes et uniques, nous vous conseillons vivement de lire attentivement le manuel du propriétaire.

JOURNEY MANUEL DU PROPRIÉTAIRE

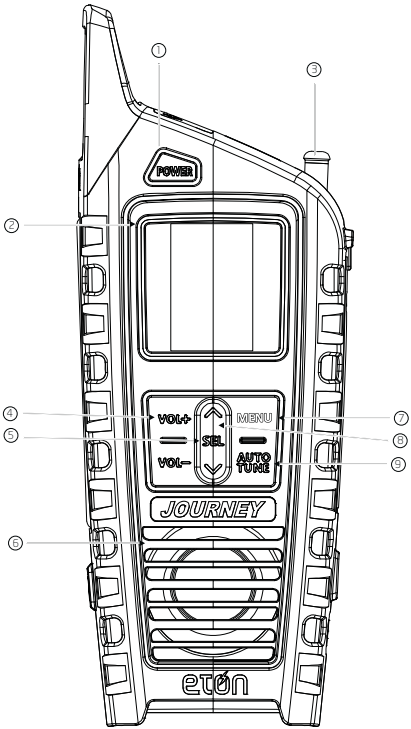

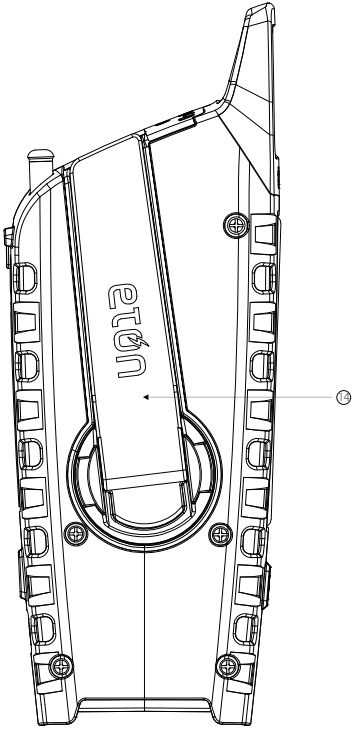

① Alimentation

② Affichage

③ Antenne

④ Volume haut/bas

⑤ Bouton de sélection/mémoire

⑥ Haut-parleur

⑦ Menu/Sélection de la bande

⑧ Bouton de réglage vers le haut/bas

⑨ Réglage automatique

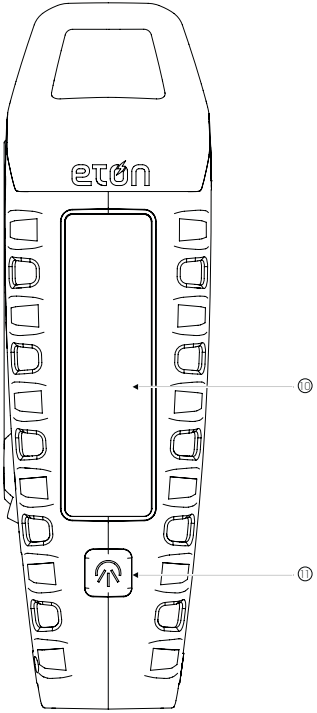

⑩ Panneau solaire

⑪ Bouton marche/arrêt de la lampe de poche

JOURNEY MANUEL DU PROPRIÉTAIRE

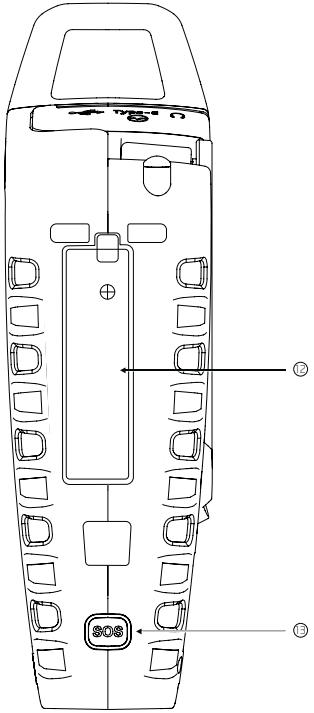

⑫ Compartiment de la batterie au lithium-ion

⑬ Bouton d'alerte SOS

⑭ Manivelle

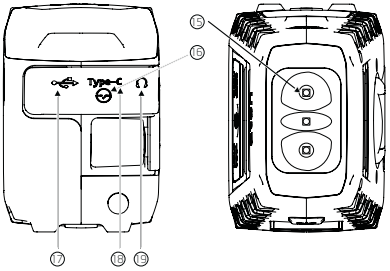

⑮ 2 lampes de poche et 1 LED rouge

⑯ Interrupteur électrique marche/arrêt de verrouillage

⑰ Sortie USB-A pour charger le téléphone

⑱ Entrée USB-C pour charger le téléphone

⑲ Fiche d'écouteurs

REMARQUE: La performance de la radio peut être réduite si vous utilisez la fonction de chargement d'entrée ou de sortie USB. Le son des stations de radio faibles peut cesser d'être clair.

ALIMENTATION DE L'APPAREIL

1. Ouvrez la languette en caoutchouc située au-dessus de l'appareil et faites glisser l'interrupteur pour le mettre en marche. Lors de la première utilisation, tourner la manivelle pour mettre l'appareil en marche.

2. Appuyez sur "POWER" pour allumer/éteindre l'appareil. Lorsque l'appareil est éteint, l'écran affiche le temps passé en mode veille.

3. Au moment de ranger l'appareil, éteignez-le pour couper l'alimentation de l'appareil.

SÉLECTION DE LA BANDE RADIO

1. Lorsque la radio est allumée, appuyez sur MENU pour basculer entre FM /AM / SW / WB /ALERT / Bluetooth.

2. Appuyez sur ∧ ou ∨ pour sélectionner la station, appuyez longuement pour la recherche automatique.

3. Appuyez sur AUTO TUNE pour la recherche automatique, appuyez à nouveau dans les 3 secondes pour la station actuelle.

4. Pour enregistrer automatiquement les stations. Appuyez sur AUTO TUNE pour la recherche automatique de FM 76 à 108, ce qui enregistrera automatiquement les stations en tant que P01, P02, P03 et ainsi de suite (20 emplacements au total). Une fois la recherche automatique terminée, appuyez sur la touche SEL pour sélectionner une à une les stations enregistrées. Une fois les stations programmées, vous ne pouvez pas les supprimer car les fréquences radio sont automatiquement enregistrées.

REMARQUE: Si vous changez de zone géographique, vos fréquences radio ne seront pas les mêmes. Pour remplacer la fréquence radio actuellement enregistrée, répétez l'étape 4 et les stations enregistrées seront automatiquement remplacées par les nouvelles fréquences de la région où vous vous trouvez.

RÉGLAGE DE L'ALERTE DE LA BANDE MÉTÉO

Appuyez sur la touche MENU et passez au mode WB, réglez sur WB pour votre emplacement. Appuyez sur la touche MENU et passez au mode ALERTE. Le mot 'Alert' apparaît à l'écran et l'audio s'éteint. La radio continue à surveiller votre station WB et active le son si une alerte est émise.

Appuyez sur MENU ou POWER pour désactiver l'alerte.

REMARQUE: La NOAA effectue un test d'alerte tous les mercredis entre 10 heures et midi, quel que soit votre lieu de résidence.

BLUETOOTH

Appuyez sur et basculez le MENU pour activer le Bluetooth (affichage: ✱). Activez le Bluetooth sur votre appareil et connectez-vous **JOURNEY**.

UTILISATION DE L'ÉCLAIRAGE

Appuyez sur le bouton Light et faites-le basculer pour passer d'un mode d'éclairage à l'autre : luminosité faible, luminosité élevée, clignotement et désactivation.

SIRÈNE

Appuyez sur le bouton SOS pour activer la sirène avec le feu clignotant rouge. NB : Cette sirène est bruyante.

CHARGE VIA USB-C

Insérez le câble de type USB-C fourni dans le port de charge de type USB-C et l'autre extrémité dans le bloc de charge USB standard, puis branchez dans une prise murale. L'icône de charge de la batterie indique que l'appareil est en train de charger.

CHARGE SOLAIRE

Lorsque l'appareil est placé au soleil, il commence automatiquement à charger la batterie au lithium-ion. L'icône de charge de la batterie indique que l'appareil est en train de se charger.

CHARGE À LA MANIVELLE

Lors du chargement, l'icône de chargement de la batterie indique que l'appareil est en cours de chargement.

REMARQUE: Le **JOURNEY** est doté d'une puce de protection contre les charges excessives. Si la batterie est à pleine capacité, la manivelle du **JOURNEY** sera desserrée lors de la mise en marche. Veuillez arrêter de tourner la manivelle lorsque la batterie est pleine.

CHARGEMENT D'UNE TABLETTE OU D'UN TÉLÉPHONE PORTABLE

Branchez le câble de chargement USB de votre appareil dans le port de sortie USB-A du **JOURNEY** et branchez l'autre extrémité dans votre appareil. Il chargera automatiquement votre appareil, " OUT " s'affichant à l'écran.

Tous les réglages des fonctions ci-dessous nécessitent que la radio soit éteinte.

RÉGLAGE DE L'HEURE

1. Appuyez longuement sur MENU
2. Choisissez 12H ou 24H en appuyant sur le bouton Haut ou Bas.
3. Appuyez sur SEL pour entrer
4. Les chiffres HEURES de l'horloge clignotent.
5. Appuyez sur le haut ou le bas pour sélectionner le chiffre approprié
6. Appuyez sur SEL pour valider
7 Les chiffres MINUTES de l'horloge clignotent.
8. Appuyez sur le haut ou le bas pour atteindre le chiffre désiré.
9. Appuyez sur SEL pour valider
10. Si vous n'appuyez sur aucune touche pendant 5 secondes, l'appareil revient à sa position initiale.

RÉGLAGE DE L'ALARME

1. Appuyez sur AUTO TUNE, l'icône de l'horloge s'affiche.
2. Les chiffres HEURES de l'horloge clignotent.
3. Appuyez sur le haut ou le bas pour atteindre le chiffre désiré
4. Appuyez sur SEL pour entrer
5. Les chiffres MINUTES de l'horloge clignotent.
6. Appuyez sur le haut ou le bas pour atteindre le chiffre désiré.
7. Appuyez sur SEL pour entrer
8. Si vous n'appuyez sur aucune touche pendant 5 secondes, l'appareil revient à sa position initiale.
9. Appuyez sur le bouton Auto-Tune pour régler ou désactiver l'alarme.
10. Le JOURNEY se met en marche sur le dernier réglage radio utilisé lorsque l'alarme se déclenche à l'heure prévue.

Compartiment batterie

1pc 3.7 3.000 mAh batterie Lithium-ion

Principaux Paramètres Techniques

Champ de réception du FM	76 ~108 MHz
Champ de réception de l'AM	520~1710KHz
Champ de réception du SW	3.2~22MHz
Champ de réception du WB	162.40~162.55MHz
Distance pour le Bluetooth	≤10 mètres
Version de Bluetooth	Version 5.0
Puissance de sortie de la fréquence audio	1.8 W pour le Bluetooth
Spécification de la LED	1W 3030 6500K
Tension/courant de sortie	5V/2A
Caractéristiques de la batterie intégrée	3.7V, 3000mAh Lithium-ion battery
Caractéristiques du haut-parleur	φ45mm 4Ω 3
Puissance du générateur	2.5W

BESOIN D'AIDE?

Pour plus d'informations, veuillez consulter le site **www.etoncorp.com.**

CONTACTEZ-NOUS

Etón Corporation,

1015 Corporation Way, Palo Alto, CA 94303, USA.

1-800-872-2228 (États-Unis)

650-903-3866 (International)

L-V, 8:00-4:30, Pacific Standard Time

JOURNEY MANUEL DU PROPRIÉTAIRE

AVERTISSEMENT

• N'exposez pas cet appareil à la pluie ou à l'humidité.

• Ne l'immergez pas et ne l'exposez pas à l'eau pendant une période prolongée.

• Protéger de l'humidité et de la pluie.

• Ne faire fonctionner l'appareil que dans la plage de température spécifiée (0 °C à 40 °C).

• Débrancher immédiatement l'appareil si un liquide a été renversé ou si un objet est tombé dans l'appareil.

• Nettoyer uniquement avec un chiffon sec.

• N'utilisez pas de détergents ou de solvants chimiques, car cela pourrait endommager la finition.

• Débrancher et déconnecter les antennes externes en cas d'orage.

• Ne pas retirer le couvercle [ou le dos].

• Confier l'entretien à un personnel qualifié.

ENVIRONNEMENT

ÉLIMINATION

• Conformément à la directive européenne 2002/96/CE, tous les produits électriques et électroniques doivent être collectés séparément par un système de collecte local.

• Veuillez-vous conformer aux règles locales et ne pas jeter vos anciens produits avec les ordures ménagères.

• Veuillez-vous débarrasser de tous les types de piles conformément aux règles et/ou réglementations gouvernementales, nationales ou locales.

• En cas de doute, appelez les autorités locales compétentes pour savoir comment vous en débarrasser en toute sécurité et contribuer à la protection de l'environnement.

ENREGISTREMENT DE LA GARANT IE

Pour garantir une couverture complète de la garantie ou des mises à jour du produit, l'enregistrement de votre produit doit être effectué dès que possible après l'achat ou la réception.

• Veuillez consulter le site https://etoncorp.com/pages/contact-us pour enregistrer votre produit.

GARANTIE LIMITÉE

Conservez votre preuve d'achat ou le reçu. Les informations relatives à la garantie limitée peuvent être consultées à l'adresse https://etoncorp. com/pages/contact-us dans la section Support.

SERVICE APRÈS-VENTE POUR VOTRE PRODUIT

Pour faire réparer votre produit, nous vous recommandons de contacter d'abord un représentant du service Etón au 800-872-2228 US, 800-637-1648 Canada ou (650) 903-3866 pour déterminer le problème et le dépanner. Si un service supplémentaire est nécessaire, le personnel technique indiquera comment procéder selon que la radio est toujours sous garantie ou qu'elle nécessite un service hors garantie

JOURNEY MANUEL DU PROPRIÉTAIRE

GARANTIE

Si votre produit est encore sous garantie et que le représentant du service Etón détermine qu'une intervention sous garantie est nécessaire, une autorisation de retour sera émise et des instructions seront données pour l'envoi à un centre de réparation sous garantie agréé. Ne renvoyez pas votre radio sans avoir obtenu le numéro d'autorisation de retour.

NON-GARANTIE

Si votre produit n'est plus sous garantie et qu'il nécessite une intervention, notre personnel technique vous orientera vers le centre de réparation le plus proche qui sera le mieux à même d'effectuer la réparation.

Pour un service en dehors de l'Amérique du Nord, veuillez-vous référer aux informations du distributeur incluses au moment de l'achat ou de la réception de la radio.

CONOZCA EL JOURNEY

Gracias por adquirir el Etón **JOURNEY**. Queremos que disfrute plenamente del uso de este producto. Para aprovechar al máximo sus excelentes y exclusivas funciones, le instamos a que lea detenidamente el manual del usuario.

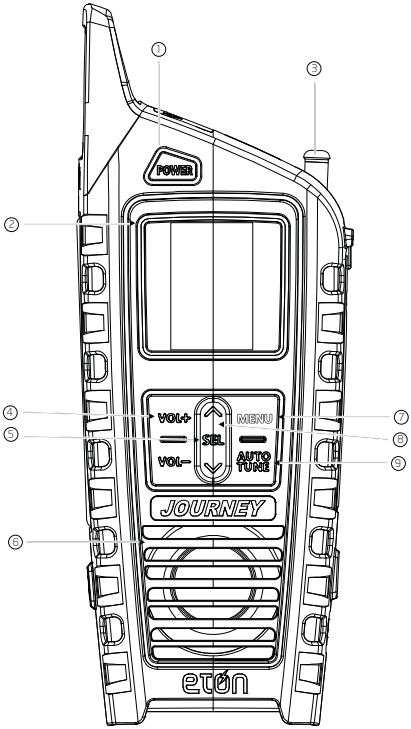

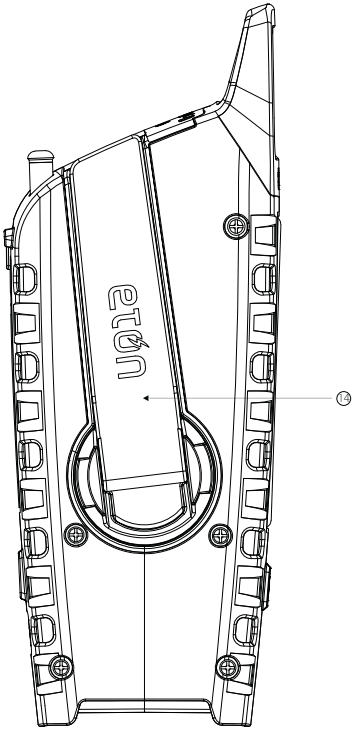

① Botón de encendido

② Pantalla

③ Antena

④ Subir/Bajar Volumen

⑤ Botón para Seleccionar/Memoria

⑥ Altavoz

⑦ Menú/Selección de banda

⑧ Botón de sintonía Subir/Bajar

⑨ Sintonización automática

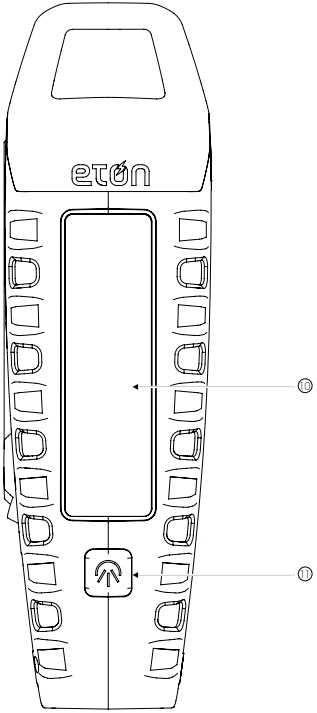

⑩ Panel Solar

⑪ Botón de encendido/apagado de la linterna

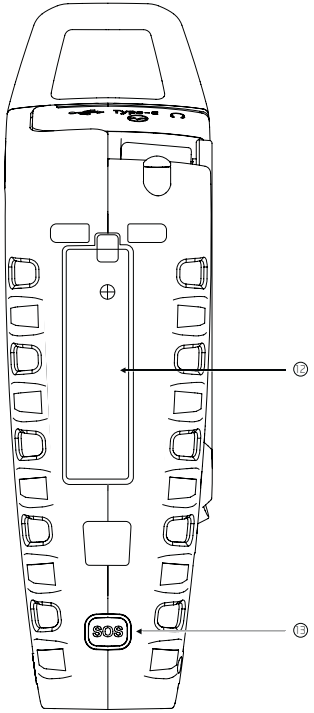

⑫ Compartimento para baterías de iones de litio

⑬ Botón de encendido/apagado de alerta SOS

⑭ Manivela

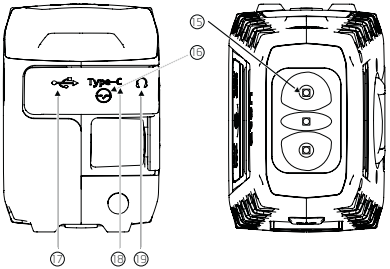

⑮ 2 linternas y 1 LED rojo

⑯ Interruptor de bloqueo encendido/apagado

⑰ Salida de Puerto USB Tipo A para cargar el teléfono

⑱ Entrada de Puerto USB Tipo C para carga

⑲ Puerto para auriculares

NOTA: El rendimiento de la radio puede degradarse mientras se utiliza la función de carga de entrada o salida USB. Es posible que el audio de las emisoras de radio débiles ya no llegue con claridad.

ENCENDIDO DEL DISPOSITIVO

1.Abra la lengüeta de goma situada en la parte superior del dispositivo y deslice el interruptor hasta la posición de encendido. En el primer uso, gire la manivela para encender el dispositivo.

2.Pulse el botón POWER para encender o apagar el aparato. Al apagar el dispositivo, la pantalla mostrará el tiempo en modo de espera.

3.Al guardar o almacenar el dispositivo, apague el interruptor para desconectar toda la alimentación del dispositivo.

JOURNEY MANUAL DEL USUARIO

SELECCIÓN DE LA BANDA DE RADIO

1. Con la radio encendida, pulse MENU para cambiar entre FM /AM / SW / WB /ALERT / Bluetooth.

2. Pulse ∧ o ∨ para seleccionar la emisora, pulsación larga para búsqueda automática.

3. Pulse AUTO TUNE para la búsqueda automática, pulse de nuevo antes de 3 segundos para la emisora actual.

4. Para tener memorizadas automáticamente las emisoras. Pulse AUTO TUNE para la búsqueda automática de FM 76 a 108, esto almacenará automáticamente las emisoras como P01, P02, P03 y así sucesivamente (20 ranuras en total). Una vez realizada la búsqueda totalmente automática, pulse el botón SEL para seleccionar una a una las emisoras almacenadas. Una vez programadas las emisoras, no podrá borrarlas ya que las frecuencias de radio se almacenan automáticamente.

NOTA: Si viaja a una ubicación geográfica diferente, sus frecuencias de radio NO serán las mismas. Para anular su frecuencia de radio almacenada actual, repita #4 y esto sobrescribirá automáticamente las estaciones almacenadas a las nuevas frecuencias en el área donde se encuentre

AJUSTE DE LA ALERTA DE BANDA METEOROLÓGICA

Pulse el botón MENÚ para cambiar al modo WB, sintonice WB para su ubicación. Pulse el botón MENU para el modo ALERTA. 'Alerta' aparecerá en la pantalla y el audio se apagará. La radio continuará monitorizando su emisora WB y activará el audio si se emite una alerta. Pulse y conmute el botón MENU o el botón POWER para desactivar la Alerta.

NOTA: NOAA realiza una alerta de prueba todos los miércoles entre las 10 de la mañana y el mediodía, independientemente de su ubicación.

BLUETOOTH

Pulsa y activa el MENÚ para encender el Bluetooth (pantalla:). Enciende el Bluetooth en tu dispositivo y conéctalo a **JOURNEY**.

FUNCIONAMIENTO DE LA LUZ

Pulsa el botón de la Luz para cambiar el modo de iluminación entre luz baja, alta, intermitente y apagada.

SIRENA

Pulse el botón de SOS (Emergencia) para encender la sirena con la luz roja intermitente. Nota: Es muy RUIDOSA.

CARGA MEDIANTE EL PUERTO USB TIPO C

Inserta el cable USB Tipo C suministrado en el puerto correspondiente y el otro extremo en el bloque de carga USB estándar y enchúfalo al tomacorriente. El icono de carga de la batería indicará que la unidad se está cargando.

CARGA SOLAR

Cuando se coloca bajo la luz del sol, se iniciará automáticamente la carga de la batería de iones de litio. El icono de carga de la batería indicará que la unidad se está cargando.

CARGA CON LA MANIVELA

Durante la carga, el icono de carga de la batería indicará que la unidad se está cargando.

NOTA: El **JOURNEY**tiene un chip de protecci n de carga segura. Si la batería está completamente cargada, la manivela del **JOURNEY** se sentirá floja al accionarla. Por favor, deja de accionar la manivela cuando la carga esté completa.

CARGA DE TABLETAS O TELÉFONOS CELULARES

Conecta el cable de carga USB de tu dispositivo al puerto de salida USB Tipo A del **JOURNEY** y conecta el otro extremo a tu dispositivo. Se iniciará automáticamente la carga de tu dispositivo, el mensaje de "OUT/SALIDA" aparecerá en la pantalla.

Todos los ajustes que se indican a continuación requieren que la radio esté en modo "APAGADO".

RÉGLAGE DE L'HEURE

1. Haz una pulsación larga del botón MENÚ
2. Selecciona entre 12H y 24H mediante el botón Arriba o Abajo
3. Pulsa el botón SEL para entrar
4. Los dígitos de la HORA del reloj parpadearán.
5. Pulsa arriba o abajo hasta el dígito correspondiente
6. Pulsa el botón SEL para entrar
7. Los dígitos de los MINUTOS del reloj parpadearán
8. Pulsa arriba o abajo hasta el dígito correspondiente
9. Pulsa el botón SEL para entrar
10. Si no se pulsa ningún botón durante 5 segundos, la unidad volverá al estado normal.

AJUSTES DE LA ALARMA

1. Pulsa el botón AUTO TUNE, se mostrará el icono del reloj
2. Los dígitos de la HORA del reloj parpadearán
3. Pulsa arriba o abajo hasta el dígito correspondiente
4. Pulsa el botón SEL para entrar
5. Los dígitos de los MINUTOS del reloj parpadearán
6. Pulsa arriba o abajo hasta el dígito correspondiente
7. Pulsa el botón SEL para entrar
8. Si no se pulsa ningún botón durante 5 segundos, la unidad volverá al estado normal.
9. Pulsa el botón de Auto-Tune (sintonización automática) para ajustar o desactivar la alarma.
10. El **JOURNEY** se encenderá con el último ajuste de radio utilizado cuando suene la alarma a la hora programada.

Compartimento de la Batería

1 batería de iones de litio de 3,7 de 3.000 mAh

Parámetros Técnicos Principales

Ámbito de recepción del FM	76 ~108 MHz
Ámbito de recepción del AM	520~1710KHz
Ámbito de recepción del SW	3.2~22MHz
Ámbito de recepción del WB	162.40~162.55MHz
Distancia para Bluetooth	≤10 metros
Versión of Bluetooth	Versión 5.0
La potencia de salida de audiofrecuencia	1.8W para Bluetooth
Especificaciones del LED	1W 3030 6500K
Tensión/corriente de salida	5V/2A
Especificaciones de la batería integrada	1 batería de iones de litio de 3,7 de 3.000 mAh
Especificaciones del altavoz	φ45mm 4Ω 3W
Potencia del generador	2.5W

NECESITA AYUDA?

Consulta las preguntas frecuentes sobre el JOURNEY en **www.etoncorp.com.**

CONTÁCTENOS

Etón Corporation,

1015 Corporation Way, Palo Alto, CA 94303, USA.

1-800-872-2228 (U.S.)

650-903-3866 (Internacional)

L-V, 8:00-4:30, Pacific Standard Time

JOURNEY MANUAL DEL USUARIO

ADVERTENCIA

• No exponga este aparato a la lluvia ni a la humedad.

• No lo sumerja ni lo exponga durante mucho tiempo al agua.

• Protéjalo de la humedad y la lluvia.

• Utilícelo únicamente dentro del intervalo de temperatura especificado (de 0 °C a 40 °C).

• Desenchufe inmediatamente si se ha derramado líquido o ha caído algún objeto dentro del aparato.

• Límpielo sólo con un paño seco. No utilice detergentes ni disolventes químicos, ya que podrían dañar el acabado.

• Desenchufe y desconecte las antenas externas durante las tormentas eléctricas.

• No retire la cubierta [o la parte posterior].

• Encargue el mantenimiento a personal calificado.

MEDIO AMBIENTE

ELIMINACIÓN

• De acuerdo con la Directiva Europea 2002/96/CE, todos los productos eléctricos y electrónicos deben ser recogidos por separado por un sistema de recogida local.

• Por favor, actúe de acuerdo con las normas locales y no deseche sus productos viejos con la basura doméstica normal.

• Elimine todo tipo de pilas de acuerdo con las normas o reglamentos locales, estatales o gubernamentales.

• Si no está seguro, llame a la autoridad local competente para averiguar cómo deshacerse de ellas de forma segura y ayudar a proteger el medio ambiente.

REGISTRO DE LA GARANTÍA

Para asegurar la cobertura completa de la garantía o actualizaciones del producto, el registro de su producto debe ser completado tan pronto como sea posible después de la compra o recepción.

• Visite https://etoncorp.com/pages/contact-us para registrar su producto.

GARANTÍA LIMITADA

Conserve el comprobante de compra o el recibo. La información sobre la Garantía Limitada puede encontrarla en https://etoncorp. com/pages/contact-us en la sección Support.

SERVICIO PARA SU PRODUCTO

Para obtener servicio para su producto, le recomendamos que primero se ponga en contacto con un representante de servicio de Etón llamando al 800-872-2228 EE.UU., 800-637-1648 Canadá o (650) 903-3866 para determinar el problema y resolverlo. Si se requiere más servicio, el personal técnico le indicará cómo proceder en función de si la radio aún está en garantía o necesita un servicio sin garantía.

JOURNEY MANUAL DEL USUARIO

GARANTIA

Si su producto aún está en garantía y el representante del servicio técnico de Etón determina que es necesario un servicio en garantía, se emitirá una autorización de devolución y se darán instrucciones para el envío a un centro de reparación en garantía autorizado. No envíe su radio de vuelta sin obtener el número de autorización de devolución.

FUERA DE GARANTÍA

Si su producto ya no está en garantía y requiere servicio, nuestro personal técnico le remitirá al centro de reparación más cercano que mejor pueda gestionar la reparación.

Para el servicio fuera de Norteamérica, por favor consulte la información del distribuidor incluida en el momento de la compra/recepción la radio está todavía en garantía o necesita servicio fuera de garantía.

RF exposure statement

This equipment complies with the FCC and ISED radiation exposure limits set forth for an uncontrolled environment. This transmitter must not be co-located or operating in conjunction with any other antenna or transmitter.

Cet é quipement est conforme aux limites d'exposition aux rayonnements de la FCC et de l'ISED é tablies pour un environnement non contrôl é . Cet é metteur ne doit pas é tre co-localis é ou fonctionner en conjonction avec une autre antenne ou un autre é metteur.

FCC Warning

This device complies with Part 15 of the FCC Rules. Operation is subject to the following two conditions:

(1) This device may not cause harmful interference, and (2) this device must accept any interference received, including interference that may cause undesired operation.

Note: This equipment has been tested and found to comply with the limits for a Class B digital device, pursuant to part 15 of the FCC Rules. These limits are designed to provide reasonable protection against harmful interference in a residential installation. This equipment generates, uses and can radiate radio frequency energy and, if not installed and used in accordance with the instructions, may cause harmful interference to radio communications. However, there is no guarantee that interference will not occur in a particular installation. If this equipment does cause harmful interference to radio or television reception, which can be determined by turning the equipment off and on, the user is encouraged to try to correct the interference by one or more of the following measures:

—Reorient or relocate the receiving antenna.

—Increase the separation between the equipment and receiver.

—Connect the equipment into an outlet on a circuit different from that to which the receiver is connected.

—Consult the dealer or an experienced radio/TV technician for help.

NOTE 2: Any changes or modifications to this unit not expressly approved by the party responsible for compliance could void the user's authority to operate the equipment.

IC WARNING

This device contains licence-exempt transmitter(s) that comply with Innovation, Science and Economic Development Canada's licence-exempt RSS(s). Operation is subject to the following two conditions:

(1) This device may not cause interference.

(2) This device must accept any interference, including interference that may cause undesired operation of the device.

L'é metteur/r é cepteur exempt de licence contenu dans le pr é sent appareil est conforme aux CNR d'Innovation, Sciences et D é veloppement é conomique Canada applicables aux appareils radio exempts de licence. L'exploitation est autoris é e aux deux conditions suivantes:

1. L'appareil ne doit pas produire de brouillage;

2. L'appareil doit accepter tout brouillage radio é lectrique subi, m ê me si le brouillage est susceptible d'en compromettre le fonctionnement.

EMPOWERED BY NATURE

Etón Corporation
Corporate Headquarters
1015 Corporation Way
Palo Alto, California 94303 USA
tel +1 650-903-3866
tel +1 800-872-2228
fax +1 650-903-3867

www.etoncorp.com

Designed by Etón Corporation and assembled in China.

© Copyright 2023 Etón Corporation. All rights reserved.