alphaseries®
Powered by Swann

Add-on Wireless Motion Sensor Spotlight

with Remote Control

EN Instruction Manual

ES Manual de instrucciones

OVERVIEW

Spotlight

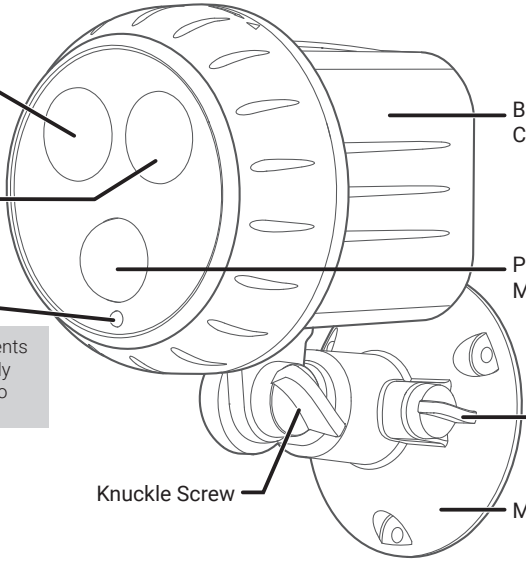

The ambient light sensor prevents the spotlight from automatically activating during the daytime to preserve battery life.

Remote Control

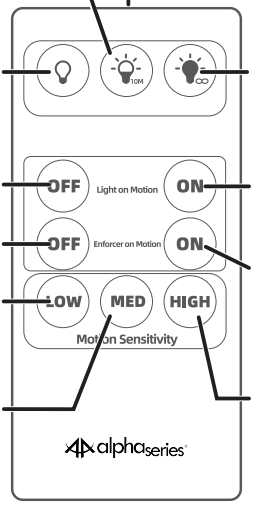

Override sensor and manually turn LED Light ON for 10 minutes. (after 10 minutes the LED Light will turn off and operate in auto mode)

Infrared (IR) signal transmitter

Power OFF. The spotlight will switch back to auto mode after 1 hour if no other button is pressed

Override sensor and manually turn LED Light ON for an indefinite amount of time until you press the Power OFF button

Set LED Light to stay OFF when motion is detected

Set LED Light to automatically turn ON when motion is detected. LED Light will turn off 20 seconds after no motion is detected

Set Enforcer Lights to stay OFF when motion is detected

Set Enforcer Lights to automatically turn ON when motion is detected. Enforcer Lights will turn off 20 seconds after no motion is detected

Set motion sensor sensitivity to Low. Detection range is up to 10ft/3m

Set motion sensor sensitivity to Medium. Detection range is up to 13ft/4m

Set motion sensor sensitivity to High. Detection range is up to 20ft/6m

Keeping the LED Light on continuously for prolonged periods of time will significantly shorten battery lifespan and reduce operating time.

BATTERY INSTALLATION

Spotlight

The spotlight requires four **D** size batteries (not supplied). For reliable, long-lasting performance, use only high quality alkaline batteries. To install batteries:

1. Turn the front cover of the spotlight counter-clockwise to the unlock position ▲ (see **Figure 1**) to release and remove the cover.
2. Insert batteries according to the polarity markings (+ and -) indicated inside the battery compartment (see **Figure 2**).
3. Align the ▲ marks then turn the front cover clockwise to the lock position 🔒 to secure the battery compartment (see **Figure 3**).

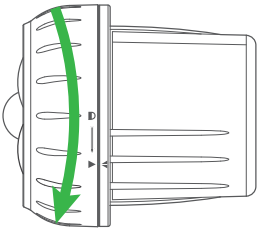

Figure 1

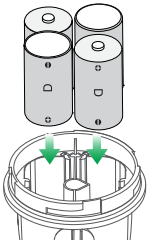

Figure 2

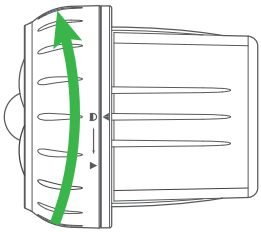

Figure 3

Remote Control

WARNING! This product contains a button/coin cell battery. If the button/coin cell battery is swallowed, it can cause internal chemical burns in as little as two hours and lead to death. Dispose of used batteries immediately. Keep new and used batteries away from children. If the battery compartment does not close securely, stop using the product. If you think batteries might have been swallowed or placed inside any part of the body, seek immediate medical attention.
Australia: If you think batteries might have been swallowed or placed inside any part of the body, immediately call the 24-hour Poisons Information Centre on 13 11 26 for fast, expert advice and go straight to the nearest hospital emergency room.

The remote control is powered by a **CR2025** battery which comes pre-installed.

- To activate the battery, simply pull the plastic film out from the bottom of the remote control.
- To replace the battery, remove the locking screw on the back of the remote control using a small Phillips screwdriver, then push the tab on the left of the battery tray towards the right and pull out the battery tray from the remote control (see **Figure 4**). Place a new "CR2025" battery on the tray with the positive (+) side facing up. Insert the tray back into the remote control and secure with the locking screw.

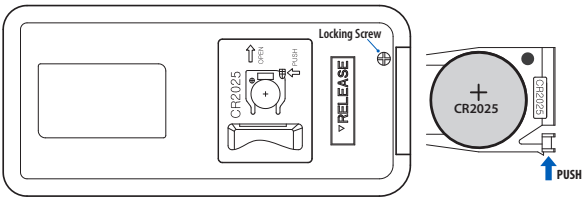

Figure 4

USING THE REMOTE CONTROL

- Point the remote control in the direction of the spotlight to operate it. Ensure the distance is within 5 meters/16 ft and there is no obstruction between the remote control and the spotlight.
- If you have more than one spotlight unit in the vicinity, the remote control should be pointed, as close as possible, to the spotlight you want to operate. This will prevent other spotlights from receiving unwanted IR signals. IR signals emitted by the remote control may interfere with the operation of other nearby electronic devices.
- When pressing any button on the remote control, the spotlight will flash the red Enforcer LED light once to confirm it has received the command.
- If you set both "**Light on Motion**" and "**Enforcer on Motion**" to OFF, the spotlight will temporarily stop detecting motion for 1 hour. After 1 hour, the spotlight will revert to automatic mode (i.e., spotlight will activate when motion is detected). You can re-enable the motion sensor at any time by pressing the "**Light on Motion**" ON button.
- If you want the spotlight to activate only the red and blue Enforcer lights when motion is detected, perform the steps below in the following order:
  1. Press the "**Light on Motion**" ON button.
  2. Press the "**Enforcer on Motion**" ON button.
  3. Press the "**Light on Motion**" OFF button.

PAIRING WITH THE INDOOR ALARM RECEIVER

You can pair the spotlight with your existing Indoor Alarm Receiver to get sound alerts when motion is detected.

1. Turn the front cover of the spotlight counter-clockwise to the unlock position ▲ (see **Figure 1** on previous page) so it is no longer powered. Leave the batteries inside the battery compartment.
2. Decide which Sensor Channel (1, 2 or 3) you want to assign to the spotlight, then press and hold the desired **Sensor Channel Number** button on the side of the Indoor Alarm Receiver until the corresponding Sensor Channel LED indicator lights up and a beep is heard. The Indoor Alarm Receiver is now in pairing mode.

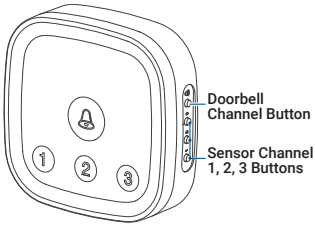

3. Within 25 seconds, power up the spotlight by turning the front cover clockwise to the lock position 🔒 to secure the battery compartment (see **Figure 3** on previous page). The Sensor Channel melody sounds with the corresponding Sensor Channel LED indicator blinking on the Indoor Alarm Receiver to confirm successful pairing.
4. If pairing is not completed within 25 seconds, the Sensor Channel LED indicator goes off and the Indoor Alarm Receiver is no longer in pairing mode. Repeat steps above to pair the spotlight again.

TIP: For more information on operating the Indoor Alarm Receiver such as adjusting the volume, refer to the instruction manual that came with your alarm system.

MOUNTING THE SPOTLIGHT

- The spotlight can be deployed outdoors, for example near the entry to your driveway or garage, or mount it near a likely access point such as the front door/ entrance to your home or business.
- For optimal coverage, mount the spotlight approximately 2 meters/6.5 ft above the ground, pointing slightly downwards at an angle where the most likely approach path of visitors and vehicles is across the front of the spotlight. Motion detection is less effective when movement is directly towards or away from the front of the spotlight (see **Figure 5**).
- You can adjust the detection range of the spotlight using the **Motion Sensitivity - Low/Med/High** buttons on the remote control. In general, the higher the Motion Sensitivity setting, the greater the possibility of false triggering. To reduce false triggering, choose a lower Motion Sensitivity setting.

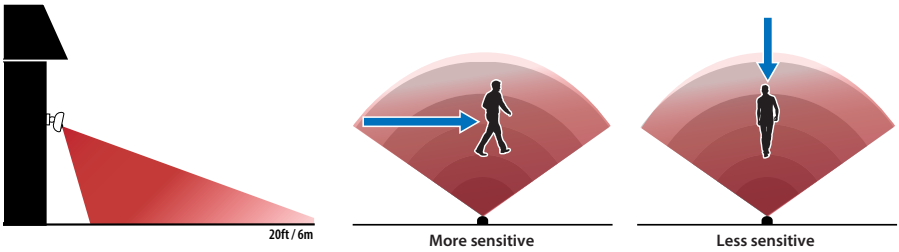

Figure 5

To mount the spotlight (see **Figure 6**):

1. Remove the mounting base from the stem by turning the thumb screw A counter-clockwise.
2. Attach the mounting base to the mounting surface using the supplied screws (if mounting on drywall/masonry, install wall anchors first).
3. Insert the stem back into the mounting base and turn the thumbscrew A clockwise until it is secured tightly.
4. To adjust the angle of the spotlight, loosen the knuckle screw B.
   Aim the spotlight in the desired direction then tighten the knuckle screw B to hold it in place.

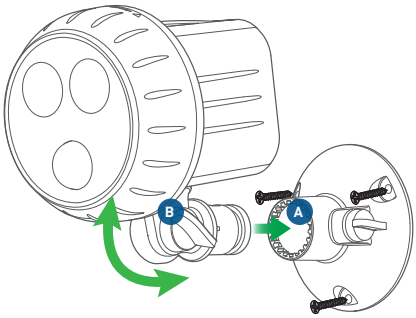

Figure 6

LIMITED WARRANTY TERMS & CONDITIONS

Swann Communications warrants this product against defects in workmanship and material for a period of one (1) year from its original purchase date. You must present your receipt as proof of date of purchase for warranty validation. Any unit which proves defective during the stated period will be repaired without charge for parts or labour or replaced at the sole discretion of Swann. The end user is responsible for all freight charges incurred to send the product to Swann's repair centres. The end user is responsible for all shipping costs incurred when shipping from and to any country other than the country of origin.

The warranty does not cover any incidental, accidental or consequential damages arising from the use of or the inability to use this product. Any costs associated with the fitting or removal of this product by a tradesman or other person or any other costs associated with its use are the responsibility of the end user. This warranty applies to the original purchaser of the product only and is not transferable to any third party. Unauthorized end user or third party modifications to any component or evidence of misuse or abuse of the device will render all warranties void.

By law some countries do not allow limitations on certain exclusions in this warranty. Where applicable by local laws, regulations and legal rights will take precedence.

Have Questions?

We are here to help! Visit us at http://support.swann.com. You can also email us at any time via: tech@swann.com

OVERVIEW

Reflector

Luz LED
Modo Auto (sensor):400 lúmenes
Modo manual:200 lúmenes

Luces LED intermitentes rojas y azules Enforcer™

Sensor de Luz

El sensor de luz de ambiente evita que el reflector se active durante el día para preservar la alimentación de la batería.

Compartimiento de batería

Sensor de movimiento infrarrojo pasivo

Tornillo moleteado de base de montaje

Tornillo nudillo

Base de montaje

Control remoto

Desconectar el sensor y encender de forma manual la luz LED durante 10 minutos. Luego de 10 minutos, el reflector pasará automáticamente a modo sensor

Apagar.
El reflector pasará automáticamente al modo "Luz en movimiento" ("Light on Motion") después de 1 hora si no presiona ningún otro botón.

Configure la luz LED para que esté apagada cuando se detecte movimiento

Configure las luces Enforcer para que estén apagadas cuando se detecte movimiento

Configure la sensibilidad del sensor de movimiento a Baja (Low). El rango de detección es de hasta 10pies/3m

Configure la sensibilidad del sensor de movimiento a Media (Medium). El rango de detección es de hasta 13pies/4m

Transmisor infrarrojo

Desconecte el sensor y encienda la luz LED de forma manual durante un período indefinido hasta que presione el botón de apagado

Configure la luz LED para que se encienda de forma automática cuando se detecte movimiento. La luz LED se apagará 20 segundos después de que no se detecte movimiento

Configure las luces Enforcer para que se enciendan de forma automática cuando se detecte movimiento.
Las luces Enforcer se apagarán 20 segundos después de que no se detecte movimiento

Configure la sensibilidad del sensor de movimiento a Alta (High). El rango de detección es de hasta 20pies/6m

Mantener la luz LED encendida de manera continua durante períodos prolongados disminuirá la vida útil de la batería y reducirá el tiempo de operación de manera significativa.

INSTALACIÓN DE LA BATERÍA

Reflector

El reflector requiere cuatro baterías de tamaño D (no incluidas). Para un rendimiento confiable y duradero, use solo baterías alcalinas o de litio de alta calidad. Para instalar las baterías:

1. Gire la cubierta delantera del reflector en sentido contrario de las agujas del reloj hacia la posición de desbloqueo ▲ (ver **Figura 1**), como se muestra abajo, para liberar y retirar la cubierta.
2. Coloque las baterías según las marcas de polaridad (+ y -) indicadas dentro del compartimiento para pilas (ver **Figura 2**).
3. Alinee las ▲ marcas y luego gire la cubierta delantera en el sentido de las agujas del reloj hacia la posición de bloqueo 🔒, como se muestra abajo, para asegurar el compartimiento de las baterías (ver **Figura 3**).

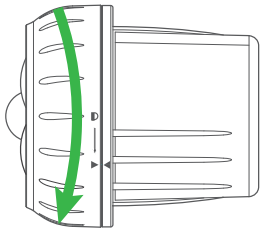

Figura 1

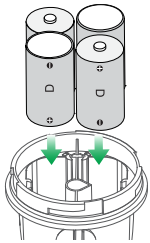

Figura 2

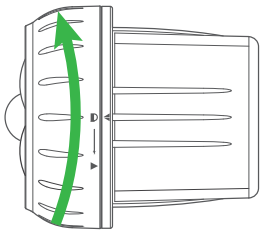

Figura 3

Control remoto

¡ADEVERTENCIA! Este producto tiene una batería tipo moneda/botón. Si se la ingiere, la batería tipo moneda/botón puede causar quemaduras químicas internas en tan solo dos horas y puede causar la muerte. Deseche las baterías usadas de inmediato. Mantenga las baterías nuevas y usadas fuera del alcance de los niños. Si el compartimento de las baterías no cierra de manera segura, deje de utilizar el producto. Si cree que las baterías pueden haber sido ingeridas o colocadas en alguna parte del cuerpo, busque atención médica de inmediato.

El control remoto funciona con una batería CR2025 que viene preinstalada.

- Para activar la batería, simplemente retire la película plástica de la parte inferior del control remoto.
- Para reemplazar la batería, retire el tornillo de bloqueo con un destornillador Phillips pequeño, luego presione la pestaña en la izquierda del soporte de la batería hacia la derecha y retire el soporte de la batería del control (ver **Figura 4**), como se muestra en el diagram en la parte de atrás del control. Coloque una batería “CR2025” nueva en el soporte con el lado positivo (+) hacia arriba. Coloque el soporte de nuevo en el control y asegúrelo con el tornillo de bloqueo.

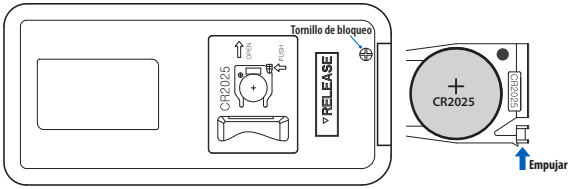

Figura 4

USO DEL CONTROL REMOTO

- Cuando apunte el control remoto hacia el reflector, asegúrese de que la distancia esté dentro de los 16 pies/5 m y no haya obstrucción entre el control remoto y el reflector.
- Si tiene más de un reflector cerca, el control remoto debe apuntar, lo más cerca posible, al reflector que desea operar. Esto evitará que otros reflectores reciban señales de infrarrojos no deseadas. Las señales de infrarrojos emitidas por el mando a distancia pueden interferir con el funcionamiento de otros dispositivos electrónicos cercanos.
- Cuando presione un botón en el control remoto, el reflector parpadeará la luz LED Enforcer roja una vez para confirmar que ha recibido el comando.
- Si configuró tanto la “Luz en movimiento” (“Light on Motion”) y el “Enforcer en movimiento” (“Enforcer on Motion”) para que estén apagadas OFF, el reflector se apagará durante 1 hora. Después de 1 hora, el reflector volverá a modo automático. Puede reactivar el sensor de movimiento en cualquier momento presionando el ON botón "Luz en movimiento" ("Light on Motion").
- Para operar solo las luces Enforcer en movimiento, siga estos pasos en el siguiente orden:
  1. Presione el ON botón de **Luz en movimiento** ("**Light on Motion**").
  2. Presione el ON botón de **Enforcer en movimiento** (“**Enforcer on Motion**”).
  3. Presione el OFF botón de **Luz en movimiento** ("**Light on Motion**").

VINCULAR CON EL RECEPTOR DE ALARMA INTERIOR

Puede emparejar el reflector con su receptor de alarma interior existente para recibir alertas sonoras cuando se detecta movimiento.

1. Gire la cubierta delantera del reflector en sentido contrario de las agujas del reloj hacia la posición de desbloqueo ▲ (vea **Figura 1** en la página anterior) por lo que ya no tiene alimentación. Deje las baterías dentro del compartimiento de las baterías.
2. Decida qué canal del sensor (1, 2 o 3) desea asignarle al sensor de movimiento y, a continuación, presione y mantenga presionado el botón del número del canal del sensor que haya elegido en el costado del receptor de alarma interior hasta que el indicador LED correspondiente al canal se encienda y se escuche un pitido. El receptor de alarma interior ya está en modo de vinculación.

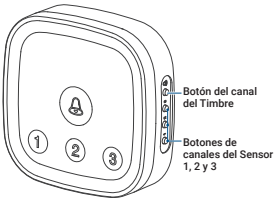

3. Dentro de los siguientes 25 segundos, luego gire la cubierta delantera en el sentido de las agujas del reloj hacia la posición de bloqueo ▬ para asegurar el compartimiento de las baterías (vea **Figura 3** en la página anterior). La melodía del canal del sensor suena junto con el indicador LED correspondiente al canal del sensor que parpadea en el receptor de alarma interior para confirmar una vinculación correcta.
4. Si la vinculación no se completa dentro de los 25 segundos, el indicador LED del canal del sensor se apaga y el receptor de alarma interior dejará de estar en modo de vinculación. Repita los pasos anteriores para vincular el reflector nuevamente.

Nota: Para obtener más información sobre el funcionamiento del receptor de alarma interior, consulte el manual de instrucciones que vino con su kit de alarma.

COLOCAR EL REFLECTOR

- El reflector puede instalarse en exteriores, por ejemplo, cerca de la entrada del camino de ingreso o de la cochera; o bien en interiores, cerca de diferentes puntos de acceso como la entrada/salida de su casa o empresa.
- Para tener una cobertura óptima, monte el reflector a aproximadamente 6,5 pies/2 m del suelo, apuntando levemente hacia abajo en un ángulo en el que el reflector tome el camino más probable de las visitas y los vehículos. La detección de movimiento es menos efectiva cuando el movimiento se realiza directamente hacia el reflector, o directamente en su dirección contraria (ver **Figura 5**).
- Puede ajustar el rango de detección del reflector usando los botones Sensibilidad al movimiento - LOW / MED / HIGH en el control remoto. En general, cuanto mayor sea el ajuste de Sensibilidad al movimiento, mayor será la posibilidad de activación falsa. Para reducir los disparos falsos, elija una configuración de Sensibilidad de movimiento más baja.

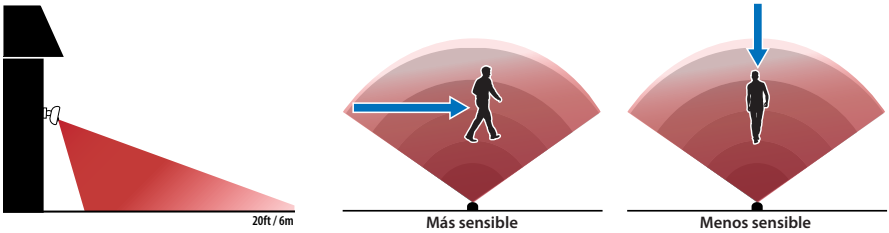

Figura 5

Para montar el reflector: (vea **Figura 6**):

1. Retirar la base de montaje del eje girando el tornillo moleteado A en sentido contrario a las agujas del reloj.
2. Ajuste la base de montaje a la superficie de montaje usando los tornillos incluidos (si se coloca en un panel de yeso o mampostería, instale los anclajes de pared primero).
3. Coloque el eje en la base de montaje de nuevo y gire el tornillo moleteado A en el sentido de las agujas del reloj hasta que esté fijado de manera firme.
4. Para ajustar el ángulo del reflector, afloje el tornillo nudillo B. Apunte el reflector en la dirección deseada y luego ajuste el tornillo nudillo B para que quede en su lugar.

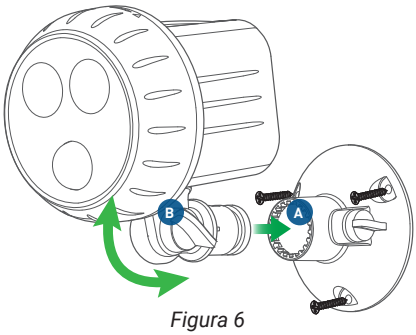

Figura 6

TÉRMINOS Y CONDICIONES DE LA GARANTÍA LIMITADA

Swann Communications garantiza que este producto no posee defectos de mano de obra y material por un período de un (1) año desde su fecha de compra original. Deberá presentar su recibo como prueba de la fecha de compra para la validación de la garantía. Cualquier unidad que resulte ser defectuosa durante el período establecido será reparada sin costo de materiales o mano de obra o reemplazada según el exclusivo criterio de Swann. El usuario final es responsable por todos los cargos de envío incurridos para enviar el producto al centro de reparación de Swann. El usuario final es responsable de todos los costos de envío incurridos cuando se envíe desde o a cualquier país diferente al país de origen.

La garantía no cubre ningún daño incidental, accidental o consecuente que resulte del uso de o imposibilidad de uso de este producto. Cualquier costo asociado con el ajuste o remoción de este producto por un comerciante u otra persona o cualquier otro costo asociado a su uso es responsabilidad del usuario final. Esta garantía es aplicable únicamente al comprador original del producto y no es transferible a ninguna tercera parte. Las modificaciones sin autorización por parte del usuario final o una tercera parte de cualquier componente o evidencia de uso indebido o abuso del dispositivo anularán todas las garantías.

Por ley algunos países no permiten las limitaciones en ciertas exclusiones en esta garantía. Donde apliquen por leyes, regulaciones y derechos legales locales se sentará precedente.

¿Tiene preguntas?

¡Estamos para ayudarlo! Visítenos en http://support.swann.com. Además, puede enviarnos un correo electrónico en cualquier momento a: tech@swann.com

FCC Statement

This equipment has been tested and found to comply with the limits for Class B digital device, pursuant to part 15 of the FCC Rules. These limits are designed to provide reasonable protection against harmful interference in a residential installation. This equipment generates, uses and can radiate radio frequency energy and, if not installed and used in accordance with the instructions, may cause harmful interference to radio communications. However, there is no guarantee that interference will not occur in a particular installation. If this equipment does cause harmful interference to radio or television reception, which can be determined by turning the equipment off and on, the user is encouraged to try to correct the interference by one or more of the following measures:

- Reorient or relocate the receiving antenna.
- Increase the separation between the equipment and the receiver.
- Connect the equipment into an outlet on a circuit different from that to which the receiver is connected.
- Consult the dealer or an experienced radio/TV technician for help.

Battery Safety Information

- Install only new batteries of the same type in your product.
- Failure to insert batteries in the correct polarity, as indicated in the battery compartment, may shorten the life of the batteries or cause batteries to leak.
- Do not mix old and new batteries.
- Do not mix alkaline, standard (Carbon-Zinc), rechargeable (Nickel Cadmium/Nickel Metal Hydride) or lithium batteries.
- Batteries should be recycled or disposed of as per state and local guidelines.

Declaración de la FCC

Este equipo se puso a prueba y se determinó que cumple con los límites de dispositivos digitales de Clase B, de conformidad con la Parte 15 de las Normas de la FCC. Estos límites están diseñados para proporcionar una protección razonable contra la interferencia dañina en las instalaciones residenciales. Este equipo genera, utiliza y puede irradiar energía de radiofrecuencia y, en caso de no instalarse correctamente o de no usarse de acuerdo con las instrucciones, podría causar interferencias dañinas en las radiocomunicaciones. No obstante, no se garantiza que no vayan a existir interferencias en una instalación particular. Si el equipo causara una interferencia dañina para la recepción de radio o televisión, que podrá determinarse mediante el apagado y encendido del equipo, se le recomienda al usuario intentar corregir la interferencia con una o más de las siguientes medidas:

- Reorientar o ubicar en otro lado la antena receptora.
- Aumentar la separación entre el equipo y el receptor.
- Conectar el equipo a un tomacorriente de un circuito distinto al que está conectado el receptor.
- Consultar al distribuidor o a un técnico experimentado en radio/televisión para obtener asistencia.

Información de seguridad de la batería

- Instale solo baterías nuevas del mismo tipo en su producto.
- No colocar las baterías en la polaridad correcta, como se indica en el compartimiento de baterías, puede acortar la vida de las baterías o producir filtraciones.
- No mezcle baterías nuevas con usadas.
- No mezcle baterías alcalinas, estándares (carbono-cinc), recargables (níquel-cadmio/hidruro de níquel metal) o baterías de litio.
- Las baterías se deben reciclar o desechar según las directrices estatales y locales.

© Swann Communications 2021

MB400G2VER1ES

This device complies with Part 15 of the FCC Rules.
Operation is subject to the following two conditions:
(1) This device may not cause harmful interference, and
(2) This device must accept any interference received, including interference that may cause undesired operation.

This device complies with Industry Canada licence-exempt RSS standard(S).
Operation is subject to the following two conditions：
(1) this device may not cause interference, and
(2) this device must accept any interference, including interference that may cause
undesired operation of the device.
Le présent apparel est conforme aux CNR. d'industrie Canada applicables aux
apparels radioexempts de licence. L'exploitation est autorisée aux deux conditions
suivantes:
(1) l'appareil ne doit pas produire de brouillage, et
(2) l'utilisateur de 'appareil doit accepter tout brouillage radioélectrique subl, même
si le brouillage est susceptible d'en compromettre le fonctionnement.