Titleblock does not Print

Revision	Date	Description
A	7/31/14	Updated Safety & Reg to match the MagniFi Manual Safety & Reg
B	8/6/14	FR1 Wireless added in front of "sub-woofer" Transmitter changed to "Dongle"

polk

Date	25 June 2014
Drawing #	HBP3168
File Name	P_FR1SoundBarMN3168A.pdf
Scale	Full Size
Drawn By	KLB
Color	Cover Prints: 100% Black
Emboss Ht.	n/a
Deboss Depth	n/a
Finish	n/a
Process	Offset lithography
Notes	Titleblock does not Print Cover 128g, inner page 80g ,_,_12P
Artwork	Digital file

Approvals	**Signature**	**Date**
Project Manager		
Product Line Manager		
Mechanical Designer		
System Engineer		
Electrical Engineer		
Safety & Regulations		
Quality Assurance		
Creative Director		
Comments		

FR1 SOUNDBAR

Setup Guide

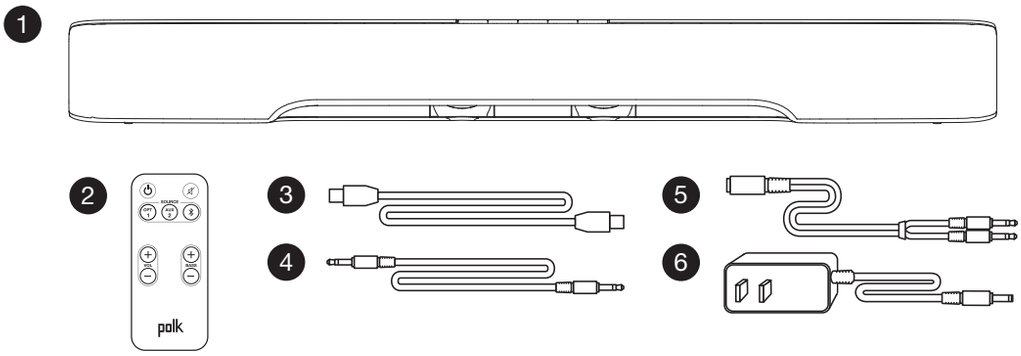

What's in the box

1. FR1 SOUNDBAR
2. Remote control (battery included)
3. 4' digital optical cable
4. 1/8" to 1/8" analog cable
5. 1/8" to RCA adapter
6. Power adapter

- Setup Guide
- Online Registration Card

Contenu de la boîte

1. FR1 SOUNDBAR
2. Télécommande (pile incluse)
3. Câble optique 4' (1,21 m)
4. Câble analogique 1/8" à 1/8" (3,5 mm)
5. Adaptateur 1/8" à RCA
6. Bloc d'alimentation

- Guide d'utilisation
- Carte d'enregistrement en ligne

Contenido

1. FR1 Barra de sonido
2. Control remoto (con pila)
3. Cable digital (óptico) de 1.22 m (4 pies) de largo
4. Cable analógico con conectores de 3.5 mm (1/8 plg.) a 3.5 mm (1/8 plg.)
5. Adaptador de enchufe de 3.5 mm (1/8 plg.) a RCA
6. Adaptador de alimentación

- Guía de configuración
- Tarjeta de registro en línea

ENGLISH

FCC Statement

1. This device complies with Part 15 of the FCC Rules. Operation is subject to the following two conditions:
(1) This device may not cause harmful interference.
(2) This device must accept any interference received, including interference that may cause undesired operation.

CAUTION: Any changes or modifications not expressly approved by the grantee of this device could void the user's authority to operate the equipment.

Federal Communitcations Commission Interference Statement

This equipment has been tested and found to comply with the limits for a Class B digital device, pursuant to part 15 of the FCC Rules. These limits are designed to provide reasonable protection against harmful interference in a residential installation. This equipment generates, uses and can radiate radio frequency energy and, if not installed and used in accordance with the instructions, may cause harmful interference to radio communications. However, there is no guarantee that interference will not occur in a particular installation. If this equipment does cause harmful interference to radio or television reception, which can be determined by turning the equipment off and on, the user is encouraged to try to correct the interference by one or more of the following measures:
(1) Reorient or relocate the receiving antenna.
(2) Increase the separation between the equipment and receiver.
(3) Connect the equipment into an outlet on a circuit different from that to which the receiver is connected.
(4) Consult the dealer or an experienced radio/TV technician for help.

RF Exposure Warning

This equipment must be installed and operated in accordance with provided instructions and the antenna(s) used for this transmitter must be installed to provide a separation distance of at least 20 cm from all persons and must not be co-located or operating in conjunction with any other antenna or transmitter. End-users and installers must be provide with antenna installation instructions and transmitter operating conditions

IC Warning

This device complies with Industry Canada License-exempt RSS standard(s).
Operation is subject to the following two conditions:
(1) This device may not cause harmful interference, and
(2) This device must accept any interference, including interference that may cause undesired operation of the device. Changes or modifications not expressly approved by the party responsible for compliance could void the user's authority to operate the equipment. The battery or batteries shall not be exposed to excessive heat such as sunshine, fire or the like.

Radio Frequency (RF) Exposure Information

The radiated output power of the Wireless Device is below the Industry Canada (IC) radio frequency exposure limits. The Wireless Device should be used in such a manner such that the potential for human contact during normal operation is minimized.

This device has also been evaluated and shown compliant with the IC RF Exposure limits under mobile exposure conditions. (antennas are greater than 20cm from a person's body).

Important Safety Instructions

1. Read these instructions.
2. Keep these instructions.
3. Heed all warnings.
4. Follow all instructions.
5. Do not use this apparatus near water.
6. Clean only with dry cloth.
7. Do not block any ventilation openings. Install in accordance with the manufacturer's instructions.
8. Do not install near any heat sources such as radiators, heat registers, stoves, or other apparatus (including amplifiers) that produce heat.
9. Do not defeat the safety purpose of the polarized or grounding plug. A polarized plug has two blades with one wider than the other. A grounding plug has two blades and a third grounding prong. The wide blade or the third prong is provided for your safety. If the provided plug does not fit into your outlet, consult an electrician for replacement of the obsolete outlet.
10. Protect the power cord from being walked on or pinched particularly at the plugs, convenience receptacles, and at the point where they exit from the apparatus.
11. DO NOT overload wall outlets or extension cords beyond their rated capacity as this can cause electric shock or fire.
12. This equipment is a Class II or double insulated electrical appliance. It has been designed in such a way that it does not require a safety connection to electrical earth. (for wireless subwoofer unit).

13. Correct Disposal of this product. This marking indicates that this product should not be disposed with other household wastes throughout the EU. To prevent possible harm to the environment or human health from uncontrolled waste disposal, recycle it responsibly to promote the sustainable reuse of material resources. To return your used device, please use the return and collection systems or contact the retailer where the product was purchased. They can take this product for environmental safe recycling. This product was designed and manufactured to meet strict quality and safety standards. There are, however, some installation and operation precautions which you should be particularly aware of.

14. Only use attachments/accessories specified by the manufacturer.
15. Use only with the cart, stand, tripod, bracket, or table specified by the manufacturer, or sold with the apparatus. When a cart or rack is used, use caution when moving the cart/apparatus combination to avoid injury from tip-over.

16. Unplug the apparatus during lightning storms or when unused for long periods of time.
17. Refer all servicing to qualified personnel. Servicing is required when the apparatus has been damaged in any way, such as when power supply cord or plug is damaged, liquid has been spilled or objects have fallen into the apparatus, or apparatus has been exposed to rain or moisture, does not operate normally, or has been dropped.
18. The equipment shall be used at maximum 35 degree C ambient temperature.
19. DO NOT open the equipment to reduce the risk of electrical shock. For safety reasons it is only allow to the opened by qualified service personnel.
20. **WARNING:** To reduce the risk of fire or electric shock, do not expose this apparatus to rain or moisture. And the apparatus shall not be exposed to dripping or splashing and that no objects filled with liquids, such as vases, shall be placed on the apparatus.
21. The AC inlet is used as the disconnect device and shall remain readily operable.
22. The product shall be used on open bench.
23. No naked flame sources, such as lighted candles, should be placed on the apparatus.
24. **WARNING:** To prevent injury, this apparatus must be securely attached to the floor/wall in accordance with the installation instruction.

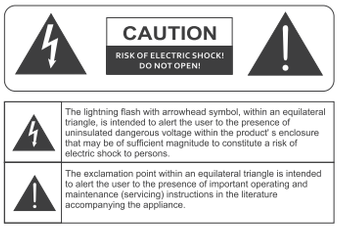

WARNING: DO NOT INGEST BATTERY, CHEMICAL BURN HAZARD

a. The remote control supplied with this product contains a coin/button cell battery. If the coin/ button cell battery is swallowed, it can cause severe internal burns in just 2 hours and can lead to death.
b. Keep new and used batteries away from children. If the battery compartment does not close securely, stop using the product and keep it away from children.
c. If you think batteries might have been swallowed or placed inside any part of the body, seek immediate medical attention.

CAUTION: Danger of explosion if battery is incorrectly replaced.
Replace only with the same or equivalent type.

EU Compliance Information

Eligible to bear the CE mark; Conforms to European Union LowVoltage Directive 2006/95/EC; European Union EMC Directive 2004/108/EC; European Union Restriction of Hazardous Substances Recast (RoHS2) Directive 2011/65/EC; European Union WEEE Directive 2002/96/EC; European Union Eco-Design Directive 2009/125/EC; European Union Registration, Evaluation, Authorization and Restriction of Chemicals (REACH) Directive 2006/121/EC; European Union Radio and Telecommunications Terminal Equipment (R&TTE) Directive 1999/5/EC.

This product contains batteries that are covered under the 2006/66/EC European Directive, which cannot be disposed of with normal household waste. Please follow local regulations. You may obtain a free copy of the Declaration of Conformity by contacting your dealer, distributor, or Polk's worldwide headquarters. Contact information can be found here: www.polkaudio.com.

Sound Bar & Remote Buttons

⏻	Power On/Off	OPT 1	Optical Source 1 Mode (on Remote)
	Source Select (on Sound Bar)	AUX 2	Aux Source 2 Mode (on Remote)
VOLUME + —	Increase/Decrease Volume	ᛒ	Bluetooth Source Mode (on Remote)
🔇	Mutes and unmutes the sound	BASS + —	Increase/Decrease Bass (on Remote for optional sub)

LED Guide

There are four LEDs on the front of the bar.

Power

On—Active source (in white) displayed for 3 seconds then fades out until another button is pressed (volume, source, etc.).

Sleep/Standby—LED 1 pulses

Source Select

Source 1 Optical—LED 1 flashes green while recognizing the Dolby signal, then shines green in Dolby Digital; in PCM LED 1 shines white.

Source 2 Analog—LEDs 1 and 2 shine white

Souce 3 Bluetooth—LEDs 1, 2 and 3 shine white when connected; LEDs 1, 2 and 3 pulse when in discovery mode.

Volume

Vol Up—Each LED reflects 7 steps of volume increase. When max volume is reached (28 steps) all four LEDs flash twice then turn off.

Vol Down—Each LED reflects 7 steps of volume decrease. When Mute is reached (28 steps) LED 1 flashes 1x/sec until taken out of Mute.

Mute-LED 1 flashes 1x/sec until unmuted.

Learn

Enter Learn Mode—LEDs 1 thru 4 cycle on/off repeatedly until a button to be learned is pressed or it times out.

Button Selected on bar—LEDs 1 thru 4 shine white

Pressing the remote button to be learned—LEDs 1 thru 4 flash white with every press until command learning is successful or fails.

Command learned—LED 1 flashes green 3x

Command fail—LEDs 1 and 3 flash together, then LEDs 2 and 4; repeats 3x (after unsuccessful learn, bar will exit Learn mode; display returns to source).

Command erased—LED 1 blinks green, then white 3x.

Wall Mounting Your Sound Bar

If you choose to wall mount your Sound Bar, ensure that your wall anchors secure properly into the wall and that they can bear the weight of the Sound Bar.

Overall Dimensions
1. 3 7/16” H (8.73 cm)
2. 31” (78.74 cm)

Keyhole Slots
3. 19 13/16” W (50.32 cm)

Top of Bar to Keyhole Slots
4. 1 5/16” (3.33 cm)

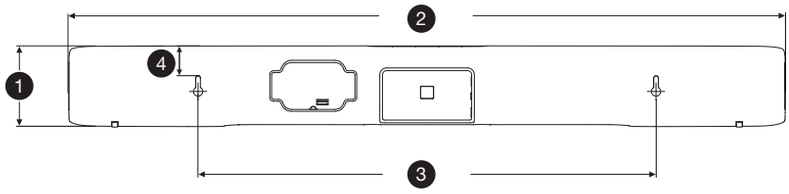

Adjust Bass Volume on Bar

Press and hold MUTE, then press Volume Up or Volume Down. LED 1 flashes green when button pressed; flashes 2 X at minimum volume; LEDs 1-4 all flash white 2X at maximum volume.

FR1 WIRELESS DONGLE Port for Optional FR1 WIRELESS SUBWOOFER

To enjoy greater bass performance, add an optional FR1 WIRELESS SUBWOOFER. Your Dish TV representative can help you place and set up the subwoofer (FR1 WIRELESS DONGLE comes with subwoofer).

Want more bass?
Upgrade your bar with a Polk Subwoofer.
Contact Dish: 888-333-DISH
www.dish.com/smarthomeservices

Connecting your Sound Bar to your TV

Source 1: Digital Optical Hookup

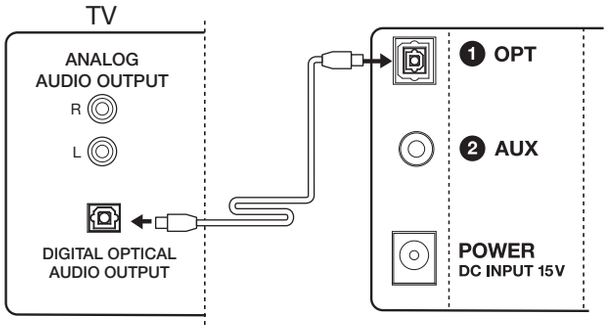

Source 2: Analog Hookup

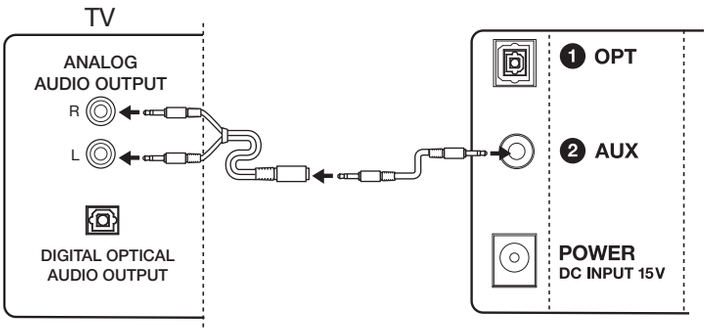

Pair and Connect

Note: You only have to pair your Sound Bar with your Bluetooth device one time. Simply select "Polk FR1" from your device list to make the connection to. The Bar can hold 8 Bluetooth devices in its memory. If enough devices pair after yours, your device could be dropped from the memory list. If device asks for a passcode, enter "0000."

1. Make sure your Bluetooth device and FR1 Sound Bar are both on.
2. Activate the Bluetooth function on your Bluetooth source device. See your device's manual for instructions.
3. Press the Bluetooth button on the remote or press the source button on the bar to select Bluetooth. Bluetooth (Source 3) LEDs 1, 2 and 3 slowly pulse as the bar tries to pair.
4. Your Sound Bar will be displayed on your device and available to pair and/or connect. Select "Polk FR1" to initiate connection.
5. After a short delay (5 seconds), you should be connected. You should hear a short tone; the Bluetooth Source LEDs 1, 2 and 3 shine white.
6. Play your music!

How to disconnect from a Bluetooth device:

1. Press and release the Remote Control Bluetooth button, or
2. Press and release the Bluetooth Source button, or
3. Turn off or disconnect the Bluetooth feature on your device. The bar will emit a short tone; the Bluetooth LEDs 1, 2 and 3 will begin slowly pulsing when disconnected.

Automatic connection:

To connect the last paired device and play it through the bar:

1. Turn your device's Bluetooth function on.
2. Enter Bluetooth source by pressing the Bluetooth button on the remote or press the source button on the bar until the Bluetooth source is selected.
3. After a short delay, the two devices will connect. You will hear a short tone, and the Bluetooth LEDs 1, 2 and 3 will now be solid white.

Pair/Connect when in Bluetooth source, but disconnected:

Engage the Bluetooth function on your Bluetooth source device. See your device's manual for instructions.

Note: The Sound Bar will be displayed on your source device as available to pair and connect. Select "Polk FR1." After a short delay, the two devices will connect. You should hear a short tone; Bluetooth LEDs 1, 2 and 3 will be solid white.

How to disconnect:

Note: Anytime The Sound Bar exits sleep/standby and is in Bluetooth, the bar will connect to the last paired Bluetooth device if the paired device's Bluetooth feature is on.

SmartBar™ Programming

Important Note: For your Sound Bar to respond to your remote control, you **MUST FIRST** program the bar to respond to your television's original IR (Infra-Red) remote. **An RF (Radio Frequency) remote will not work.** Other remotes (cable, satellite) will work only after you have programmed the bar to respond to the TV's IR remote.

Example: To teach your bar the "Volume Up" command of your remote control:

The bar is turned on and the LEDs shine, depending on the active source.

Press and hold Source button for 3 seconds	LEDs 1-4 cycle on/off until a button to be "learned" is pushed.
Press and release "Volume Up" on bar	LEDs 1-4 shine white
Hold remote 1'- 2' from bar Tap "Volume Up" on TV's remote control 4 - 8 times, once per second. (Tap, do not hold)	LEDs 1-4 flash white with every button press until the command is learned.
Command has been learned	LED 1 flashes green for 3 seconds.

Repeat the steps above to program the other bar functions.

Note: If bar fails to learn certain IR remote codes, LEDs 1 & 3 flash, then LEDs 2 & 4 flash, repeating 3x. Try erasing any previously programmed codes and carefully repeat steps above.

Code Erasing Procedure:
Erase the codes by pressing the Source button for ten seconds while the unit is in standby mode. You'll know previously learned codes have been erased when LED 1 blinks green, then white 3 times.

Note: This procedure removes ALL of your bar's remote control programming. If you only need to change the programming for some of the bar buttons, follow the six steps in the sequence previously described.

A Note Regarding Wireless Performance: Like all wireless devices, your FR1 Sound Bar System may be susceptible to RF interference from such sources as microwave ovens, Wi-Fi computer systems, video game systems, cordless telephones, blue tooth systems, baby monitors and other devices. In particular, any devices operating in the 2.4GHz band may cause intermittent wireless connections between the FR1 Sound Bar and wireless subwoofer. It is also possible that your FR1 Sound Bar System may affect other wireless systems. For the most part, you can avoid wireless performance problems by physically separating these devices from your FR1 Sound Bar System. Maintaining a distance of several feet or more between your FR1 Sound Bar and any wireless device should prevent any mutual interference effects. If you do notice any subwoofer signal dropouts take care to identify the root cause (most commonly having other wireless devices too close) and resolve accordingly. Any interference effects from a microwave oven will cease once the oven stops operating and may be resolved on a long-term basis by increasing the physical distance between your FR1 Sound Bar and the microwave oven.

Warning: Listen Carefully
Polk loudspeakers and subwoofers are capable of playing at extremely high volume levels, which could cause serious or permanent hearing damage. Polk Audio, Inc. accepts no liability for hearing loss, bodily injury or property damage resulting from the misuse of its products.

Keep these guidelines in mind and always use your own good judgment when controlling volume:
- You should limit prolonged exposure to volumes that exceed 85 decibels(dB). Refer to the Occupational Health and Safety Administration (OSHA) guidelines at: www.osha.gov/dts/osta/otm/noise/standards_more.html.

Polk Audio is a DEI Holdings, Inc. Company. Polk Audio is a registered trademark of Polk Audio, Inc.

Manufactured under license from Dolby Laboratories. Dolby and the double-D symbol are registered trademarks of Dolby Laboratories.

The Bluetooth® word mark and logos are registered trademarks owned by Bluetooth SIG, Inc. and any use of such marks by Polk is under license. Other trademarks and trade names are those of their respective owners.

The "aptX® software is copyright CSR plc or its group companies. All rights reserved. The aptX® mark and the aptX logo are trade marks of CSR plc or one of its group companies and may be registered in one or more jurisdictions."

FRANÇAIS

Déclaration de la FCC

1. Ce dispositif est conforme à la section 15 des règlements de la FCC. Son utilisation est sujette aux deux conditions suivantes:
1) Ce dispositif ne doit causer aucune interférence délétère.
2) Ce dispositif doit accepter toute interférence reçue, incluant les interférences qui pourraient compromettre son fonctionnement.

AVERTISSEMENT:

Toute modification ou tout changement qui n'a pas été expressément approuvé par la partie responsable de la conformité pourrait annuler le droit de l'utilisateur de faire fonctionner cet équipement.

Déclaration de la Federal Communications Commission sur l'interférence

Cet équipement a été testé et jugé conforme aux limites d'un appareil numérique de classe B, en vertu de la partie 15 des règlements de la FCC. Ces limites sont conçues pour offrir une protection raisonnable contre des interférences nuisibles dans une installation résidentielle. Cet équipement génère, utilise et peut émettre de l'énergie de radiofréquences et, s'il n'est pas installé et utilisé conformément aux instructions, peut causer des interférences nuisibles aux communications radio. Toutefois, il n'y a aucune garantie que des interférences ne seront pas générées dans une installation particulière. Si cet équipement cause des interférences nuisibles à la réception radiophonique ou télévisuelle, ce qui peut être déterminé en éteignant et rallumant l'équipement, il est conseillé à l'utilisateur d'essayer de corriger ces interférences en prenant une des mesures suivantes:
1. Réorientez ou déplacez l'antenne de réception.
2. Augmentez l'écart entre l'équipement et le récepteur.
3. Branchez l'équipement dans une prise de courant d'un circuit différent de celui du récepteur.
4. Consultez un revendeur ou un technicien radio/télévision qualifié pour obtenir conseil.

Avertissement en matière de RF

Cet équipement doit être installé et utilisé selon les instructions fournies et l'antenne (ou les antennes) utilisée par cet émetteur ne doit pas être installée et utilisée à une distance inférieure à 20 centimètres de toute personne et ne doit pas être utilisée conjointement ou située à proximité de tout autre émetteur ou antenne. Les instructions d'installation et les conditions d'utilisation du transmetteur satisfaisant aux normes d'exposition aux radiofréquences doivent être fournies aux utilisateurs et installateurs.

Avertissement d'Industrie Canada

Cet appareil est conforme à la norme d'Industrie Canada sur les appareils radio exempts de licence. Son utilisation est soumise aux deux conditions suivantes:
(1) cet appareil ne doit pas causer d'interférence nuisible, et
(2) cet appareil doit accepter toute autre interférence reçue, y compris les interférences pouvant entraîner un fonctionnement non désiré. Toute modification ou tout changement qui n'a pas été expressément approuvé par la partie responsable de la conformité pourrait annuler le droit de l'utilisateur de faire fonctionner cet équipement. La pile (ou les piles) ne doit jamais être exposée à une source de chaleur excessive telle que le soleil, le feu ou autre source de chaleur élevée.

Informations sur l'exposition aux radiofréquences (RF)

La puissance RF rayonnée par le dispositif sans fil est sous les limites d'exposition aux radiofréquences établies par Industrie Canada (IC). Le dispositif sans fil doit être utilisé de façon à ce que la possibilité de contact humain soit minimisée pendant son utilisation normale. Ce dispositif a également été évalué et déclaré conforme aux limites d'exposition RF IC en conditions d'exposition mobiles (antennes à plus de 20 cm du corps d'une personne).

CONSIGNES IMPORTANTES DE SÉCURITÉ

1. Lisez ces instructions
2. Conservez ces instructions
3. Tenez compte des avertissements.
4. Suivez toutes les instructions.
5. N'utilisez pas cet appareil à proximité de sources d'eau.
6. Nettoyez avec un chiffon sec seulement.
7. N'obstruez pas les ouvertures de ventilation. Installez selon les instructions du fabricant.
8. N'installez pas à proximité de sources de chaleur (radiateurs, registres de chaleur, fours ou autres appareils produisant de la chaleur [incluant les amplificateurs].
9. Ne contournez pas le dispositif de sécurité de mise à la masse — fiche polarisée ou avec broche de masse. La fiche polarisée a deux broches, l'une plus large que l'autre. La fiche de mise à la terre est dotée d'une troisième broche de mise à la masse. La broche large ou la troisième broche sont des dispositifs de sécurité. Si vous ne parvenez pas à insérer la fiche dans votre prise murale, contactez votre électricien pour qu'il remplace la prise de courant obsolète.
10. Les cordons d'alimentation électrique doivent être disposés hors des zones de passage où ils risquent d'être écrasés ou tirés, particulièrement à proximité des prises de courant, des blocs multiprises et à leur point de sortie de l'appareil.
11. Ne JAMAIS surcharger les prises de courant ou les rallonges afin d'éviter tout risque d'incendie ou d'électrocution.
12. Cet équipement est un dispositif électrique de classe II ou à double isolation. Il ne requiert pas de connexion de mise à la masse de sécurité. [pour le caisson de graves sans fil]
13. Recyclage du produit. Ce symbole indique que ce produit ne doit pas être jeté avec les déchets ménagers ordinaires en U.E. Par mesure de prévention pour l'environnement et pour la santé humaine, veuillez le recycler conformément au principe de réutilisation des ressources matérielles. Pour retourner votre dispositif usagé, utilisez les systèmes de renvoi et de collecte locaux ou contactez le détaillant chez qui le produit a été acheté; il saura recycler le produit en toute sécurité.
14. N'utilisez que des accessoires spécifiés par le fabricant.
15. Utilisez seulement avec un chariot, socle, trépied, support ou meuble spécifié par le fabricant ou vendu avec le produit. Lors de l'utilisation d'un chariot, soyez vigilant pour éviter le renversement du chariot chargé de l'appareil, ce qui pourrait occasionner des blessures.
16. Débranchez cet appareil du secteur par temps orageux ou lors de non-utilisation prolongée.
17. Confiez tout entretien ou service à un personnel qualifié. Le service est requis lorsque l'appareil a été endommagé d'une façon ou d'une autre, p. ex. si le cordon ou la fiche d'alimentation a été endommagé, si un liquide a été renversé sur l'appareil ou si des objets s'y sont introduits, si l'appareil a été exposé à la pluie ou à l'humidité, s'il ne fonctionne pas normalement ou s'il est tombé.
18. Cet équipement ne doit pas être utilisé à une température ambiante de plus de 35 degrés C
19. Pour éviter le risque d'électrocution, n'ouvrez pas l'appareil. Pour raisons de sécurité, il ne doit être ouvert que par un personnel qualifié.
20. **AVERTISSEMENT:** Pour réduire le risque d'incendie ou d'électrocution, cet appareil ne doit pas être exposé à la pluie ou à l'humidité. Des objets contenant du liquide, comme des vases ou des verres, ne doivent pas être placés sur cet appareil.
21. La fiche électrique est utilisée comme dispositif de débranchement et doit toujours être accessible.
22. Le produit doit être utilisé sur une surface ouverte.
23. Aucune source de flamme, comme une chandelle allumée, ne doit être placée sur le dispositif.
24. **AVERTISSEMENT:** Pour éviter toute blessure, cet appareil doit être solidement fixé au sol/mur conformément aux instructions d'installation.

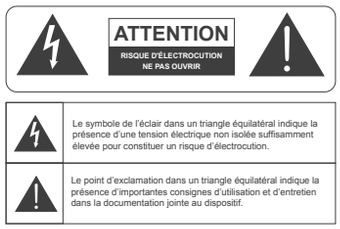

AVERTISSEMENT: NE PAS INGÉRER LA PILE, RISQUE DE BRÛLURE CHIMIQUE

a. La télécommande fournie avec ce produit contient une pile de dimension monnaie/bouton. Si cette pile est ingérée, elle pourrait causer des brûlures internes graves en seulement 2 heures et entraîner la mort.
b. Garder les piles neuves et usagées hors de portée des enfants. Si le compartiment de la pile ne se ferme pas de manière sécuritaire, cessez d'utiliser le produit et gardez-le hors de portée des enfants.
c. Si vous croyez qu'une pile a été ingérée ou insérée dans toute partie du corps, obtenez immédiatement des soins médicaux.

MISE EN GARDE: Il y a danger d'explosion si la pile n'est pas remplacée correctement. Ne remplacez la pile que par une pile semblable ou de type équivalent.

Information sur la conformité aux normes de l'U.E.

Autorisé à porter la marque CE; conforme à la directive de basse tension 2006/95/CE de l'Union européenne; directive 2011/65/EC de l'Union européenne sur la restriction de l'utilisation de substances dangereuses [RoHS2]; directive DEEE 2002/96/CE de l'Union européenne; directive 2009/125/CE de l'Union européenne sur l'écoconception: inscription à l'Union européenne, évaluation, autorisation et restriction des produits chimiques [REACH] directive 2006/121/CE; directive 1999/5/CE de l'Union européenne concernant les équipements hertziens et les équipements terminaux de télécommunications [RTTE].

Ce produit contient des piles conformes à la directive 2006/66/EC de l'Union européenne et ne doivent pas être jetées avec les déchets ménagers ordinaires. Respectez la réglementation locale en vigueur. Vous pouvez obtenir un exemplaire gratuit de la déclaration de conformité en contactant votre revendeur, distributeur, ou le siège social mondial de Polk Audio. Pour plus d'information, visitez: www.polkaudio.com

Boutons de la barre et de la télécommande

⏻	Interrupteur	OPT 1	Optique - Source 1 (sur la télécommande)
	Source sélect. (sur la barre)	AUX 2	Aux. - Source 2 (sur la télécommande)
VOLUME + —	Volume + / –	ᛒ	Source Bluetooth (sur la télécommande)
🔇	Sourdine	BASS + —	Graves + / – (sur la télécom-mande pour sub optionnel)

Guide DEL

Il y a quatre DEL à l'avant de la barre.

Interrupteur

Allumé—la source active luit 3 secondes en blanc et s'éteint jusqu'à ce qu'un autre bouton soit pressé (volume, source...)

Veille—la DEL 1 clignote lentement

Sélection de la source

Source 1 optique—DEL 1 clignote 1x en vert en mode détection Dolby, puis luit en vert en mode Dolby Digital; en mode PCM, la DEL 1 luit en blanc.

Source 2 analogique—les DEL 1 et 2 luisent en blanc.

Source 3 Bluetooth—les DEL 1, 2 et 3 luisent en blanc quand la source est connectée; elles clignotent en mode détection.

Volume

Vol (+)—chaque DEL indique 7 niveaux de volume (+). Quand le volume max. est atteint (28 niveaux) les quatre DEL clignotent deux fois puis s'éteignent.

Vol (–)—chaque DEL indique 7 niveaux de volume (–). Quand le mode sourdine est atteint (28 niveaux) la DEL 1 clignote 1x/sec jusqu'à ce que «sourdine» soit désactivée.

Sourdine-la DEL 1 clignote 1x/sec jusqu'à ce que «sourdine» soit désactivée.

Programmation de commandes

Mode programmation—les DEL 1 à 4 s'allument et s'éteignent jusqu'à ce qu'un bouton soit appuyé ou que le délai expire.

Bouton sélectionné sur la barre—les DEL de 1 à 4 luisent en blanc.

Bouton à programmer—à chaque pression les DEL 1 à 4 clignotent 1x en blanc jusqu'au succès ou à l'échec de la programmation.

Succès—la DEL 1 cligne 3x en vert

Échec—les DEL 1 et 3 clignotent ensemble, puis les DEL 2 et 4; la séquence se répète 3x. (après échec, la barre quitte le mode de programmation; l'affichage retourne à la source.)

Commande effacée—la DEL 1 cligne en vert puis 3x en blanc.

Installation murale de votre barre de son

Si vous installez votre barre de son au mur, assurez-vous que les chevilles d'ancrage sont bien fixées au mur et qu'elles peuvent supporter le poids de la barre.

Dimensions hors tout
1. 3 7/16" H (8,73 cm)
2. 31" (78,74 cm)

Fentes en tour de serrure
3. 19 13/16" W (50,32 cm)

Dessus de la barre aux fentes
4. 1 5/16" (3,33 cm)

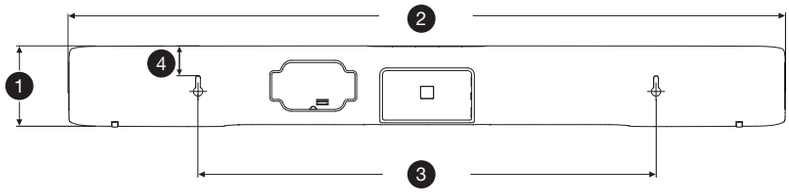

Pour régler le volume des graves depuis la barre

PAppuyez à la fois sur sourdine et sur vol. (+) ou (–); la DEL 1 clignote 1x en vert lorsque le bouton est appuyé et 2x au volume minimum; les DEL 1-4 clignotent toutes 2x en blanc au volume maximum.

Port pour FR1 DONGLE SANS FIL pour FR1 SUBWOOFER sans fil optionnel

Pour des graves plus puissants, ajoutez un FR1 SUBWOOFER SANS FIL optionnel. Votre représentant Dish TV pourra vous aider à connecter et à placer votre Subwoofer (le FR1 DONGLE SANS FIL est inclus avec le Subwoofer).

Vous désirez plus de graves?
Procurez-vous un Subwoofer Polk.
Contactez Dish: 888-333-DISH
www.dish.com/smarthomeservices

Connection de votre barre à votre télé

Source 1: connexion numérique optique

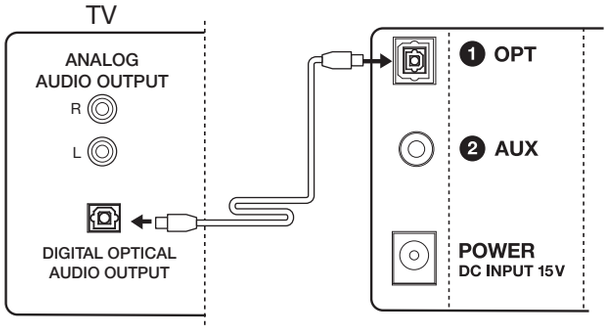

Source 2: connexion analogique

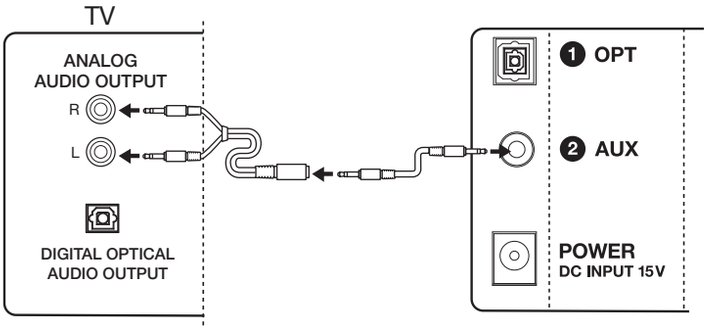

Apparier et connecter

Note: Si vous n'appariez votre barre à un dispositif Bluetooth qu'une seule fois, sélectionnez «Polk FR1» de la liste de votre dispositif. La barre peut garder huit dispositifs Bluetooth en mémoire. Si plusieurs dispositifs sont appariés après le vôtre, ce dernier pourrait être effacé de la mémoire. Si votre dispositif requiert un mot de passe, entrez «0000».

1. Assurez-vous que la barre et votre dispositif Bluetooth sont allumés.
2. Activez la fonction Bluetooth de votre dispositif. Consultez le manuel de votre dispositif pour des instructions.
3. Appuyez sur le bouton Bluetooth de la télécommande ou le bouton de source situé sur la barre pour sélectionner Bluetooth (source 3). Les DEL 1,2 et 3 clignotent lentement en cours de détection.
4. Votre barre apparaît au menu de votre dispositif et est prête à s'apparier ou se connecter. Sélectionnez «Polk FR1» pour lancer la connexion.
5. Après 5 secondes, les dispositifs devraient se connecter. Vous entendrez une brève tonalité et les DEL Bluetooth 1, 2 et 3 luiront en blanc.
6. Faites jouer votre musique.

Déconnexion d'un dispositif Bluetooth:

1. Enfoncez et relâchez le bouton Bluetooth de la télécommande; ou
2. enfoncez et relâchez le bouton de source Bluetooth; ou
3. éteignez votre dispositif ou désactivez la fonction Bluetooth. La Barre émettra une brève tonalité et les DEL Bluetooth 1, 2 et 3 clignoteront lentement suite à la déconnexion.

Connexion automatique:

Si vous désirez connecter le dernier dispositif apparié à la Barre:

1. Activez la fonction Bluetooth de votre dispositif.
2. Appuyez sur le bouton de source Bluetooth sur la télécommande ou sur le bouton de source sur la barre jusqu'à ce que la source Bluetooth soit sélectionnée.
3. En quelques secondes, les deux dispositifs se connecteront; vous entendrez une tonalité et les DEL Bluetooth 1, 2 et 3 luiront en blanc.

Appariement/connexion en mode Bluetooth, mais déconnecté:

Lancez la fonction Bluetooth de votre dispositif. Consultez le manuel de votre dispositif pour des instructions.

Note: Votre Barre sera affichée au menu de votre dispositif et prête à s'apparier et se connecter. Sélectionnez «Polk FR1». En quelques secondes, les deux appareils se connecteront; vous entendrez une tonalité et les DEL Bluetooth 1, 2 et 3 luiront en blanc.

Déconnexion:

Note: Lorsque la Barre quitte le mode veille et passe en mode Bluetooth, elle se connectera automatiquement au dernier dispositif Bluetooth apparié si la fonction Bluetooth de ce dispositif est active.

Programmation SmartBar[MC]

Notez bien: Pour que la barre réponde à votre télécommande, vous DEVEZ D'ABORD la programmer pour qu'elle réponde à la télécommande IR (infrarouge) originale de votre télé. Les télécommandes RF (radiofré-quences) ne sont pas compatibles. Les autres télécommandes IR (câble, satellite) ne fonctionneront que lorsque vous aurez programmé la barre pour qu'elle réponde à la télécommande IR de votre télé.

Exemple: TPour programmer la barre à répondre au contrôle «volume +» de votre télécommande:

La barre est allumée et les DEL brillent selon la source active.

Appuyez sur le bouton de source pour 3 secondes.	Les DEL 1 à 4 s'allument/s'éteignent jusqu'à ce que le bouton à programmer soit pressé.
Appuyez et relâchez «volume +» sur la barre	Les DEL 1 - 4 luisent en blanc
Tenez la télécommande à 30-60 cm de la barre Tapotez le bouton «volume +» de la télécommande de votre télé 4 à 8 fois en autant de secondes. (Tapotez, ne pressez pas)	Les DEL 1 – 4 clignotent en blanc à chaque frappe jusqu'à ce que la commande soit programmée.
La commande a été programmée.	La DEL 1 clignote en vert pour 3 secondes.

Répétez les étapes ci-dessus pour programmer d'autres fonctions.

Note: si la barre ne réussit pas à acquérir certains codes IR, les DEL 1 et 3 clignotent, suivies des DEL 2 et 4; la séquence se répète 3x. Effacez les codes déjà programmés et répétez les étapes ci-dessus.

Procédure pour effacer les codes:
Pour effacer les codes, appuyez sur le bouton Source pour dix secondes quand la barre est en mode veille. Les codes programmés seront effacés lorsque la DEL 1 clignotera en vert 1x puis en blanc 3x.

Note: Ceci efface TOUTE la programmation de la télécommande. Si vous désirez modifier la programmation de seulement certaines fonctions de la barre, répétez les six étapes de programmation en séquence.

Note sur le rendement sans fil: Comme tous les dispositifs sans fil, votre système de barre de son FR1 peut être sensible aux interférences RF provenant de sources telles que les fours à micro-ondes, les systèmes informatiques WiFi, les systèmes de jeux vidéo, les téléphones sans fil, les systèmes Bluetooth, les moniteurs pour bébé et autres dispositifs. En particulier, les dispositifs fonctionnant sur la bande de 2,4 GHz peuvent causer une intermittence de la connexion sans fil entre la Barre FR1 et le caisson de graves. Il est également possible que votre système FR1 puisse affecter d'autres systèmes sans fil. En général, vous pouvez éviter les problèmes de performances sans fil en éloignant physiquement ces dispositifs de votre système FR1. Maintenir une distance de quelques mètres ou plus entre votre Barre FR1 et un dispositif sans fil devrait prévenir tout effet d'interférence mutuelle. Si vous constatez des pertes de signal du caisson de graves, assurez-vous d'en identifier la cause (le plus souvent la proximité d'autres dispositifs) et de prendre les mesures correctives nécessaires. Les effets d'interférence d'un four à micro-ondes cesseront lorsque le four est éteint et peut être résolu à long terme en augmentant la distance physique entre votre système de barre de son et le four à micro-ondes.

Avertissement: Écoutez bien
Les haut-parleurs Polk sont capables de générer des niveaux de volume extrêmement élevés pouvant causer des dommages auditifs graves ou permanents. Polk Audio Inc. ne peut être tenue responsable de perte d'ouïe, de blessure corporelle ou de dommages matériaux causés par l'usage abusif de ses produits.

Tenez compte de ces directives et soyez prudent lorsque vous contrôlez le volume:

- Limitez l'exposition prolongée à des niveaux sonores excédant 85 décibels (dB). Pour plus d'information sur les niveaux sécuritaires de volume sonore, visitez le site de l'OSHA (Occupational Health and Safety Administration: www.osha.gov/dts/osta/otm/noise/standards_more.html.

Polk Audio est une compagnie de la DEI holdings Inc. ; Polk Audio est une marque de commerce déposée de Polk Audio, Inc.

Fabriqué sous licence de Dolby Laboratories. Dolby et le symbole Double-D sont des marques de commerce déposées de Dolby Laboratories.

La marque de mot Bluetooth® et ses logos sont des marques de commerce déposées détenues par Bluetooth SIG, Inc. et tout usage de ces marques par Polk est sous licence. Autres marques de commerce et appellations commerciales appartiennent aux sociétés qui en sont respectivement détentrices.

Le logiciel aptX® est protégé par les droits d'auteur de la CSR plc ou d'une de son groupe d'entreprises. Tous droits réservés. La marque aptX® et le logo aptX sont des marques de commerce de la CSR plc ou d'une de son groupe d'entreprises et pourraient être enregistrées dans un ou plusieurs pays.

ESPAÑOL

Declaración de la FCC

1. Este equipo cumple con la Parte 15 del Reglamento de la FCC. Su funcionamiento está sujeto a lo siguiente:
(1) Este dispositivo no debe causar interferencia perjudicial.
(2) Este dispositivo debe aceptar toda interferencia, incluso la que pueda causarle un funcionamiento no deseado.

PRECAUCIÓN: Los cambios o modificaciones no aprobados expresamente por la parte responsable de la conformidad pueden anular la autorización del usuario para hacer funcionar el equipo.

Declaración de interferencia de la Comisión Federal de Comunicaciones

Este equipo ha sido sometido a pruebas y se ha determinado que cumple con los límites establecidos para un dispositivo digital Clase B en conformidad con la Parte 15 del Reglamento de la FCC. Estos límites se han fijado para ofrecer una protección razonable contra la interferencia perjudicial en una instalación residencial. Este equipo genera, emplea y puede radiar energía de radiofrecuencias y, si no se instala y emplea de acuerdo con las instrucciones, puede causar interferencia perjudicial en las comunicaciones de radio. Sin embargo, no se garantiza que no se produzca interferencia en una instalación en particular. Si este equipo causa interferencia perjudicial a la recepción de radio o de televisión, lo cual puede determinarse apagando y encendiendo el equipo, el usuario puede tratar de corregir la interferencia por medio de una o varias de las siguientes medidas:
(1) Reorientar o reubicar la antena de recepción.
(2) Alejar el equipo del receptor.
(3) Conectar el equipo y el receptor a tomacorrientes de circuitos diferentes.
(4) Consultar al distribuidor o a un técnico experimentado en radio y televisión.

Advertencia de exposición a las RF

Este equipo se debe instalar y hacer funcionar de acuerdo con las instrucciones. Las antenas de este transmisor se deben instalar a más de 20 cm de distancia de todas las personas y no se deben colocar o hacer funcionar en conjunto con ninguna otra antena o transmisor. A los instaladores y usuarios finales se les deben dar instrucciones sobre la instalación de la antena y las condiciones de funcionamiento del transmisor para que cumplan las reglas de la exposición a las radiofrecuencias.

Advertencia de la IC

Este dispositivo cumple con las normas RSS exentas de licencia de Industry Canada.
Su funcionamiento está sujeto a lo siguiente:
(1) Este dispositivo no debe causar interferencia perjudicial.
(2) Este dispositivo debe aceptar toda interferencia, incluso la que pueda causarle un funcionamiento no deseado. Los cambios o modificaciones no aprobados expresamente por la parte responsable de la conformidad pueden anular la autorización del usuario para hacer funcionar el equipo. Las pilas no se deben exponer a calores excesivos como los causados por la luz del sol, el fuego o fuentes de calor similares.

Información sobre exposición a las radiofrecuencias (RF)

La potencia de salida radiada del dispositivo inalámbrico se encuentra por debajo de los límites de exposición a las radiofrecuencias de Industry Canada (IC). El dispositivo inalámbrico se debe usar de manera que la posibilidad de contacto humano durante el funcionamiento normal se minimice.

Este dispositivo ha sido evaluado y se ha demostrado que cumple con los límites de IC sobre exposición a las radiofrecuencias en condiciones de exposición móvil (las antenas se deben ubicar a más de 20 cm del cuerpo de las personas).

Instrucciones importantes de seguridad

1. Lea estas instrucciones.
2. Guarde estas instrucciones.
3. Respete todas las advertencias.
4. Siga todas las instrucciones.
5. No use este aparato cerca del agua.
6. Límpielo solamente con un paño seco.
7. No bloquee las aberturas de ventilación. Instale el aparato de acuerdo con las instrucciones del fabricante.
8. No lo instale cerca de fuentes de calor como radiadores, cocinas u otros aparatos (incluso amplificadores) que generan calor.
9. No anule la seguridad implícita en el enchufe polarizado o con conexión a tierra. Los enchufes polarizados tienen dos patas, una más ancha que la otra. Los enchufes con conexión a tierra tienen dos patas iguales y una clavija de conexión a tierra. La pata ancha o la clavija de conexión a tierra ha sido integrada al diseño por razones de seguridad del usuario. Si el enchufe no entra en el tomacorriente, llame a un electricista para que cambie el tomacorriente obsoleto.
10. Evite que el cordón de alimentación sea pisado o aplastado, en particular en el punto en que sale del aparato y cerca de los enchufes o tomacorrientes.
11. NO sobrecargue los enchufes de pared o las extensiones eléctricas excediendo su capacidad nominal, pues eso puede causar una descarga eléctrica o un incendio.
12. Este equipo es Clase II; es decir, es un dispositivo eléctrico con doble aislamiento diseñado de manera tal que no necesita una conexión a tierra (para la unidad de subwoofer inalámbrico).

13. Disposición correcta de este producto. Esta marca indica que este producto no debe desecharse con desperdicios domést icos en ninguna parte de la UE. Para evitar los posibles daños al medio ambiente o a la salud humana causados por la disposición no controlada de desperdicios, recíclelo responsablemente a fin de promover la reutilización sostenible de recursos materiales. Para que sea reciclado sin atentar contra la seguridad del medio ambiente, devuelva el dispositivo usado a través de los sistemas de devolución o recogida o entregándoselo al minorista a quien se lo compró.

14. Use solo los accesorios especificados por el fabricante.
15. Ponga el aparato solamente en el carrito, pedestal, trípode, soporte o mesa especificado por el fabricante o vendido con el aparato. Cuando ponga el aparato en un carrito o armazón, sea PRECAVIDO al moverlos para evitar las lesiones que pueda producir un volcamiento.

16. Desenchufe el aparato durante las tormentas eléctricas o cuando no lo vaya a usar durante largos períodos de tiempo.
17. Encargue todo servicio al personal de servicio calificado. Se requiere servicio cuando el aparato ha sido dañado de alguna manera, tal como cuando se ha dañado el enchufe o el cordón de alimentación, han caído líquidos u objetos dentro del aparato, o el aparato se ha dejado caer, ha dejado de funcionar normalmente o ha sido expuesto a la lluvia o a la humedad.
18. La temperatura ambiente máxima a la cual el dispositivo se puede usar es 35 °C.
19. Para reducir el riesgo de descarga eléctrica, no abra el equipo. Por razones de seguridad, solo el personal de servicio calificado tiene permitido abrirlo.
20. **ADVERTENCIA:** Para reducir el riesgo de incendio o descarga eléctrica, no exponga este aparato a la lluvia o a la humedad. Este aparato no debe exponerse a goteras o salpicaduras de agua y no se le deben colocar encima objetos llenos de líquido, como floreros.
21. El enchufe de la línea principal de alimentación de corriente alterna se usa como dispositivo de desconexión; debe ser posible manipular fácilmente este dispositivo de desconexión.
22. El producto se debe instalar en una superficie horizontal abierta.
23. No se deben colocar encima de este aparato fuentes de llama expuesta, como velas
24. **ADVERTENCIA:** Para evitar lesiones, este aparato debe fijarse firmemente al piso o a la pared de acuerdo con las instrucciones de instalación.

	El símbolo compuesto por un rayo con punta de flecha dentro de un triángulo equilátero tiene por objeto advertirle al usuario que dentro del aparato hay voltajes peligrosos no aislados cuya magnitud puede ser suficiente para constituir un riesgo de descarga eléctrica para las personas.
	El signo de admiración dentro de un triángulo equilátero tiene por objeto advertirle al usuario que hay información importante sobre operación y mantenimiento (servicio) en los folletos que vienen con el aparato.

ADVERTENCIA: NO INGIERA LA PILA. PELIGRO DE QUEMADURA QUÍMICA

a. El control remoto de este producto contiene una pila en forma de botón o moneda. Si es tragada, esta pila puede causar graves quemaduras internas en solo 2 horas y puede conducir a la muerte.
b. Mantenga las pilas nuevas y usadas fuera del alcance de los niños. Si el compartimiento de la pila no se cierra firmemente, deje de usar el producto y manténgalo fuera del alcance de los niños.
c. Si piensa que alguien se ha tragado una pila o se la ha puesto dentro de alguna parte del cuerpo, vaya inmediatamente al médico.

PRECAUCIÓN: Hay peligro de explosión si la pila se cambia incorrectamente.
Cámbiela sólo por una pila igual o equivalente.

Información de conformidad en la Unión Europea (European Union, EU)

Tiene derecho a llevar la marca CE. Cumple con las siguientes directivas de la Unión Europea: bajo voltaje 2006/95/EC; compatibilidad electromagnética (Electromagnetic Compatibility, EMC) 2004/108/EC; Refundición de Restricción de Sustancias Peligrosas (Restriction of Hazardous Substances Recast, RoHS2) 2011/65/EC; Residuos de Aparatos Eléctricos y Electrónicos, RAEE (Waste Electrical and Electronic Equipment, WEEE) 2002/96/EC; ecodiseño 2009/125/EC; Registro, Evaluación, Autorización y Restricción de Sustancias y Preparados Químicos (Registration, Evaluation, Authorization and Restriction of Chemicals, REACH) 2006/121/EC; y Equipos Radioeléctricos y Equipos Terminales de Telecomunicación (Radio and Telecommunications Terminal Equipment, R&TTE) 1999/5/EC.

Este producto contiene pilas cubiertas por la directiva 2006/66/EC de la Unión Europea, que estipula que no se puede desechar con los desperdicios domésticos normales. Cumpla los reglamentos locales. Se puede obtener una copia gratis de la Declaración de conformidad comunicándose con el minorista, el distribuidor o las oficinas centrales mundiales de Polk Audio. La información de contacto se encuentra en: www.polkaudio.com

Botones de la barra de sonido y el control remoto

⏻	Alimentación (Encendido / Apagado)	OPT 1	Modalidad de fuente 1, óptica (en el control remoto)
	Selector de fuente (en la barra de sonido)	AUX 2	Modalidad de fuente 2, analógica (en el control remoto)
VOLUME + —	Subida y bajada de volumen	ᛒ	Modalidad de fuente Bluetooth (en el control remoto)
🔇	Activación y desactivación del silenciador	BASS + —	Aumento y disminución de los bajos (en el control remoto para el subwoofer opcional)

Guía de indicadores LED

Hay 4 indicadores LED en la parte de adelante de la barra.

Alimentación

Encendido. Los indicadores LED correspondientes a la fuente activa brillan de color blanco durante 3 segundos y luego se atenúan hasta que se oprime otro botón (volumen, selector de fuente, etc.).

Barra dormida o en espera. El indicador LED 1 pulsa.

Selector de fuente

Fuente 1, óptica. El indicador LED 1 destella de color verde mientras se reconoce la señal Dolby, luego brilla de color verde en Dolby Digital; en PCM, el indicador LED 1 brilla de color blanco.

Fuente 2, analógica. Los indicadores LED 1 y 2 brillan de color blanco.

Fuente 3, Bluetooth. Los indicadores LED 1, 2 y 3 brillan de color blanco cuando la fuente se conecta; los indicadores LED 1, 2 y 3 pulsan cuando la barra está en modalidad de descubrimiento.

Volumen

Subida de volumen. Cada indicador LED refleja 7 niveles de volumen. Cuando se alcanza el volumen máximo (28 niveles), los cuatro indicadores LED destellan dos veces y luego se apagan.

Bajada de volumen—Cada indicador LED refleja 7 niveles de volumen. Cuando se activa el silenciador (28 niveles), el indicador LED 1 destella 1 vez/seg. hasta que hasta que se desactive el silenciador.

Silenciador. El indicador LED 1 destella 1 vez/seg. hasta que se desactive el silenciador.

Aprendizaje

Entrada a la modalidad de aprendizaje. Los indicadores LED 1 a 4 pasan por un ciclo de encendido y apagado repetidamente hasta que se oprime el botón de la barra que se va a programar o se alcanza el límite de tiempo.

Selección de un botón de la barra. Los indicadores LED 1 a 4 brillan de color blanco.

Apretoncitos del botón del control remoto cuya función se le va a enseñar a la barra. Los indicadores LED 1 a 4 destellan de color blanco con cada apretoncito hasta que la barra aprende el comando o se declara incapaz de aprenderlo.

Comando aprendido. El indicador LED 1 destella de color verde 3 veces

Incapacidad de aprender el comando. Primero destellan los indicadores LED 1 y 3, luego los indicadores LED 2 y 4. Esto se repite 3 veces (cuando se declara incapaz de aprender, la barra sale de la modalidad de aprendizaje y los indicadores LED vuelven a mostrar la configuración de la fuente activa).

Comando borrado. El indicador LED 1 destella de color verde y luego de color blanco 3 veces.

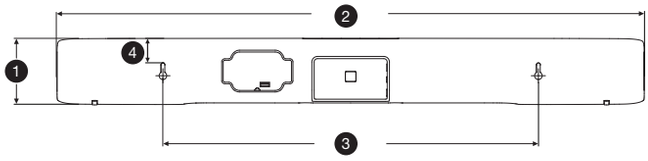

Montaje de la barra de sonido en la pared

Si decide montar la barra de sonido en la pared, fije correctamente las anclas de pared y asegúrese de que sean capaces de soportar el peso de la barra de sonido.

Dimensiones generales
1. 8.73 cm (3 7/16 plg.) de alto
2. 78.74 cm (31 plg.)

Ranuras en forma de ojo de cerradura
3. 50.32 cm (19 13/16 plg.) de ancho

Borde de arriba de la barra a las ranuras en forma de ojo de cerradura
4. 3.33 cm (1 5/16 plg.)

Ajuste del volumen de bajos en la barra

Oprima y mantenga oprimido el botón silenciador, luego oprima VOL (+) o VOL (–). El indicador LED 1 destella de color verde cuando se oprime el botón; destella dos veces al volumen mínimo; cuando se alcanza el volumen máximo, los indicadores LED 1 a 4 destellan de color blanco 2 veces.

Puerto del FR1 DONGLE INALÁMBRICO para el FR1 SUBWOOFER INALÁMBRICO opcional

Para disfrutar de mayor fidelidad de bajos, agregue un FR1 SUBWOOFER inalámbrico opcional. El representante de la televisión por satélite puede ayudarlo a ubicar y configurar el subwoofer (el FR1 DONGLE inalámbrico viene con el subwoofer).

¿Desea más bajos?
Mejore su barra de sonido con un subwoofer Polk.
Comuníquese con Dish: 888-333-DISH
www.dish.com/smarthomeservices

Conexión de la barra de sonido al televisor

Fuente 1: Conexión óptica digital

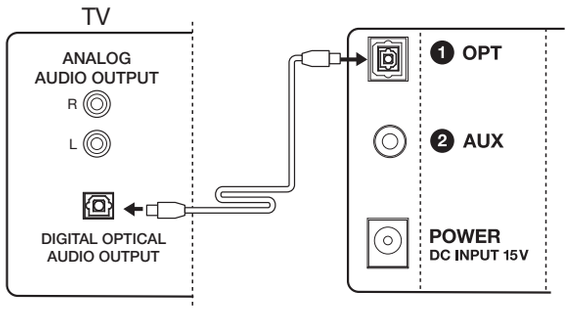

Fuente 2: Conexión analógica

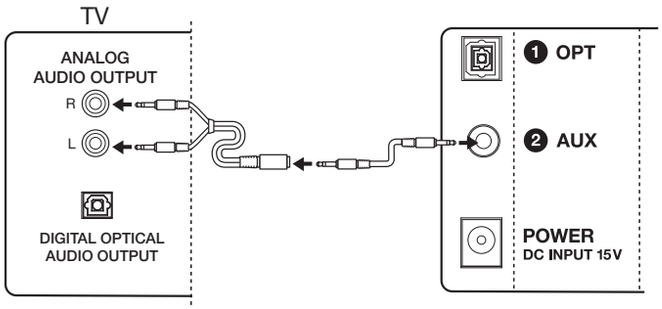

Sincronización y conexión

Nota: Es necesario sincronizar la barra de sonido con el dispositivo Bluetooth solo una vez. Basta seleccionar “Polk FR1” de la lista presentada por el dispositivo para establecer la conexión. La barra puede memorizar ocho dispositivos Bluetooth. Si se sincronizan demasiados dispositivos después del suyo, es posible que su dispositivo sea retirado de la memoria. Si el dispositivo pide una contraseña, introduzca “0000”.

1. Asegúrese de que el dispositivo Bluetooth y la barra de sonido FR1 estén encendidos.
2. Active la función Bluetooth del dispositivo fuente. Consulte las instrucciones del manual del dispositivo.
3. Oprima el botón fuente Bluetooth del control remoto o el botón selector de fuente de la barra hasta seleccionar la fuente Bluetooth (Fuente 3). Los indicadores LED 1, 2 y 3 pulsan lentamente a medida que la barra intenta sincronizarse.
4. La barra de sonido aparece en el dispositivo fuente lista para sincronizarse y/o conectarse. Seleccione “Polk FR1” en el dispositivo para iniciar el proceso de conexión.
5. Después de un corto período de tiempo (5 segundos), los dos dispositivos deben quedar conectados. Luego se oye un tono corto y los indicadores LED 1, 2 y 3 comienzan a brillar de color blanco.
6. Reproduzca su música.

Desconexión de un dispositivo Bluetooth:

1. Oprima y suelte el botón Bluetooth del control remoto, u
2. Oprima y suelte el botón selector de fuente de la barra de sonido, o
3. Desactive o desconecte la función Bluetooth del dispositivo. La barra emite un tono corto; los indicadores LED 1, 2 y 3 de modalidad de fuente Bluetooth comienzan a pulsar lentamente cuando el dispositivo Bluetooth se desconecta.

Conexión automática:

Para conectar el último dispositivo sincronizado y escuchar su música a través de la barra, haga lo siguiente:

1. Active la función Bluetooth de su dispositivo.
2. Oprima el botón fuente Bluetooth del control remoto o el botón selector de fuente de la barra de sonido hasta seleccionar la modalidad de fuente Bluetooth.
3. Después de un corto período de tiempo, los dos dispositivos se conectan, se oye un tono corto y los indicadores LED 1, 2 y 3 de modalidad de fuente Bluetooth brillan de color blanco fijo.

Sincronización y/o conexión con un dispositivo desconectado cuando la barra de sonido está en modalidad de fuente Bluetooth:

Active la función Bluetooth del dispositivo fuente Bluetooth. Consulte el manual de instrucciones del dispositivo.

Nota: La barra de sonido aparecerá en el dispositivo fuente lista para sincronizarse y conectarse. Seleccione “Polk FR1.” Después de un corto período de tiempo, los dos dispositivos deben quedar sincronizados y conectados. Se oye un tono corto y los indicadores LED 1, 2 y 3 de modalidad de fuente Bluetooth comienzan a brillar de color blanco.

Desconexión:

Nota: Cuando sale de la modalidad de dormir o en espera estando en modalidad de fuente Bluetooth, la barra se conecta automáticamente con el último dispositivo Bluetooth sincronizado que tenga activada su función Bluetooth.

Programación SmartBar™

Nota importante: Para que la barra de sonido responda a su control remoto, es INDISPENSABLE programarla PRIMERO para que responda al control remoto IR (infrarrojo) original del televisor. Los controles remotos de RF (radiofrecuencias) no funcionan. Se pueden programar otros controles remotos (de cable o de satélite) solo después de haber programado la barra para que responda al control remoto infrarrojo del televisor.

Ejemplo: Para enseñarle a la barra el comando de subida de volumen de su control remoto:

La barra de sonido está encendida y los indicadores LED brillan de acuerdo a la fuente que esté activa.

Oprima y mantenga oprimido el botón selector de fuente durante 3 segundos.	Los indicadores LED 1 a 4 pasan por un ciclo de encendido y apagado hasta que se oprime el botón de la barra que se va a programar.
Oprima y suelte el botón VOL (+) de la barra.	Los indicadores LED 1 a 4 brillan de color blanco.
Mantenga el control remoto a una distancia de 30 cm (1 pie) a 60 cm (2 pies) de la barra. Dele apretoncitos al botón de subida de volumen del control remoto del televisor de 4 a 8 veces, 1 vez/seg. (Dele apretoncitos, no lo mantenga oprimido).	Los indicadores LED 1 a 4 destellan de color blanco con cada apretoncito del botón hasta que la barra aprende el comando.
La barra ha aprendido el comando.	El indicador LED 1 destella de color verde durante 3 segundos.

Repita los pasos indicados para programar los otros botones de la barra.

Nota: Si la barra no aprende un código remoto de infrarrojo, los indicadores LED 1 a 3 destellan primero y luego destellan los indicadores LED 2 a 4. Esto se repite 3 veces. Intente borrar los códigos programados anteriormente y repita cuidadosamente los pasos indicados.

Procedimiento de borrado de códigos:
Borre los códigos oprimiendo y manteniendo oprimido el botón selector de fuente durante 10 segundos estando la unidad en modalidad de espera. Sabrá que los códigos previamente aprendidos se han borrado cuando el indicador LED 1 parpadee verde y luego blanco tres veces.

Nota: Este procedimiento borra TODA la programación del control remoto de la barra. Si necesita cambiar la programación de solo algunos de los botones de la barra, siga los pasos de la secuencia descrita anteriormente.

Nota sobre fidelidad inalámbrica: Como todos los dispositivos inalámbricos, la barra de sonido FR1 puede ser susceptible a interferencia de radiofrecuencia de fuentes tales como hornos de microondas, sistemas Wi-Fi de computadora, sistemas de juegos de video, teléfonos inalámbricos, sistemas Bluetooth, monitores de bebé y otros dispositivos. En particular, los dispositivos que funcionan en la banda de 2.4 GHz pueden causar intermitencia en la conexión inalámbrica entre la barra de sonido FR1 y el subwoofer inalámbrico. También es posible que el sistema de barra de sonido FR1 afecte a otros sistemas inalámbricos. En la mayoría de los casos, los problemas de funcionamiento inalámbrico se pueden evitar separando físicamente estos dispositivos del sistema de barra de sonido FR1. Mantener una distancia de varios pies o más entre la barra de sonido y cualquier otro dispositivo debe prevenir los efectos de interferencia mutua. Si aun así usted nota pérdidas de señal del subwoofer, determine la causa original (que la mayoría de las veces es la proximidad de otros dispositivos inalámbricos) y resuelva el problema según corresponda. Los efectos de interferencia de los hornos de microondas cesan cuando el horno se apaga, y la solución permanente es alejar el horno de microondas del sistema de barra de sonido FR1.

Advertencia: escuche cuidadosamente
Los altavoces y subwoofers de Polk Audio son capaces de reproducir sonido a volúmenes extremadamente altos, lo cual puede causar daños graves o permanentes al oído. Polk Audio, Inc. no acepta ninguna responsabilidad por pérdida del oído, lesiones corporales o daños a la propiedad producidos por el uso inadecuado de sus productos.

Tenga en mente estas directrices y ponga siempre en práctica su sentido común al controlar el volumen:

- Limite la duración de la exposición prolongada a volúmenes de más de 85 decibles (dB). Consulte las directrices de la Administración de Seguridad y Salud Ocupacional (Occupational Health and Safety Administration, OSHA) en: www.osha.gov/dts/osta/otm/noise/standards_more.html.

Polk Audio es una empresa de DEI Holdings, Inc. Polk Audio es una marca comercial registrada de Polk Audio, Inc.

Fabricado bajo licencia de Dolby Laboratories. Dolby y el símbolo de la doble D son marcas comerciales registradas de Dolby Laboratories.

La marca de la palabra y los logotipos Bluetooth® son marcas comerciales registradas propiedad de Bluetooth SIG, Inc. y todo uso de tales marcas por parte de Polk se hace bajo licencia. Las otras marcas y nombres comerciales son propiedad de sus respectivos dueños.

El “software aptX® tiene derecho de autor de CSR plc o de las empresas de su grupo. Reservados todos los derechos. La marca aptX® y el logotipo aptX son marcas comerciales de CSR plc o de una de las empresas de su grupo y pueden estar registradas en una o varias jurisdicciones.”

GARANTÍA LIMITADA

Polk Audio, Inc. garantiza solo al comprador original al detalle. Esta garantía se termina automáticamente antes de la fecha prevista de vencimiento si el comprador original vende o transfiere el producto a cualquier otra persona. Polk Audio, Inc. garantiza solo al comprador original al detalle que el o los ALTAVOCES, el o los COMPONENTES DE CROSSOVER PASIVOS y la CAJA de este producto altavoz de Polk no tendrán defectos ni de materiales ni de mano de obra durante un período de (3) tres años contados a partir de la fecha de compra original al detalle a un distribuidor autorizado de Polk Audio. Además Polk Audio, Inc. garantiza solo al comprador original al detalle que NINGÚN AMPLIFICADOR U OTRO COMPONENTE ELECTRÓNICO que pueda incluirse en este producto altavoz de Polk Audio tendrá defectos ni de materiales ni de mano de obra durante un período de (1) un año contado a partir de la fecha de compra original al detalle a un distribuidor autorizado de Polk. Para permitir a Polk ofrecer el mejor servicio de garantía posible, llene la o las tarjetas de registro del producto y envíelas a la fábrica a la dirección indicada en un plazo de diez (10) días contados a partir de la fecha de compra original. Los productos con defectos deben ser enviados con el comprobante de compra y el seguro pagado al distribuidor autorizado de Polk donde fueron comprados o a la fábrica, ubicada en 1 Viper Way, Vista, California 92081. Los productos deben enviarse en la caja original de envío o su equivalente; en todo caso, el riesgo de pérdida o daño en tránsito es su responsabilidad. Si al examinar el producto en la fábrica o el establecimiento del distribuidor autorizado de Polk Audio se determina que la unidad tenía defectos de materiales o de mano de obra dentro del período cubierto por esta garantía, Polk o el distribuidor autorizado de Polk, reparará o cambiará, a su discreción, este producto sin costo adicional, excepto en cuanto a lo que se especifica más adelante. Todos los repuestos y productos cambiados pasan a ser propiedad de Polk. Le enviaremos los productos cambiados o reparados al amparo de esta garantía en un plazo razonable y con el flete pagado. Esta garantía no incluye el servicio ni los repuestos para reparar daños causados por accidente, desastre, uso indebido, abuso, negligencia, procedimientos de empaquetado o envío inadecuados, uso comercial, entradas de voltaje que superan el máximo nominal de la unidad; ni el aspecto cosmético de las cajas que no se pueda atribuir directamente a defectos de materiales o de mano de obra; ni el servicio, reparación o modificación del producto no autorizado o aprobado por Polk. Esta garantía se anula si el número de serie del producto ha sido retirado, modificado o desfigurado. Esta garantía reemplaza toda otra garantía expresa. Si este producto tiene defectos de materiales o de mano de obra según se ha especificado, su único remedio es la reparación o el cambio según se lo especificado. En ningún caso Polk Audio, Inc. será responsable ante usted por daños fortuitos o emergentes que surjan del uso o de la incapacidad de usar este producto, aun en el caso de que Polk Audio, Inc. o un distribuidor autorizado de Polk haya estado al tanto de la posibilidad de tales daños, ni por ninguna reclamación de terceros. Algunos estados no permiten la exclusión o la limitación de los daños emergentes; de modo que es posible que la exclusión y las limitaciones especificadas no se apliquen a su caso. Todas las garantías implícitas de este producto se limitan a la duración de esta garantía expresa. Algunos estados no permiten limitaciones en la duración de las garantías implícitas; de modo que es posible que las limitaciones especificadas no se apliquen a su caso. Esta garantía le da a usted derechos legales específicos, y es posible que también tenga otros derechos que varían de un estado a otro. Esta garantía se aplica solo a productos comprados en Canadá, Estados Unidos de América, sus posesiones y los intercambios y clubes de audio de las Fuerzas Armadas de los Estados Unidos y de la OTAN. Las condiciones y los términos de la garantía aplicable a productos comprados en otros países se pueden solicitar a los distribuidores autorizados de Polk en tales países.

LIMITED WARRANTY

Polk Audio, Inc., warrants to the original retail purchaser only. This warranty will terminate automatically prior to its stated expiration if the original retail purchaser sells or transfers the Product to any other party. Polk Audio, Inc., warrants, to the original retail purchaser only, that the LOUDSPEAKER(S), PASSIVE CROSSOVER COMPONENT(S) and ENCLOSURE on this Polk Loudspeaker Product will be free from defects in material and workmanship for a period of three (3) years from the date of original retail purchase from a Polk Audio Authorized Dealer. Furthermore, Polk Audio, Inc., warrants, to the original retail purchaser only, that any AMPLIFIER OR OTHER ELECTRONIC COMPONENT that may be included in this Polk Audio Loudspeaker Product will be free from defects in material and workmanship for a period of one (1) year from the date of original retail purchase from a Polk Authorized Dealer.

To allow Polk to offer the best possible warranty service, please fill out the Product Registration Card(s) and send it to the Factory at the address provided on the Product Registration Card(s) within ten (10) days of the date of original purchase. Defective Products must be shipped, together with proof of purchase, prepaid insured to the Polk Authorized Dealer from whom you purchased the Product, or to the Factory at 1 Viper Way, Vista, California 92081. Products must be shipped in the original shipping container or its equivalent; in any case the risk of loss or damage in transit is to be borne by you.

If upon examination at the Factory or Polk Audio Authorized Dealer it is determined that the unit was defective in materials or workmanship at any time during this Warranty period, Polk or the Polk Authorized Dealer will, at its option, repair or replace this Product at no additional charge, except as set forth below. All replaced parts and Products become the property of Polk. Products replaced or repaired under this warranty will be returned to you, within a reasonable time, freight prepaid. This warranty does not include service or parts to repair damage caused by accident, disaster, misuse, abuse, negligence, inadequate packing or shipping procedures, commercial use, voltage inputs in excess of the rated maximum of the unit, cosmetic appearance of cabinetry not directly attributable to defect in materials or workmanship, or service, repair, or modification of the Product which has not been authorized or approved by Polk. This warranty shall terminate if the serial number on the Product has been removed, tampered with or defaced.

This warranty is in lieu of all other expressed Warranties. If this Product is defective in materials or workmanship as warranted above, your sole remedy shall be repair or replacement as provided above.

In no event will Polk Audio, Inc. be liable to you for any incidental or consequential damages arising out of the use or inability to use the Product, even if Polk Audio, Inc., or a Polk Authorized Dealer, has been advised of the possibility of such damages, or for any claim by any other party. Some states do not allow the exclusion or limitation of consequential damages, so the above limitation and exclusion may not apply to you. All implied warranties on this Product are limited to the duration of this expressed Warranty. Some states do not allow limitation on how long an implied Warranty lasts, so the above limitations may not apply to you. This Warranty gives you specific legal rights, and you also may have other rights which vary from state to state. This Warranty applies only to Products purchased in the United States of America, its possessions, and U.S. and NATO armed forces exchanges and audio clubs. The Warranty terms and conditions applicable to Products purchased in other countries are available from the Polk Authorized Distributors in such countries.

GARANTIE LIMITÉE

La garantie de Polk Audio, Inc., n'est valide que pour l'acheteur au détail original. La garantie sera automatiquement annulée avant sa date d'expiration spécifiée si l'acheteur original vend ou transfère le produit à tout autre parti. Polk Audio, Inc., garantit—à l'acheteur au détail original seulement—que le ou les HAUT-PARLEUR(S), COMPOSANTE(S) DE FILTRE PASSIF et CAISSON(S) de ce produit Polk Audio seront exempts de tout défaut attribuable aux pièces d'origine et à la main d'oeuvre pour une période de Trois (3) ans à partir de la date de l'achat au détail original chez un revendeur agréé Polk Audio. En outre, Polk Audio, Inc., garantit—à l'acheteur au détail original seulement—que TOUT AMPLIFICATEUR OU TOUT AUTRE COMPOSANTE ÉLECTRONIQUE qui pourrait faire partie ce produit Polk Audio sera exempt de tout défaut attribuable aux pièces d'origine et à la main d'oeuvre pour une période de un (1) ans à partir de la date de l'achat au détail original chez un revendeur agréé Polk Audio. Pour permettre à Polk Audio de vous offrir le meilleur service de garantie possible, veuillez enregistrer votre nouveau produit en ligne à l'adresse web: www.polkaudio.com/registration ou contactez le Service à la Clientèle de Polk au 800-377-7655 aux États-Unis et au Canada (à l'extérieur des. U.: 410-358-3600) dans les dix (10) jours suivant la date de l'achat original. Assurez-vous de conserver votre reçu d'achat original. Les produits défectueux doivent être expédiés, avec une preuve d'achat, francs de port et dûment assurés, au revendeur agréé Polk Audio de qui vous avez acheté le produit, ou à l'usine Polk Audio, à l'adresse: 1 Viper Way, Vista, California 92081. Les produits doivent être expédiés dans leur carton d'expédition original ou dans un contenant équivalent. En tout cas le propriétaire doit assumer tout risque de perte ou de dommage en transit.

Si, suite à l'examen du produit à l'usine Polk ou chez le marchand agréé Polk, il est déterminé que la défectuosité est imputable aux matériaux d'origine ou à la main d'oeuvre au cours de la période de la garantie spécifiée, Polk Audio ou le revendeur Polk, à sa guise, réparera ou remplacera le produit sans frais additionnels et selon les conditions décrites ci-dessous. Toute pièce ou produit remplacé devient la propriété de Polk. Les produits réparés ou remplacés sous la garantie vous seront expédiés francs de port dans un délai raisonnable. Cette garantie n'inclut pas le service ou les pièces nécessaires à la réparation des dommages provoqués par accident, désastre, abus, négligence, mode d'expédition ou emballage inadéquat, utilisation commerciale, tensions supérieures au maximum prescrit pour l'unité, aspect visuel du meuble non directement attribuable à un défaut de pièces d'origine ou de main d'oeuvre, ou par le service, la réparation, ou toute modification du produit qui n'a pas été autorisé ou approuvé par Polk.

Cette garantie sera annulée si le numéro de série sur le produit a été enlevé, altéré ou falsifié. Cette garantie prend préséance sur toutes autres garanties énoncées. Si la défectuosité de ce produit est imputable aux pièces d'origine ou à la main d'oeuvre selon les conditions de la garantie exprimées ci-dessus, votre seul recourt sera la réparation ou le remplacement selon les conditions décrites ci-dessus. Dans aucun cas Polk Audio, Inc. pourra-t-elle être tenue responsable pour tout dommage accessoire ou indirect causé par l'utilisation ou par l'incapacité d'utilisation du produit, même si Polk Audio, Inc. ou un revendeur agréé Polk Audio, a été avisé de la possibilité de tel dommage, ou pour toute réclamation par tout autre parti. Certains états ne permettant pas l'exclusion ou la limitation des dommages indirects, les limitations et exclusions exprimées ci-dessus pourraient ne pas s'appliquer dans votre cas. Toutes les garanties tacites sur ce produit sont limitées à la durée de la garantie énoncée. Certains états ne permettant pas la limitation de la durée d'une garantie tacite, les limitations ci-dessus pourraient ne pas s'appliquer dans votre cas. Cette garantie vous accorde des droits légaux spécifiques; vous pourriez également avoir d'autres droits qui pourraient varier d'état en état. Cette garantie s'applique seulement aux produits achetés au Canada, aux États-Unis d'Amérique et ses possessions, et dans les clubs audio et d'échange des forces armées des É.U. et de l'OTAN. Les modalités et les conditions de garantie applicables aux produits achetés dans d'autres pays sont disponibles chez les distributeurs agréés Polk Audio établis dans ces pays.

5601 Metro Drive
Baltimore, MD 21215

HBP3168A

Titleblock does not Print

Revision	Date	Description
A	8/6/14	FR1 Wireless added in front of "sub-woofer" Transmitter changed to "Dongle"

polk

Date	25 June 2014
Drawing #	HBP
File Name	P_FR1SubwooferMN-A.pdf
Scale	Full Size
Drawn By	KLB
Color	Cover Prints: 100% Black
Emboss Ht.	n/a
Deboss Depth	n/a
Finish	n/a
Process	Offset lithography
Notes	Titleblock does not Print
Artwork	Digital file

Approvals	**Signature**	**Date**
Project Manager		
Product Line Manager		
Mechanical Designer		
System Engineer		
Electrical Engineer		
Safety & Regulations		
Quality Assurance		
Creative Director		
Comments		

FR1 WIRELESS SUBWOOFER

Setup Guide

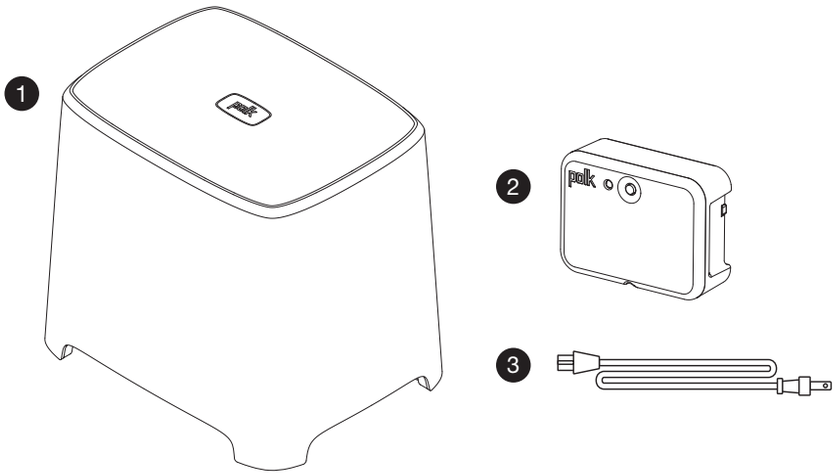

What's in the box

1. FR1 WIRELESS SUBWOOFER
2. FR1 WIRELESS DONGLE
3. Power Cord

- Setup Guide

Contenu de la boîte

1. FR1 SUBWOOFER SANS FIL
2. FR1 DONGLE SANS FIL
3. Cordon d'alimentation

Contenido de la caja

1. FR1 SUBWOOFER INALÁMBRICO
2. FR1 DONGLE INALÁMBRICO
3. Cordón de alimentación

IMPORTANT SAFETY INSTRUCTIONS

This product was designed and manufactured to meet strict quality and safety standards. There are, however, some installation and operation precautions which you should be particularly aware of. Please review and adhere to all safety instructions listed in the inside cover of the FR1 Sound Bar Setup Guide.

Where to locate your subwoofer for the best sound

Your wireless subwoofer is really easy to place and can go just about anywhere in the room. Plus you don't have to worry about connecting wires, because the only wire you have to plug in is the power cord. And that's it.

Here's a little trick:
Put your subwoofer in a corner of your room; it will reinforce the subwoofer's output, making it sound louder.

FR1 WIRELESS DONGLE

Insert included Wireless dongle into back of the Sound Bar.

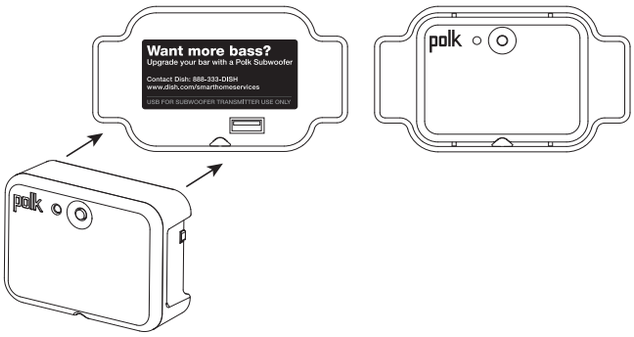

Subwoofer and Bar Pairing

When the sub and wireless dongle are not paired, the LEDs on the sub and dongle will blink green slowly.

To Pair:

1. Ensure the subwoofer power is unplugged.
2. Press and hold the "Sync" button on the bar's wireless transmitter for 3 seconds. The LED on the wireless transmitter flashes rapidly.
3. Plug in the subwoofer's power cable.
4. When the sub begins to sync, the LED on the subwoofer will flash rapidly.
5. Both LEDs shine solid green when the bar and sub are synced.

Operation

1. The subwoofer is always on when plugged in.
2. A multifunction Status LED on the sub's amplifier faceplate indicates:
   - ON: Green solid and synced
   - STANDBY: Red solid
   - PROTECTION MODE: Red flashing

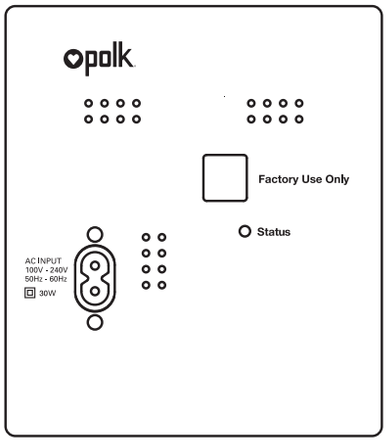

Bass Control

Remote Control:

Use the Bass UP and DOWN buttons on the included remote control.

Note: When there is no subwoofer wireless transmitter installed in the bar, the subwoofer volume (bass) on the remote control will control the bass level of the bar.

Bar Buttons:

Subwoofer volume can be controlled by pressing and holding the MUTE button while the system is ON, then pressing the VOLUME UP (subwoofer up) or DOWN (subwoofer down) buttons at the same time.

- Bar LED #1 flashes green with every Volume UP or Volume DOWN press.
- Maximum subwoofer volume: all LEDs flash quickly 2X.
- Minimum subwoofer volume: LED #1 flashes white quickly 2X.

Fine Tuning Your Subwoofer Bass Level

The next thing you'll want to do is adjust the subwoofer to blend with your bar. This will ensure the system produces the best sound.

To set the subwoofer's volume, play a variety of source material—some music, a movie sound track with great special effects, a movie chapter or a part of a concert in which people are speaking. Adjust the bass until what you hear sounds natural to you in your normal viewing location.

A Note Regarding Wireless Performance: Like all wireless devices, your FR1 Sound Bar System may be susceptible to RF interference from such sources as microwave ovens, Wi-Fi computer systems, video game systems, cordless telephones, blue tooth systems, baby monitors and other devices. In particular, any devices operating in the 2.4GHz band may cause intermittent wireless connections between the FR1 Sound Bar and wireless subwoofer. It is also possible that your FR1 Sound Bar System may affect other wireless systems. For the most part, you can avoid wireless performance problems by physically separating these devices from your FR1 Sound Bar System. Maintaining a distance of several feet or more between your FR1 Sound Bar and any wireless device should prevent any mutual interference effects. If you do notice any subwoofer signal dropouts take care to identify the root cause (most commonly having other wireless devices too close) and resolve accordingly. Any interference effects from a microwave oven will cease once the oven stops operating and may be resolved on a long-term basis by increasing the physical distance between your FR1 Sound Bar and the microwave oven.

Warning: Listen Carefully
Polk loudspeakers and subwoofers are capable of playing at extremely high volume levels, which could cause serious or permanent hearing damage. Polk Audio, Inc. accepts no liability for hearing loss, bodily injury or property damage resulting from the misuse of its products.

Keep these guidelines in mind and always use your own good judgment when controlling volume:
- You should limit prolonged exposure to volumes that exceed 85 decibels(dB). Refer to the Occupational Health and Safety Administration (OSHA) guidelines at: www.osha.gov/dts/osta/otm/noise/standards_more.html.

Polk Audio is a DEI Holdings, Inc. Company. Polk Audio is a registered trademark of Polk Audio, Inc.

CONSIGNES IMPORTANTES DE SÉCURITÉ

Ce produit a été conçu et fabriqué pour répondre à de strictes normes de qualité et de sécurité. Veuillez cependant porter attention aux consignes de sécurité se rapportant à son installation et à son utilisation. Veuillez lire et respecter toutes les consignes de sécurité imprimées au verso de la page couverture du manuel de la Barre FR1.

Où placer le subwoofer pour optimiser le son

Votre subwoofer sans fil est facile à installer à peu près n'importe où dans la pièce. Pas besoin de tirer des fils de haut-parleur. Vous n'avez qu'à le brancher dans une prise de courant. C'est aussi simple que ça!

Un petit truc:
Si vous placez votre subwoofer dans un coin, le volume des graves semblera plus fort.

FR1 DONGLE SANS FIL (inclus)

Branchez le dongle sans fil à l'arrière de la barre de son.

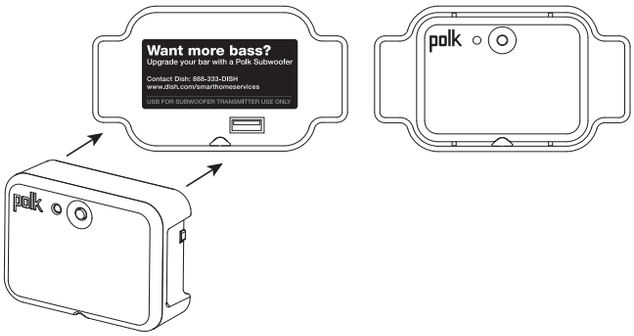

Appariement de la barre et du subwoofer

Lorsque la barre et le sub de sont pas appariés, les DEL du sub et du dongle clignoteront lentement.

Pour apparier:

1. Assurez-vous que le subwoofer est débranché.
2. Appuyez sur le bouton «Sync» du transmetteur sans fil pour 3 secondes. La DEL du transmetteur clignotera rapidement.
3. Branchez le cordon d'alimentation du subwoofer.
4. Lorsque le sub détecte le transmetteur, la DEL du sub clignotera rapidement.
5. Les DEL du transmetteur et sub luiront en vert lorsqu'appariés.

Opération

1. Le subwoofer est toujours allumé lorsqu'il est branché.
2. Une DEL multifonction située sur le panneau du sub indique son état:
   - ALLUMÉ ET APPARIÉ: vert
   - VEILLE: rouge
   - MODE PROTECTION: rouge clignotant

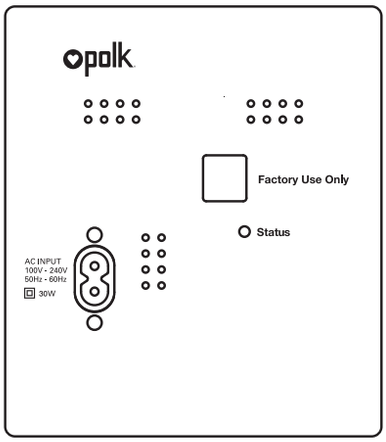

Contrôle des graves

Télécommande:

Utilisez les boutons BASS +/– situés sur la télécommande fournie.

Note: Lorsqu'il n'y a pas de transmetteur sans fil installé sur la barre, le contrôle BASS +/– de la télécommande réglera le niveau des graves de la barre.

Boutons de la Barre:

Lorsque le système est allumé, le volume du subwoofer peut être réglé en appuyant sur le bouton SOURDINE et en appuyant sur VOLUME (+) ou VOLUME (–) en même temps.

- La DEL 1 de la Barre clignote 1x en vert à chaque pression VOLUME (+) ou VOLUME (–).
- Volume max. du sub: toutes les DEL clignotent rapidement 2x.
- Volume mini. du sub: la DEL 1 clignote rapidement 2x en blanc.

Réglage précis du niveau du subwoofer

Pour obtenir une performance maximale, il faut établir un bon équilibre sonore entre la barre et le subwoofer. Pour bien régler le volume du subwoofer, faites jouer une variété de contenu sonore – de la musique populaire, du jazz, un concert, du cinéma avec effets sonores et un film avec du dialogue. Réglez le volume des graves afin d'obtenir une sonorité naturelle depuis votre position d'écoute habituelle.

Note sur le rendement sans fil: Comme tous les dispositifs sans fil, votre système de barre de son FR1 peut être sensible aux interférences RF provenant de sources telles que les fours à micro-ondes, les systèmes informatiques WiFi, les systèmes de jeux vidéo, les téléphones sans fil, les systèmes Bluetooth, les moniteurs pour bébé et autres dispositifs. En particulier, les dispositifs fonctionnant sur la bande de 2,4 GHz peuvent causer une intermittence de la connexion sans fil entre la Barre FR1 et le caisson de graves. Il est également possible que votre système FR1 puisse affecter d'autres systèmes sans fil. En général, vous pouvez éviter les problèmes de performances sans fil en éloignant physiquement ces dispositifs de votre système FR1. Maintenir une distance de quelques mètres ou plus entre votre Barre FR1 et un dispositif sans fil devrait prévenir tout effet d'interférence mutuelle. Si vous constatez des pertes de signal du caisson de graves, assurez-vous d'en identifier la cause (le plus souvent la proximité d'autres dispositifs) et de prendre les mesures correctives nécessaires. Les effets d'interférence d'un four à micro-ondes cesseront lorsque le four est éteint et peut être résolu à long terme en augmentant la distance physique entre votre système de barre de son et le four à micro-ondes.

Avertissement: Écoutez bien
Les haut-parleurs Polk sont capables de générer des niveaux de volume extrêmement élevés pouvant causer des dommages auditifs graves ou permanents. Polk Audio Inc. ne peut être tenue responsable de perte d'ouïe, de blessure corporelle ou de dommages matériaux causés par l'usage abusif de ses produits.

Tenez compte de ces directives et soyez prudent lorsque vous contrôlez le volume:

- Limitez l'exposition prolongée à des niveaux sonores excédant 85 décibels (dB). Pour plus d'information sur les niveaux sécuritaires de volume sonore, visitez le site de l'OSHA (Occupational Health and Safety Administration: www.osha.gov/dts/osta/otm/noise/standards_more.html.

Polk Audio est une compagnie de la DEI holdings Inc. ; Polk Audio est une marque de commerce déposée de Polk Audio, Inc.

INSTRUCCIONES IMPORTANTES DE SEGURIDAD

Este producto ha sido diseñado y fabricado para satisfacer estrictas normas de calidad y seguridad. Sin embargo, hay ciertas precauciones de operación e instalación que usted debe tener en cuenta en particular. Estudie y aténgase a todas las instrucciones de seguridad indicadas en la cubierta interior de la Guía de configuración de la barra de sonido FR1.

Ubicación del subwoofer para lograr el mejor sonido

Es realmente fácil ubicar el subwoofer inalámbrico, que puede ir prácticamente en cualquier parte de la sala. Además, no tiene que preocuparse de conectar cables, porque el único cable que hay que enchufar es el cordón de alimentación. Y eso es todo.

Este es un truquito:
Si pone el subwoofer en una esquina de la sala, se le refuerza la salida y suena más fuerte.

FR1 DONGLE INALÁMBRICO

Inserte el dongle inalámbrico incluido en la parte de atrás de la barra de sonido.

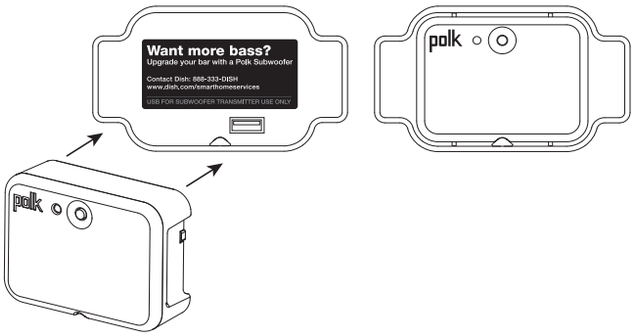

Sincronización del subwoofer y la barra

Cuando el subwoofer y el dongle inalámbrico no están sintonizados, los indicadores LED del subwoofer y del dongle parpadean de color verde lentamente.

Procedimiento de sincronización:

1. Asegúrese de que el subwoofer esté desenchufado.
2. Oprima y mantenga oprimido durante 3 segundos el botón “Sync” (sincronización) del transmisor inalámbrico de la barra. El indicador LED del transmisor inalámbrico destella rápidamente.
3. Enchufe el cable de alimentación del subwoofer.
4. Cuando el subwoofer comienza a sincronizarse, su indicador LED destella rápidamente.
5. Los dos indicadores LED brillan fijamente de color verde cuando la barra de sonido y el subwoofer se han sincronizado.

Funcionamiento

1. El subwoofer se mantiene encendido una vez que se enchufa.
2. El indicador LED de estado de funciones (Status) ubicado en la placa del amplificador del subwoofer indica lo siguiente:
   - ENCENDIDO: Verde fijo y sincronizado
   - EN ESPERA: Rojo fijo
   - MODALIDAD DE PROTECCIÓN: Rojo destellando

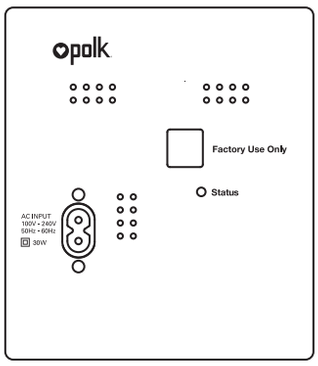

Control de bajos

Control remoto:

Oprima los botones de subida y bajada de bajos (+ BASS –) del control remoto que viene con la barra de sonido.

Nota: Cuando no hay transmisor inalámbrico de subwoofer instalado en la barra, los botones (+ BASS –) del control remoto controlan el nivel de bajos de la barra.

Botones de la barra:

Estando el sistema encendido, el volumen del subwoofer se puede controlar oprimiendo el botón silenciador y, manteniéndolo oprimido, oprimir el botón de subida de volumen (VOLUME +) o el botón de bajada de volumen (VOLUME –).

- El indicador LED 1 de la barra destella de color verde con cada apretoncito de subida o bajada de volumen.
- Volumen máximo del subwoofer: Todos los indicadores LED destellan rápidamente dos veces.
- Volumen mínimo del subwoofer: El indicador LED 1 destella de color blanco rápidamente dos veces.

Ajustes menores del volumen de bajos del subwoofer

Lo que hay que hacer a continuación es ajustar el subwoofer para que se combine con la barra. Esto hace que el sistema produzca el mejor sonido posible.

Para fijar el volumen del subwoofer, reproduzca una variedad de materiales de sonido: un poco de música, la banda de sonido de una película con grandes efectos especiales, un capítulo de una película o la parte de un concierto en que haya gente hablando. Ajuste el volumen hasta que lo que oiga suene natural desde la posición del espectador.

Nota sobre fidelidad inalámbrica: Como todos los dispositivos inalámbricos, la barra de sonido FR1 puede ser susceptible a interferencia de radiofrecuencia de fuentes tales como hornos de microondas, sistemas Wi-Fi de computadora, sistemas de juegos de video, teléfonos inalámbricos, sistemas Bluetooth, monitores de bebé y otros dispositivos. En particular, los dispositivos que funcionan en la banda de 2.4 GHz pueden causar intermitencia en la conexión inalámbrica entre la barra de sonido FR1 y el subwoofer inalámbrico. También es posible que el sistema de barra de sonido FR1 afecte a otros sistemas inalámbricos. En la mayoría de los casos, los problemas de funcionamiento inalámbrico se pueden evitar separando físicamente estos dispositivos del sistema de barra de sonido FR1. Mantener una distancia de varios pies o más entre la barra de sonido y cualquier otro dispositivo debe prevenir los efectos de interferencia mutua. Si aun así usted nota pérdidas de señal del subwoofer, determine la causa original (que la mayoría de las veces es la proximidad de otros dispositivos inalámbricos) y resuelva el problema según corresponda. Los efectos de interferencia de los hornos de microondas cesan cuando el horno se apaga, y la solución permanente es alejar el horno de microondas del sistema de barra de sonido FR1.

Advertencia: escuche cuidadosamente
Los altavoces y subwoofers de Polk Audio son capaces de reproducir sonido a volúmenes extremadamente altos, lo cual puede causar daños graves o permanentes al oído. Polk Audio, Inc. no acepta ninguna responsabilidad por pérdida del oído, lesiones corporales o daños a la propiedad producidos por el uso inadecuado de sus productos.

Tenga en mente estas directrices y ponga siempre en práctica su sentido común al controlar el volumen:

- Limite la duración de la exposición prolongada a volúmenes de más de 85 decibles (dB). Consulte las directrices de la Administración de Seguridad y Salud Ocupacional (Occupational Health and Safety Administration, OSHA) en: www.osha.gov/dts/osta/otm/noise/standards_more.html.

Polk Audio es una empresa de DEI Holdings, Inc. Polk Audio es una marca comercial registrada de Polk Audio, Inc.