WINPLUS®

POWER STATION

WITH BLUETOOTH® SPEAKER AND LED WORK LIGHT™/MC/MR

ITM. / ART. 689101
Model: PB55726

CARE & USE INSTRUCTIONS

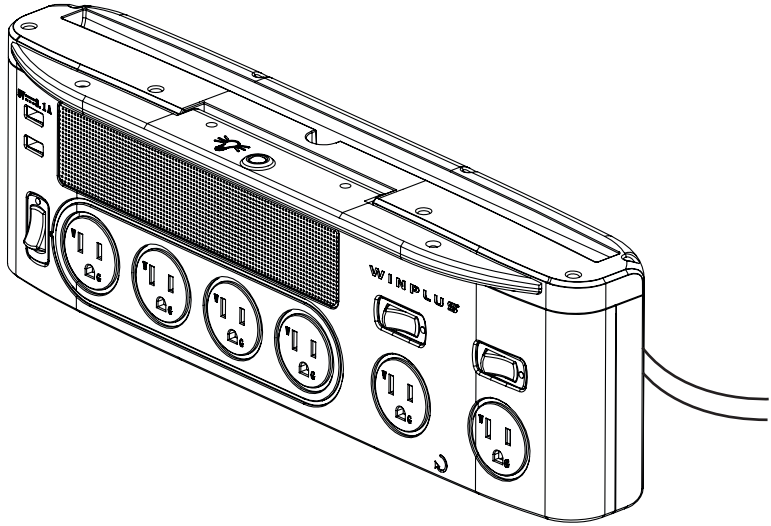

IMPORTANT, RETAIN FOR FUTURE REFERENCE: READ CAREFULLY

For assistance with assembly or installation, parts and customer service, call us at 866-294-9244 (English), Mon to Fri 8 AM to 5PM Pacific Time, email us at info@winplususa.com

820 South Wanamaker Ave., Ontario, CA 91761, USA

www.winplus.com

ML-55726_V1

Important Safety Instructions

Read this manual thoroughly before first use and keep it in a safe place for future reference, along with the purchase receipt and carton. The safety precautions enclosed herein reduce the risk of fire, electric shock and injury when correctly adhered to. Follow all instructions and take notice of all warnings to reduce the risk of fire or electric shock.

WARNING: SHOCK HAZARD - DO NOT OPEN

The lightning flash with arrowhead symbol, within an equilateral triangle, is intended to alert the user to the presence of uninsulated "dangerous voltage" within the product's enclosure that may be of sufficient magnitude to constitute a risk of electric shock to persons.

The exclamation point within an equilateral triangle is intended to alert the user to the presence of important operating and maintenance (servicing) instructions in the literature accompanying the appliance.

- Read these instructions.
- Keep these instructions.
- Heed all warnings.
- Follow all instructions.
- Do not use this apparatus near water.
- Clean only with dry cloth.
- Do not block any ventilation openings. Install in accordance with the manufacturer's instructions.
- Do not install near any heat sources such as radiators, heat registers, stoves, or other apparatus (including amplifiers) that produce heat.
- Do not defeat the safety purpose of the grounding-type plug. A grounding type plug has two blades and a third grounding prong. The wide blade or the third prong are provided for your safety. If the provided plug does not fit into your outlet, consult an electrician for replacement of the obsolete outlet.
- Protect the power cord from being walked on or pinched particularly at plugs, convenience receptacles, and the point where they exit from the apparatus.

- Only use attachments/accessories specified by the manufacturer.
- Use only with the mounting plate specified by the manufacturer, or sold with the apparatus. When the mounting plate is used, use caution when moving the mounting plate/apparatus combination to avoid injury from tip-over.
- Unplug this apparatus during lightning storms or when unused for long periods of time.
- Refer all servicing to qualified service personnel. Servicing is required when the apparatus has been damaged in any way, such as power-supply cord or plug is damaged, liquid has been spilled or objects have fallen into the apparatus, the apparatus has been exposed to rain or moisture, does not operate normally, or has been dropped.
- A relocatable power tap provided with auxiliary lighting features is not for permanent installation. Do not permanently mount or remove the plug for permanent connection to the electrical system.
- Caution marking and rating plate are located at rear enclosure of the apparatus.
- CAUTION: To reduce the risk of electric shock, grounding of the center pin of this plug must be maintained.
- An appliance with a protective earth terminal should be connected to a mains outlet with a protective earth connection.
- The mains plug or appliance coupler is used as the disconnect device, the disconnect device shall remain readily operable.
- WARNING: This apparatus must be securely attached to the wall per installation instructions. Tripping, sharking, or rocking the machine may cause injury/death.
- WARNING: To reduce the risk of fire or electric shock, do not expose this apparatus to rain or moisture.
- The apparatus shall not be exposed to dripping or splashing and that no objects filled with liquids, such as vases, shall be placed on apparatus.
- Important: Use indoor and dry location use only.
- Carefully follow all instructions for assembly and mounting. Test the strength of attachment to the wall before using the product.
- The tablet/smartphone holder slot is only designed to fit in tablet and smartphones. Please do not overload with excessive weight.
- Do not plug into another power bar or extension cord.
- Do not use if power supply cable becomes damaged or broken.
- Always exercise caution when operating any electrical device.
- Do not look directly into the LEDs when operating.
- Keep away from liquids, oils, petrol, and all chemicals.
- This is not a toy.

- Keep away from children.
- Supervise young children to ensure they do not play with the product
- Long-life LEDs are not replaceable.
- The wall-mount power station contains no serviceable parts. Opening the product will void your warranty.
- Turn off when not in use.

CAUTION: Risk of Electric Shock. Do not place any liquid or liquid containers on top of the Power Station.

CAUTION: Risk of Electric Shock. Do not use in or near wet locations such as kitchens of baths.

CAUTION: Risk of Electric Fire. Do not charge electrical devices while stowed in storage compartment.

Package Contents

Please layout all parts prior to installation. Read instructions prior to installation.

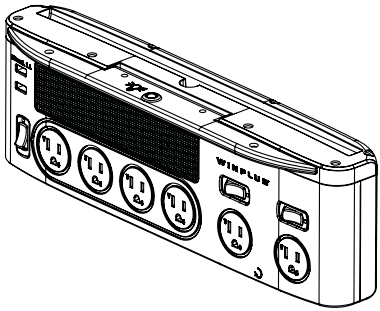

1 x Power Station with six outlets, two USB ports, Bluetooth® speaker and LED work light

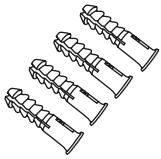

4 x Pegboard anchors

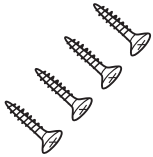

4 x #8 Wood Screws

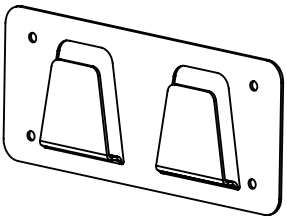

1 x Mounting Plate

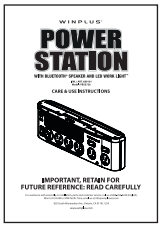

1 x Instruction Manual

Tools Needed (not supplied)

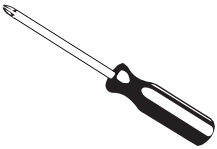

#2 Phillips head screwdriver

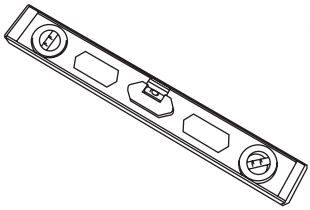

Bubble Level

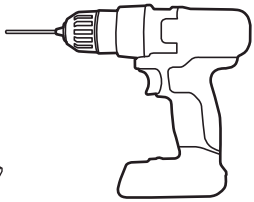

3/32-inch / 2.4 mm Drill bit

Product Overview

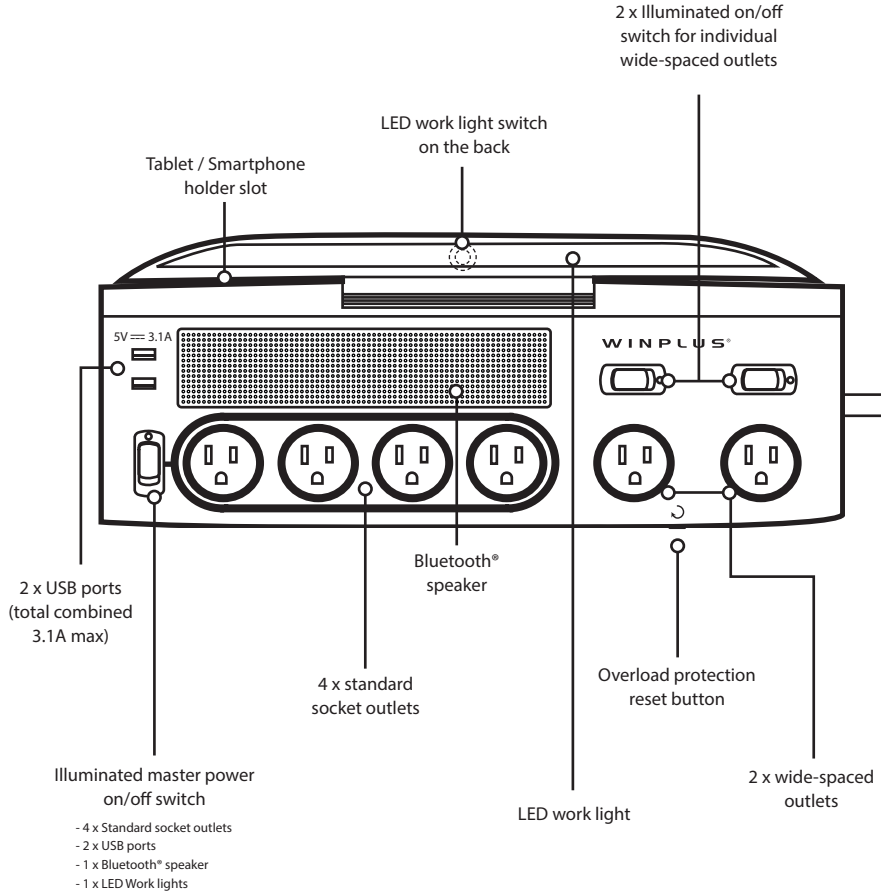

- 4 x Standard socket outlets
- 2 x USB ports
- 1 x Bluetooth® speaker
- 1 x LED Work lights

Features

- 3-in-1 power strip, LED work light, Bluetooth® speaker.
- 6 x 120V outlets (2 x wide-spaced outlets)
- 2 x USB ports (total combined 3.1A)
- Bluetooth® speaker
- Powerful LED work light with 90^0 rotation
- Holder for Smartphone / Tablet
- Illuminated switches for master power on/off and individual side-spaced outlet
- Individual switch for LED Light
- 1.8 m / 6 ft power cord
- Overload protection

Technical Specifications

Input Voltage and Current	125Vac, 60Hz, 15A
Maximum wattage	1875W
Light output	420 Lumens
Product dimensions	390 mm / 15.35 in x 88 mm / 3.46 in x 126 mm / 4.96 in
Product weight	1.3 kg / 2.9 lb
Power cord length	1.8 m / 6 ft
Location	Indoor, wall-mount usage
Bluetooth® speaker specification	Bluetooth 3.0 Two speakers, each 3W, 4Ω input impedance
Bluetooth® operation range	Up to 33 ft (10m)
Bluetooth® support profiles	A2DP v1.2, AVRCP v1.4, HFP v1.5
Bluetooth® frequency range	2.4 GHz

C ETL LISTED US

Intertek

This power station is ETL/cETL Listed

Instructions

Mounting on wall

1. Find a suitable indoor wall (wood) location to mount the power station.

Tip: Attach the power station to the wall above your workbench, and position the lights to provide work lighting for small tasks.

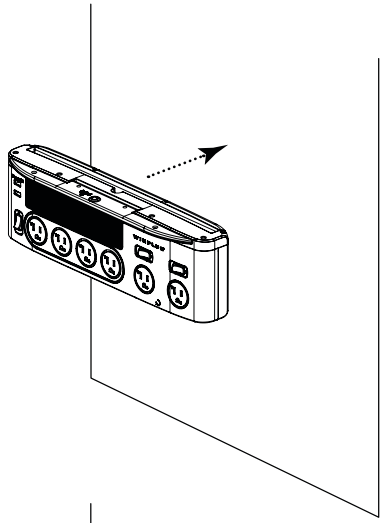

2. Locate the mounting plate and use a bubble level to level it on the wall surface.

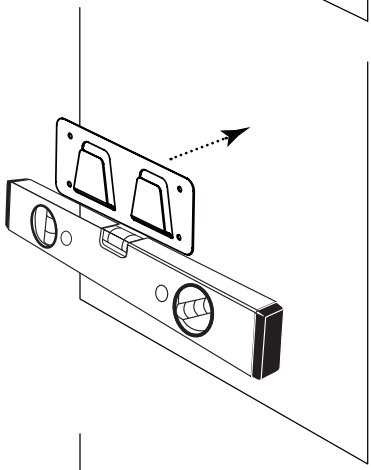

3. Drill the 3/32-inch / 2.4 mm diameter pilot hole, for the four corners of mounting plate. Then use the 4 wood screws and screwdriver to attach the mounting plate onto the wall. Do not over-tighten the screws - snug tight only.

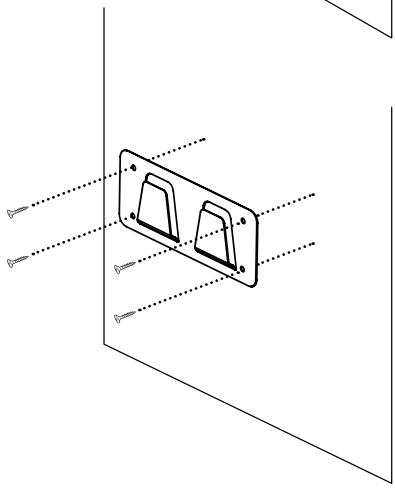

4. Hang the Power Station onto the mounting plate.

Note: Mounting the power station onto drywall, plaster or masonry may require additional screws and anchors (not included).

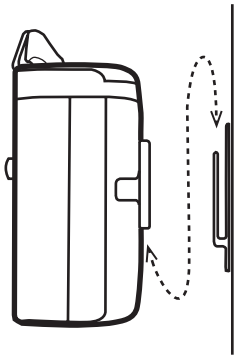

Mounting on pegboard

1. Find a suitable indoor pegboard location to mount the power station

2. Push the pegboard anchors to desired locations on pegboard, for the four corners of mounting plate. Then use the screw driver to secure the mounting plate on the pegboard with 4 pegboard screws. Do not over-tighten the screws - snug tight only.

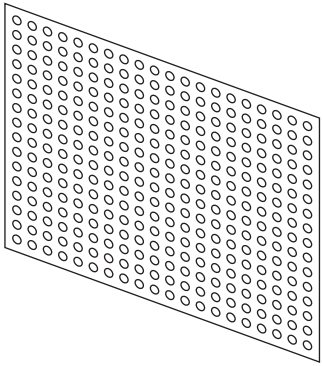

3. Hang the Power Station onto the mounting plate.

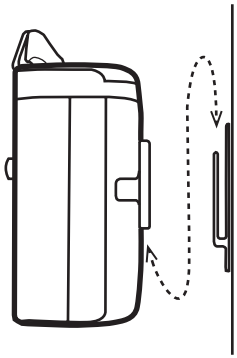

Power cord direction

Power cord slot is provided in the back of power station. You may choose either direction to route the cord as needed.

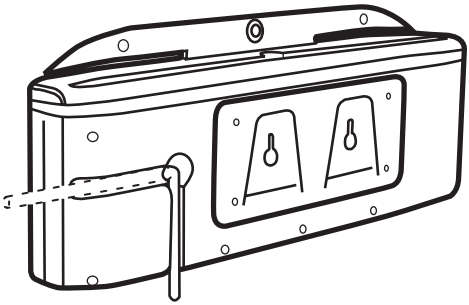

Using the LED work lights

1. Switch the master power switch on.

2. Use your hand to flip the LED lights to the desired position.

3. Turn on the LED work light with the LED light switch. You can press once to turn to low light setting. Press the second time to turn to high setting. Press once more to turn off the light.

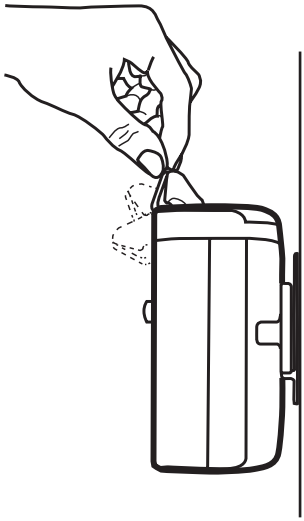

Using the Power Sockets

1. Ensure the power switches are off and the red lights in the switches are not illuminated
2. Plug your device in to the power station
3. Switch the power switches on
4. When you have finished using the device, turn the power switches off.

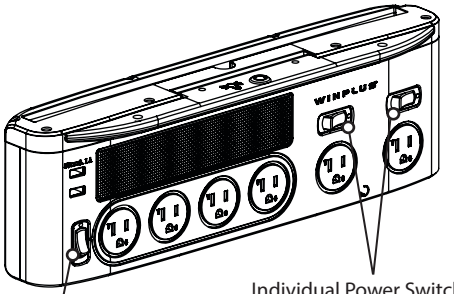

Individual Power Switch for wide-spaced outlet

Power Switch for 4 standard size outlet

Using the Bluetooth® speaker

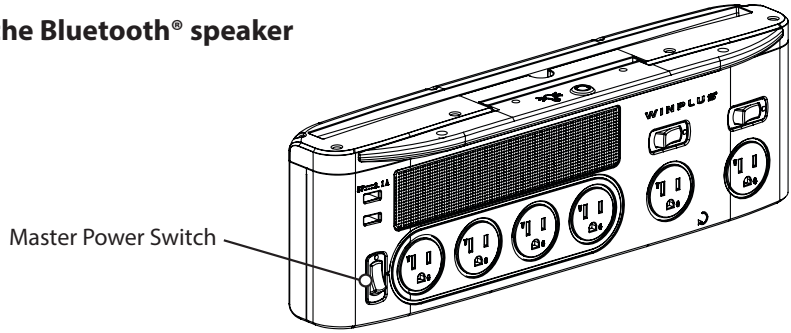

1. Turn on the Bluetooth® speaker with the master power switch (refer to the above figure).
2. Turn on Bluetooth® function on your device, and search for the Bluetooth® speaker **"Winplus"** (see your device's instructions to add or setup a Bluetooth connection).
3. Once the Bluetooth® speaker has been detected, select it to connect.
4. If your device asks for a password, enter '0000' on your device.
5. Once connected, you can play the music through the Bluetooth® speaker

Tip: The Bluetooth® speaker is not for phone call. It will be temporary turned off when there is incoming call on smartphone. The speaker will be turned on again when the call is finished.

Tip: Protect your hearing from long exposure of loud sounds at high volume. Set the volume to an appropriate level in different environment. Do not hold or place the Power Station near the ears.

Limited Warranty

This Winplus product carries a 1 year warranty against defects in workmanship and materials. This product is not guaranteed against wear or breakage due to misuse and/or abuse.

If during the 1year warranty period your new product is found to be defective, Winplus North America will repair such defect, or replace the product, without charge for parts or labor subject to the following conditions:

- All repairs must be performed by Winplus North America.
- All warranty claims must be accompanied by a copy of the sales receipt or bill of sale.
- The equipment must not have been altered or damaged through negligence, accident, improper operation, or failure to follow the product instructions for installation, use, or care.
- The replacement of parts is excluded from the warranty when replacement is necessary due to normal wear and tear.
- Repair or replacement parts supplied by Winplus North America under this warranty are protected only for the unexpired portion of the original warranty.
- This is a "repair or replace" warranty only, and does not cover the costs incurred for the installation, removal or reinstallation of the product.

OWNER'S RESPONSIBILITIES: Winplus North America will make every effort to provide warranty service within a reasonable period of time. SHOULD YOU HAVE ANY QUESTIONS ABOUT SERVICE RECEIVED OR IF YOU WOULD LIKE ASSISTANCE IN OBTAINING SERVICE, PLEASE CALL TOLL FREE 1.866.294.9244 DURING REGULAR BUSINESS HOURS MONDAY THROUGH FRIDAY 9:00 AM TO 5:00PM.

NOTE: Toll Free # is for North America Customers ONLY. See Customer service section for customer contact numbers for other regions/offices.

For customer service and technical support, please call us at 1.866.294.9244 or email us at customercare@winplususa.com. If at that time it is determined that a replacement unit is needed, the support representative will issue a Return Authorization and instruct on how to get a new unit.
Winplus North America makes no other warranty of any kind aside from the limited express warranty stated herein.

FCC / IC Compliance Statement

This device complies with Part 15 of the FCC rules and Industry Canada license-exempt RSS standard(s). Operation is subject to the following two conditions: (1) This device

may not cause harmful interference, and (2) This device must accept any interference received, including interference that may cause undesired operation.

CAN ICES-3(B)/NMB-3(B)

The manufacturer is not responsible for any radio or TV interference caused by unauthorized modifications or change to this equipment. Such modifications or change could void the user's authority to operate the equipment.

This radio transmitter (IC: 7297A-PB55726) has been approved by Industry Canada to operate with the antenna types listed below with the maximum permissible gain indicated. Antenna types not included in this list, having a gain greater than the maximum gain indicated for that type, are strictly prohibited for use with this device.

This equipment has been tested and found to comply with the limits for a Class B digital device, pursuant to Part 15 of the FCC Rules. These limits are designed to provide reasonable protection against harmful interference in a residential installation. This equipment generates, uses and can radiate radio frequency energy, and, if not installed and used in accordance with the instructions, may cause harmful interference to radio communications. However, there is no guarantee that interference will not occur in a particular installation. If this equipment does cause harmful interference to radio or television reception, which can be determined by turning the equipment off and on, the user is encouraged to try to correct the interference by one of the following measures:

- Reorient or relocate the receiving antenna
- Increase the separation between the equipment and receiver
- Connect the equipment into an outlet on a circuit different from that to which the receiver is connected
- Consult the dealer or an experienced radio/TV technician for help

The device has been evaluated to meet general RF exposure requirement.
To maintain compliance with FCC's RF exposure guidelines, this equipment should be installed and operated with a minimum distance of 20cm between the radiator and your body.

Bluetooth®

The Bluetooth® word mark and logos are registered trademarks owned by Bluetooth SIG, Inc. and any use of such marks by Winplus North America, Inc. is under license. Other trademarks and trade names are those of their respective owners.

FAQ's

Questions	Answers
Is this product compatible with 15A grounded plugs?	Yes, maximum current of 15A (1875W) applies to this product. This current output is sufficient for most household electrical items.
What are wide-spaced outlets?	Wide-spaced outlets allow you to use larger chargers without blocking the others on the power station. This ensures you can have up to 6 sockets connected at one time.
Can I plug the power station into extension leads or other power strips?	No. The power station should not be plugged into an extension lead or other power strips.
Can the power station be mounted outdoors?	No. The power station is for indoor use only. It should only be mounted in an area where it is protected from any moisture.
Can I replace the LED's?	No. The long-life LED's in this product are not replaceable
What is the expected lifespan of the fitted LED light?	30,000 hours or about 15 years typical usage
How far can the LED lights be flipped?	The LED lights can be flipped to 90^0 which can provide work lighting for small tasks
What is the password connect the bluetooth® speaker?	You can enter '0000' as password

DISTRIBUTED BY:
COSTCO WHOLESALE CORPORATION P.O. BOX 34535
SEATTLE, WA 98124-1535, USA
TEL: 1-800-774-2678
www.costco.com

MADE IN CHINA

Have a comment or question? Email us at customercare@winplususa.com
or visit us online at **www.winplus.com**

WINPLUS®

820 South Wanamaker Ave., Ontario, CA 91761, USA | Tel: 866-294-9244

© 2016 Winplus North America Inc. All rights reserved.

WINPLUS®

POWER STATION

WITH BLUETOOTH® SPEAKER AND LED WORK LIGHT™/MC/MR

ITM. / ART. 689101
Model: PB55726

DIRECTIVES D'UTILISATION ET D'ENTRETIEN

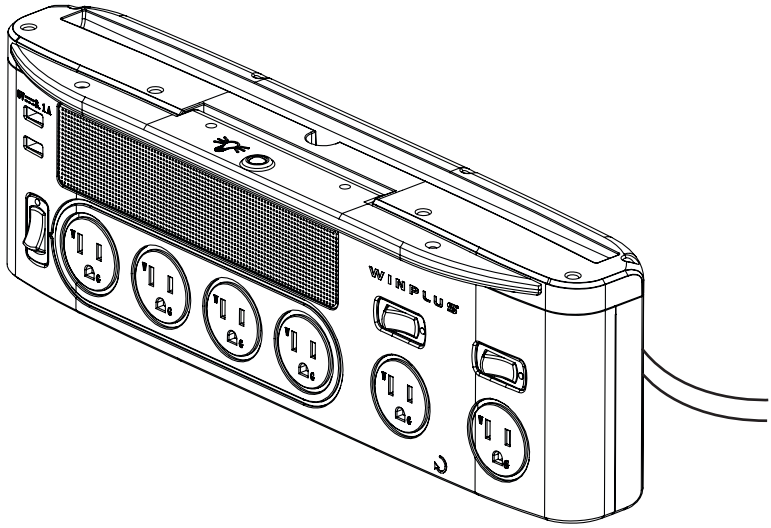

IMPORTANT, CONSERVER POUR RÉFÉRENCE FUTURE : LIRE ATTENTIVEMENT

Pour obtenir de l'assistance relativement au montage ou à l'installation, aux pièces et au service à la clientèle, appelez-nous au 1-866-294-9244 (anglais), du lundi au vendredi de 8 h à 17 h, heure du Pacifique, ou écrivez-nous à info@winplususa.com

820 South Wanamaker Ave., Ontario, CA 91761, USA
www.winplus.com

Consignes de sécurité

Lisez attentivement ce guide avant la première utilisation et conservez-le dans un endroit sûr à des fins de référence future, avec le reçu d'achat et l'emballage. Les consignes de sécurité ci-jointes visent à réduire le risque d'incendie, d'électrocution et de blessures lorsqu'elles sont correctement respectées. Suivez toutes les instructions et prenez connaissance de tous les avertissements afin de réduire le risque d'incendie ou de choc électrique.

MISE EN GARDE : RISQUE DE CHOC ÉLECTRIQUE - NE PAS OUVRIR

L'éclair avec le symbole de flèche dans un triangle équilatéral, est destiné à aviser l'utilisateur de la présence d'une « tension dangereuse » non isolée dans le boîtier du produit qui peut être d'une ampleur suffisante pour constituer un risque de choc électrique pour les personnes.

Le point d'exclamation dans un triangle équilatéral est destiné à aviser l'utilisateur de la présence de directives importantes sur l'utilisation et l'entretien (réparation) dans la documentation accompagnant l'appareil.

- Veuillez lire ces directives.
- Veuillez conserver ces directives.
- Respectez tous les avertissements.
- Suivez toutes les directives.
- Ne pas utiliser cet appareil près de l'eau.
- Nettoyez uniquement avec un chiffon sec.
- Ne pas obstruer les ouvertures d'aération. Installez conformément aux directives du fabricant.
- Ne pas installer l'appareil près de sources de chaleur telles que des radiateurs, regis tres de chaleur, poêles ou autres appareils (y compris les amplificateurs) qui produisent de la chaleur.
- Ne pas modifier le dispositif de sécurité de la prise de type mise à la terre. Une prise avec mise à la terre est dotée de deux lames et d'une troisième broche de mise à la terre. La lame large ou la troisième broche sont fournies pour votre sécurité. Si la fiche fournie ne s'insère pas dans votre prise, demandez à un électricien de remplacer la prise désuète.

- Protégez le cordon d'alimentation contre le piétinement et le coincement, en particu lier au niveau des fiches, des prises de courant et à son point de sortie de l'appareil.
- Utilisez uniquement des fixations/accessoires spécifiés par le fabricant.
- Utilisez uniquement avec la plaque de montage spécifiée par le fabricant ou vendue avec l'appareil. Lorsque la plaque de montage est utilisée, faites attention lorsque vous retirez la combinaison plaque de montage/appareil afin d'éviter des blessures en cas de renversement.
- Débranchez cet appareil lors des orages ou lorsqu'il est inutilisé pendant de longues périodes de temps.
- Confiez l'entretien à du personnel d'entretien qualifié. Une réparation est néces saire lorsque l'appareil a été endommagé de quelque façon que soit : le cordon d'alimentation ou la prise est endommagé, du liquide a été renversé ou des objets sont tombés sur l'appareil, l'appareil a été exposé à la pluie ou à l'humidité, l'appareil ne fonctionne pas normalement ou a été échappé.
- Une multiprise relocalisable fournie avec un éclairage d'appoint ne convient pas à une installation permanente. Ne pas monter ni retirer la prise afin d'établir une con nexion permanente au système électrique.
- La marque « Mise en garde » et la plaque signalétique sont situées sur la partie arrière du boîtier de l'appareil.
- MISE EN GARDE : Pour réduire le risque de choc électrique, la mise à la terre de la broche centrale de cette fiche doit être gardée.
- Un appareil avec une borne de mise à la terre de protection doit être connecté à une prise de courant avec une connexion de mise à la terre de protection.
- La prise électrique ou le coupleur de l'appareil est utilisé en tant que dispositif de déconnexion, le dispositif de déconnexion doit demeurer facilement accessible.
- AVERTISSEMENT : Cet appareil doit être solidement fixé au mur conformément aux directives d'installation. Trébucher, secouer ou faire basculer la machine peut causer des blessures et la mort.
- AVERTISSEMENT : Pour réduire le risque d'incendie ou d'électrocution, ne pas exposer cet appareil à la pluie et à l'humidité.
- L'appareil ne doit pas être exposé à de l'égouttement et aux éclaboussures et aucun objet rempli de liquide, tel que des vases, ne doivent être placés sur l'appareil.
- Important : Utilisez uniquement à l'intérieur et dans des endroits secs.
- Suivez attentivement toutes les directives d'assemblage et de montage. Faites l'essai de la solidité de la fixation au mur avant d'utiliser le produit.
- La fente du support de tablette/téléphone intelligent est conçue uniquement pour recevoir une tablette ou un téléphone intelligent. Veuillez ne pas surcharger avec un poids excessif.

- Ne pas brancher à une autre barre d'alimentation ou à une rallonge.
- Ne pas utiliser le produit si le cordon d'alimentation est endommagé.
- Faites toujours preuve de prudence lors de l'utilisation d'un appareil électrique.
- Lors de l'utilisation, ne pas regarder directement les DEL.
- Gardez le produit éloigné des liquides, des huiles, de l'essence et de tous les produits chimiques.
- Ce n'est pas un jouet
- Tenez éloigné des enfants
- Surveillez les jeunes enfants pour s'assurer qu'ils ne jouent pas avec le produit
- Les DEL longue durée ne peuvent pas être remplacées.
- Le poste d'alimentation à montage mural ne contient aucune pièce pouvant être réparée. L'ouverture du produit annule votre garantie.
- Mettez le produit hors tension lorsqu'il n'est pas utilisé

MISE EN GARDE : Risque de choc électrique. Ne pas placer de liquide ou de contenants de liquide au-dessus du poste d'alimentation.
MISE EN GARDE : Risque de choc électrique. Ne pas utiliser dans ou à proximité des endroits humides comme une cuisine et une salle de bain.
MISE EN GARDE : Risque d'incendie d'origine électrique. Ne pas recharger les appareils électriques lorsqu'ils sont dans le compartiment de rangement.

Contenu de l'emballage

Veuillez sortir toutes les pièces avant l'installation. Lisez les instructions avant l'installation.

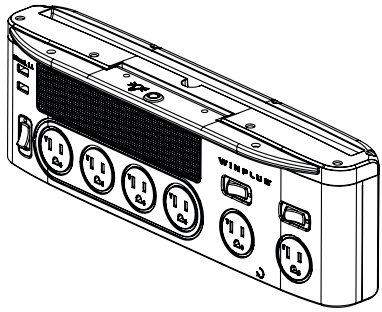

1 x Poste d'alimentation avec haut-parleur Bluetooth et lampe de travail à DEL

4 x Ancrages de plastique pour panneaux perforés

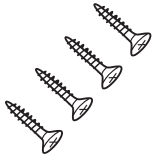

4 x Vis à bois no 8

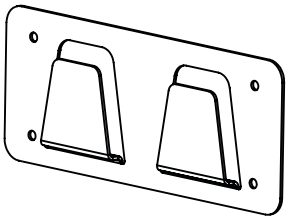

1 x Plaque de montage

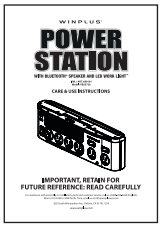

1 x Guide d'utilisation

Outils requis (non compris)

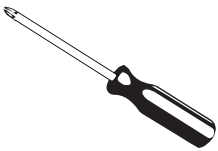

Tournevis Phillips

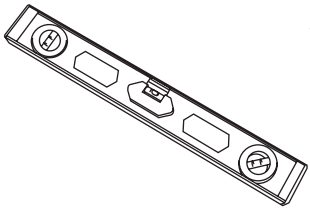

Niveau à bulle

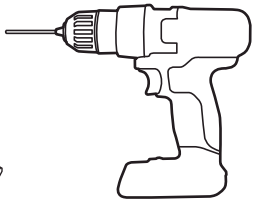

Perceuse et mèche de 3/32 inch (3/32 po / 2,4 mm)

Vue d'ensemble du produit

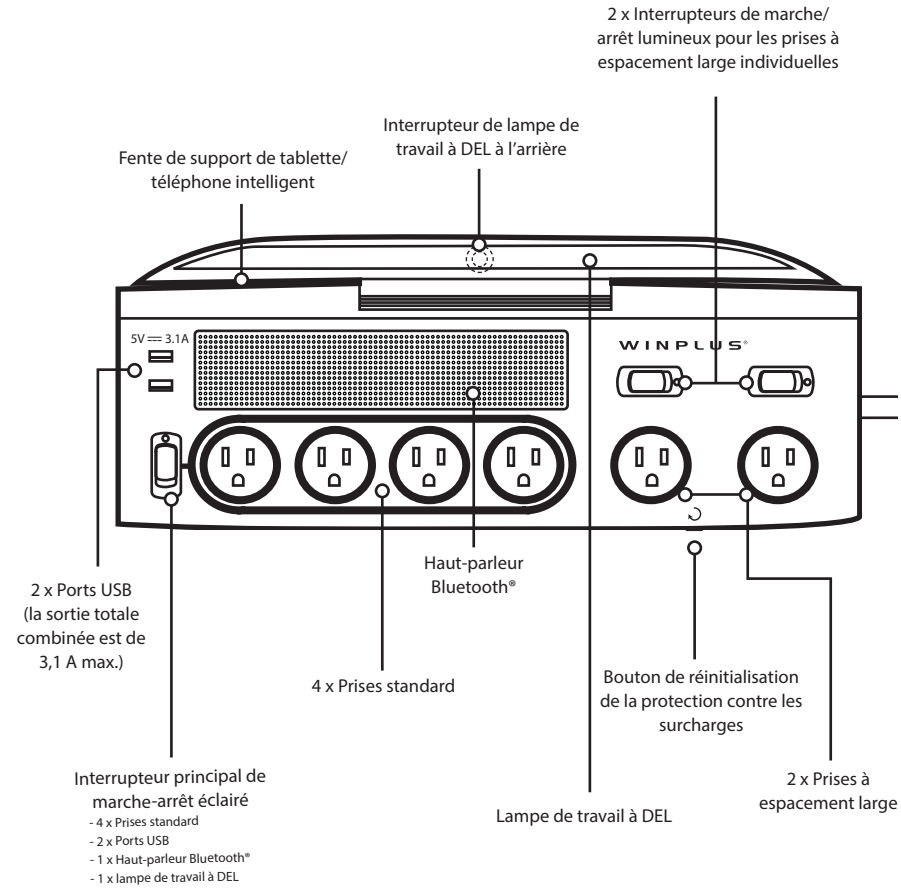

Caractéristiques

- Barre multiprise 3 en 1, lampe de travail à DEL, haut-parleur Bluetooth®.
- 6 x Prises de 120 V (2 x prises à espacement large)
- 2 x Ports USB (la sortie totale combinée est de 3,1 A)
- Haut-parleur Bluetooth®
- Puissante lampe de travail à DEL pivotant sur 90 degrés
- Support de tablette/téléphone intelligent
- Interrupteurs éclairés de marche-arrêt de l'alimentation principale et prise à espacement large
- Interrupteur individuel pour la lampe à DEL
- Cordon de 1,8 m / 6 pi
- Protection contre les surcharges

Caractéristiques techniques

Tension d'entrée et intensité	125 V CA, 60 Hz, 15A
Puissance maximum	1875W
Sortie de lampe	420 Lumens
Dimensions du produit	390 mm / 15,35 po x 88 mm / 3,46 po x 126 mm / 4,96 po
Poids du produit	1,3 kg / 2,9 lb
Longueur du cordon d'alimentation	1,8 m / 6 pi
Emplacement	Uniquement à l'intérieur, montage au mur
Spécifications des haut-parleurs Bluetooth®	Bluetooth 3.0 Deux haut-parleurs, chacun de 3 W, à impédance d'entrée de 4 Ω
Plage de fonctionnement Bluetooth®	Jusqu'à 10 m / 33 pi
Profils de support Bluetooth®	A2DP v1.2, AVRCP v1.4, HFP v1.5
Plage des fréquences Bluetooth®	2,4 GHz

Intertek

Ce poste d'alimentation est homologué ETL/cETL

Mode d'emploi

Montage au mur

1. Trouvez un emplacement convenable sur un mur (bois) à l'intérieur pour l'installation du poste d'alimentation.

Conseil : Fixez le poste d'alimentation au mur au-dessus de votre établi et placez les lumières de sorte à ce qu'elles créent un bon éclairage de travail pour les travaux légers.

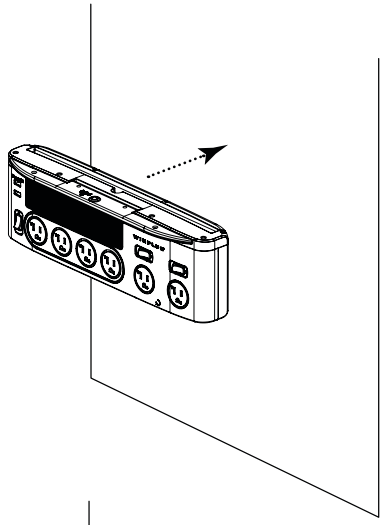

2. Repérez la plaque de montage et utilisez un niveau à bulle pour la niveler sur la surface du mur.

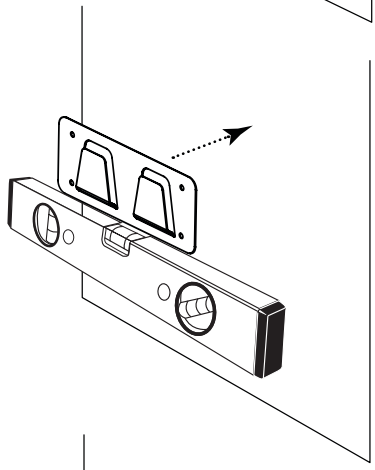

3. Percez des trous de guidage de 3/32-inch (3/32 po / 2,4 mm) de diamètre, pour les quatre coins de la plaque de montage. Utilisez ensuite les 4 vis à bois et le tournevis pour fixer la plaque de montage au mur. Ne pas serrer les vis de façon excessive - il faut seulement qu'elles soient solides.

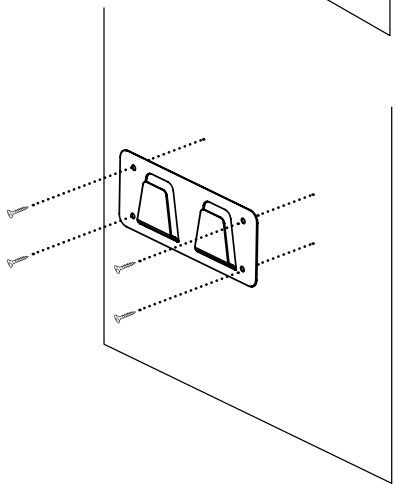

4. Accrochez le poste d'alimentation à la plaque de montage.

Remarque : Le montage du poste d'alimentation sur une cloison sèche, du plâtre ou de la maçonnerie peut exiger des vis et des chevilles supplémentaires (non fournies).

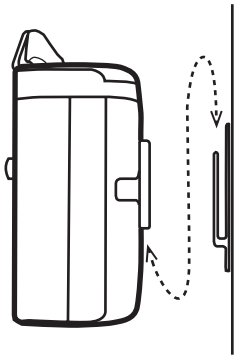

Montage sur panneau perforé

1. Trouvez un emplacement convenable sur un panneau perforé à l'intérieur pur l'installation du poste d'alimentation.

2. Poussez les ancrages à panneau perforé aux emplacements souhaités sur un panneau perforé, pour les quatre coins de la plaque de montage. Utilisez ensuite le tournevis pour fixer la plaque de montage sur le panneau perforé à l'aide de 4 vis. Ne pas serrer les vis de façon excessive - il faut seulement qu'elles soient solides.

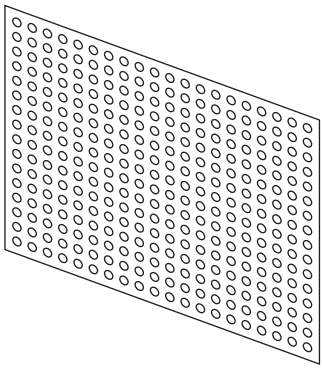

3. Accrochez le poste d'alimentation à la plaque de montage.

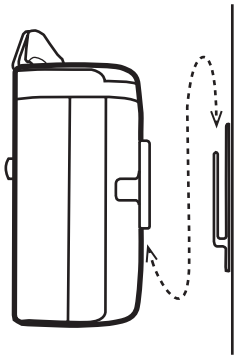

Direction du cordon d'alimentation

La fente du cordon d'alimentation se trouve à l'arrière du poste d'alimentation. Vous pouvez choisir une des deux directions pour acheminer le cordon, au besoin.

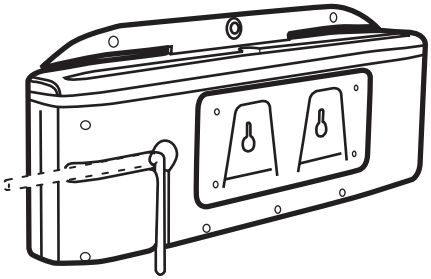

Utilisation de la lampe de travail à DEL

1. Mettez le interrupteur d'alimentation en marche.
2. D'une main, tournez les lumières à DEL à la position désirée.
3. Allumez la lampe de travail à DEL à l'aide de l'interrupteur de lampe à DEL. Vous pouvez appuyer une fois pour activer le réglage de lumière faible. Appuyez une deuxième fois pour activer le réglage élevé. Appuyez à nouveau pour éteindre la lampe.

Utilisation des prises d'alimentation

1. Assurez-vous que les interrupteurs d'alimentation sont à la position d'arrêt et que le voyant rouge des interrupteurs n'est pas allumé.
2. Branchez l'appareil au poste d'alimentation.
3. Mettez les interrupteurs d'alimentation en marche.
4. Lorsque vous avez fini d'utiliser l'appareil, mettez les interrupteurs d'alimentation en position d'arrêt.

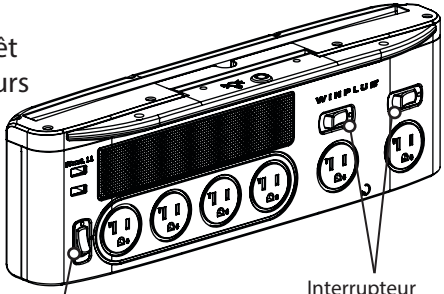

Interrupteur d'alimentation pour les prises à espacement large

Interrupteur d'alimentation pour 4 prises d'alimentation standard

Utilisation des haut-parleurs Bluetooth®

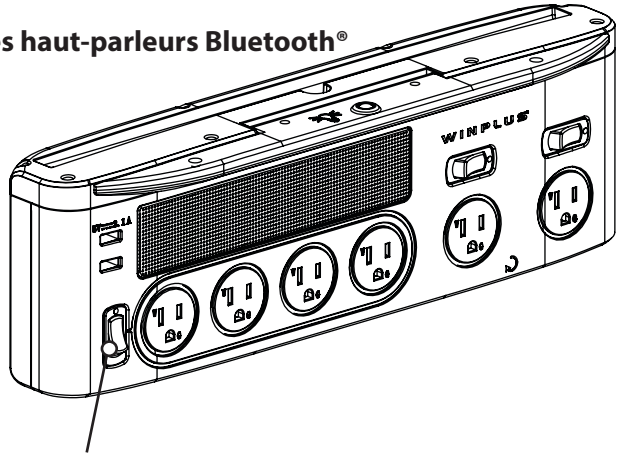

1. Allumez le haut-parleur Bluetooth® à l'aide de l'interrupteur d'alimentation principale (consultez la figure ci-dessus).
2. Activez la fonction Bluetooth® sur votre appareil et cherchez le haut-parleur Bluetooth® **« Winplus »** (consultez les instructions de votre appareil pour ajouter ou configurer une connexion Bluetooth).
3. Une fois que le haut-parleur Bluetooth® ont été détectés, sélectionnez-les pour les connecter.
4. Si votre appareil vous demande un mot de passe, entrez « 0000 » sur votre appareil.
5. Une fois connecté, vous pouvez faire jouer de la musique par le haut-parleur Bluetooth®.

Conseil : Le haut-parleur Bluetooth® ne sont pas conçus pour les appels téléphoniques, et ils seront temporairement désactivés lors d'un appel entrant sur un téléphone intelligent. Le haut-parleur s'allument à nouveau lorsque l'appel est terminé.

Conseil : Protégez votre audition contre une longue exposition de sons forts à un volume élevé. Dans un environnement différent, réglez le volume à un niveau approprié. Ne pas tenir ou placer le poste d'alimentation près des oreilles.

Garantie limitée

Ce produit Winplus comporte une garantie d'un an contre les défauts de fabrication et de matériaux. Ce produit n'est pas garanti contre l'usure ou le bris en raison d'une mauvaise utilisation ou d'abus.

Si au cours de la période de garantie d'un an, votre nouveau produit s'avère défectueux, Winplus North America procédera gratuitement à la réparation du défaut ou au remplacement du produit, selon les conditions suivantes :

- Toutes les réparations doivent être faites par Winplus North America.
- Toute réclamation en vertu de la garantie doit être accompagnée du coupon de caisse ou du reçu d'achat.
- L'équipement ne doit pas avoir été modifié ni endommagé par suite de négligence, d'un accident, d'une utilisation incorrecte ou d'une installation, d'une utilisation ou d'un entretien non conforme aux directives.
- La garantie ne couvre pas le remplacement des pièces résultant de leur usure normale.
- La réparation ou le remplacement des pièces fournies par Winplus North America en vertu des présentes sont couverts seulement pendant la période valide de la garantie originale.
- Cette garantie ne couvre que les réparations ou le remplacement. Elle ne couvre pas les coûts inhérents à l'installation, la désinstallation ou la réinstallation du produit.

RESPONSABILITÉS DU PROPRIÉTAIRE : Winplus North America ne ménage aucun effort pour honorer sa garantie dans un délai raisonnable. POUR TOUTE QUESTION AU SUJET DU SERVICE REÇU, OU POUR DE L'ASSISTANCE EN VUE D'OBTENIR DU SERVICE, VEUILLEZ COMPOSER LE 1-866-294-9244 (SANS FRAIS) PENDANT LES HEURES D'OUVERTURE, SOIT DE 9 H À 17 H DU LUNDI AU VENDREDI.

REMARQUE : Le numéro sans frais n'est valide QUE pour les clients de l'Amérique du Nord. Consultez la partie traitant du service à la clientèle pour obtenir les numéros de téléphone des autres régions ou bureaux.

Pour obtenir du service à la clientèle ou du support technique, veuillez nous téléphoner au 1.866.294.9244 ou envoyer un courriel à customercare@winplususa.com. Si nous déterminons à ce moment la nécessité d'un appareil de rechange, le représentant du support technique émettra une autorisation de retour et vous informera de la procédure à suivre pour obtenir un nouvel appareil.
Winplus North America n'offre aucune autre garantie outre la garantie expresse limitée mentionnée aux présentes.

Énoncé de conformité FCC/IC

Cet appareil est conforme à la partie 15 des Règles de la FCC et aux normes RSS exemptes de licences d'Industrie Canada. L'utilisation est assujettie aux deux modalités suivantes : (1) Cet appareil ne doit causer aucune interférence nuisible, et (2) cet

appareil doit accepter la réception de toute interférence, y compris celles pouvant nuire à son bon fonctionnement.

CAN ICES-3(B)/NMB-3(B)

Le fabricant ne saura être tenu responsable des interférences radio ou de télévision causées par des modifications ou des changements non autorisés de cet appareil. De tels modifications ou changements sont susceptibles d'entraîner la révocation de l'autorisation d'utilisation de l'appareil.

Cet émetteur radio (IC : 7297A-PB55726) a reçu l'approbation d'Industrie Canada relativement à son fonctionnement avec les types d'antennes indiqués ci-dessous avec le gain admissible maximum spécifié. Les types d'antennes ne figurant pas dans cette liste, ayant un gain supérieur au gain maximum indiqué pour ce type, sont strictement interdits pour une utilisation avec cet appareil.

Cet appareil a été testé et s'est avéré conforme aux limites applicables à un appareil numérique de classe B, en vertu de la partie 15 des Règles de la FCC. Ces limites sont établies de manière à assurer une protection raisonnable contre les interférences nuisibles dans une installation résidentielle. Cet appareil produit, utilise et peut émettre une énergie de haute fréquence et, s'il n'est pas installé et utilisé en conformité avec les instructions, il peut causer des interférences nuisibles aux communications radio. Il n'y a, toutefois, aucune garantie que des interférences ne se produiront pas dans une installation particulière. Si cet appareil cause effectivement des interférences nuisibles à la réception de la radio ou de la télévision, ce qu'on peut établir en mettant l'appareil en marche et à l'arrêt, nous encourageons l'utilisateur à tenter de corriger l'interférence par une ou plusieurs des mesures suivantes :

- Réorienter ou déplacer l'antenne de réception
- Accroître la séparation entre l'appareil et le récepteur
- Brancher l'appareil dans une prise ou un circuit autre que celui auquel le récepteur est branché
- Consulter un vendeur ou un technicien radio/TV expérimenté pour obtenir de l'aide

Le dispositif a été évalué répondre aux exigences relatives à l'exposition RF générale.

Pour conserver la conformité aux directives de la FCC se rapportant à l'exposition aux interférences RF, cet appareil doit être installé et utilisé à une distance minimale de 20 cm entre le radiateur et d'un corps.

Bluetooth®

Le mot servant de marque et les logos Bluetooth® sont des marques déposées appartenant à Bluetooth SIG, Inc. et toute utilisation de ces marques par Winplus North America, Inc. est faite en vertu d'une licence. Les autres marques de commerce et les autres noms de marque sont détenus par leurs propriétaires respectifs.

FAQ

Questions	Réponses
Ce produit est-il compatible aux fiches de 15 A mises à la terre ?	Oui, le courant maximum de 15 A (1875 W) s'applique à ce produit. Ce courant de sortie est suffisant pour la plupart des appareils électriques ménagers.
Que sont les prises à espacement large ?	Les prises à espacement large vous permettent d'utiliser de plus grands chargeurs sans bloquer les autres prises du poste d'alimentation. Cela garantit que vous pouvez avoir jusqu'à 6 prises branchées en même temps.
Puis-je brancher le poste d'alimentation à des rallonges ou à d'autres barres multiprises ?	Non, le poste d'alimentation ne doit pas être branché à une rallonge ou à d'autres barres multiprises.
Le poste d'alimentation peut-il être installé à l'extérieur ?	Non, le poste d'alimentation est conçu uniquement pour un usage à l'intérieur. Il ne doit être installé que dans un endroit où il est protégé de l'humidité.
Puis-je remplacer les DEL ?	Non, les DEL longue durée de ce produit ne sont pas remplaçables.
Quelle est la durée de vie prévue pour la lampe à DEL du produit ?	30 000 heures ou environ 15 ans d'utilisation type.
Dans quelle mesure les lampes à DEL peuvent-elles être tournées ?	Les lampes à DEL peuvent être tournées jusqu'à 90° ; ce qui peut fournir un bon éclairage de travail pour les travaux légers.
Quel est le mot de passe pour connecter le haut-parleur Bluetooth® ?	Vous pouvez entrer « 0000 » comme mot de passe.

DISTRIBUÉ PAR:
COSTCO WHOLESALE CORPORATION P.O. BOX 34535
SEATTLE, WA 98124-1535, USA
TEL: 1-800-774-2678
WWW.COSTCO.COM

FABRIQUÉ EN CHINE

Have a comment or question? Email us at customercare@winplususa.com
or visit us online at **www.winplus.com**
WINPLUS®
820 South Wanamaker Ave., Ontario, CA 91761, USA | Tel: 866-294-9244
© 2016 Winplus North America Inc. All rights reserved.

WINPLUS®

POWER STATION

WITH BLUETOOTH® SPEAKER AND LED WORK LIGHT™/MC/MR

ITM. / ART. 689101
Model: PB55726

INSTRUCCIONES DE CUIDADO Y USO

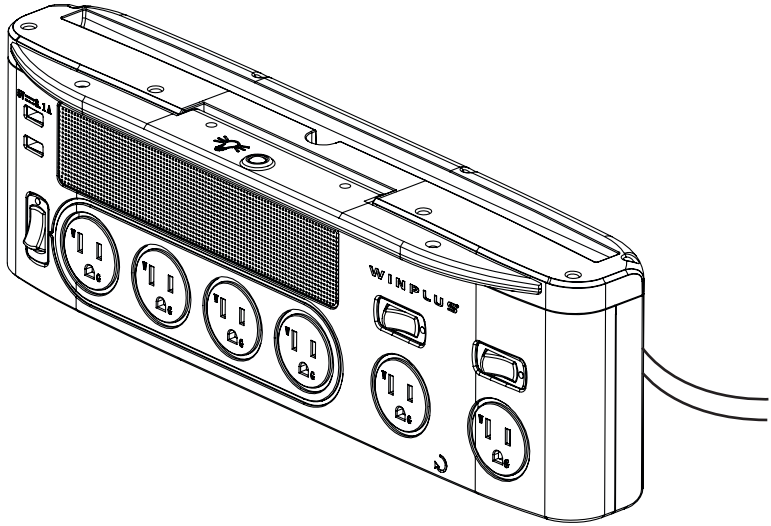

IMPORTANTE, CONSERVAR PARA FUTURA REFERENCIA: LEA CUIDADOSAMENTE

Para obtener ayuda con el ensamblaje o la instalación, piezas y servicio al cliente, llámenos al 1-866-294-9244 (inglés), Lunes a viernes, 8 a.m. a 5 p.m., Tiempo del Pacífico, envíenos un correo electrónico a info@winplususa.com

820 South Wanamaker Ave., Ontario, CA 91761, USA

www.winplus.com

Instrucciones de seguridad

Lea cuidadosamente este manual antes de usar el producto por primera vez y manténgalo en un lugar seguro para referencia futura, junto con el recibo de compra y caja de empaque. Las precauciones de seguridad incluidas aquí reducen el riesgo de incendio, descarga eléctrica y lesiones cuando se acatan correctamente. Siga todas las instrucciones y tome nota de todas las advertencias para reducir el riesgo de incendio o descarga eléctrica.

PRECAUCIÓN: RIESGO DE DESCARGA ELÉCTRICA. NO ABRIR

El símbolo de rayo con punta de flecha, dentro de un triángulo equilátero, pretende alertar al usuario de la presencia de "voltaje peligroso" no aislado dentro de la caja del producto que puede ser de magnitud suficiente para constituir un riesgo de choque eléctrico para las personas.

El signo de exclamación dentro del triángulo equilátero pretende alertar al usuario a la presencia de instrucciones importantes de operación y mantenimiento (servicio) en la literatura que acompaña al aparato.

- Lea estas instrucciones.
- Conserve estas instrucciones.
- Tome en cuenta todas las advertencias.
- Siga todas las instrucciones.
- No use este aparato cerca del agua.
- Límpielo solamente con un trapo seco.
- No bloquee ninguna rendija de ventilación. Instale de acuerdo con las instrucciones del fabricante.
- No lo instale cerca de fuentes de calor tales como radiadores, rejillas de calefacción, estufas u otros aparatos (incluyendo amplificadores) que producen calor.
- No anule la finalidad de proveer seguridad de la clavija con conexión a tierra. Una clavija con conexión a tierra tiene dos hojas y una tercera punta para tierra. La hoja ancha o la tercera punta se proveen para su seguridad. Si la clavija provista no encaja en su tomacorriente, consulte a un electricista para que reemplace el tomacorriente obsoleto.
- Proteja el cable de corriente de que alguien camine sobre él o sea presionado, espe cialmente en las clavijas, en los receptáculos de conveniencia y en el punto en donde sale del aparato.

- Solamente use aditamentos/accesorios especificados por el fabricante.
- Use solamente la placa de montaje especificada por el fabricante, o la que se vende con el aparato. Cuando se usa la placa de montaje, tenga cuidado al mover la combinación de placa de montaje/aparato para evitar lesiones ocasionadas por una caída del equipo.
- Desconecte este aparato durante una tormenta eléctrica o cuando no se utilice du rante largos períodos de tiempo.
- Solicite todas las reparaciones a personal de servicio cualificado. Se requiere servicio cuando el aparato ha sido dañado de cualquier manera, tal como un cable de corriente o clavija dañada, cuando se ha derramado líquido o han caído objetos dentro del aparato, cuando el aparato ha estado expuesto a la lluvia o a la humedad, cuando no funciona normalmente, o se ha caído.
- Una toma de corriente móvil provista con funciones de iluminación auxiliares no es para instalación permanente. No monte en forma permanente ni retire la clavija para crear una conexión permanente al sistema eléctrico.
- La placa con las marcas de precaución y calificación están ubicadas en la parte trasera de la caja del aparato.
- PRECAUCIÓN: Para reducir el riesgo de descarga eléctrica, debe mantenerse la tierra en el pivote central de esta clavija.
- Un aparato con una terminal aterrizada de protección debería conectarse a un toma corriente de la red que tenga protección de conexión a tierra.
- La clavija de la red o acoplador del aparato se usa como el dispositivo de desconexión; el dispositivo de desconexión deberá estar siempre disponible para ser operado.
- ADVERTENCIA: Este aparato debe estar firmemente asegurado a la pared de acuerdo con las instrucciones de instalación. Hacer caer, sacudir o mecer la máquina puede causar lesiones o la muerte.
- ADVERTENCIA: Para reducir el riesgo de incendio o descarga eléctrica, no exponga este aparato a la lluvia o la humedad.
- El aparato no deberá estar expuesto a goteo o salpicaduras y no deberán colocarse sobre el aparato objetos llenos de líquidos, tales como jarrones.
- Importante: Para su uso en interiores y ubicaciones secas solamente
- Siga cuidadosamente todas las instrucciones para ensamblaje y montaje. Pruebe la fuerza de la fijación a la pared antes de usar el producto.
- La ranura para sostener una tableta/un teléfono inteligente está diseñada solamente para conectarse a una tableta o a teléfonos inteligentes. Favor de no recargar el producto con un peso excesivo.
- No lo conecte a otra barra de energía o cable de extensión

- No usar si el cable de alimentación de corriente se daña o se rompe
- Siempre tenga cuidado cuando opere cualquier dispositivo eléctrico
- No mire directamente a los LED cuando estén en funcionamiento
- Manténgalo alejado de líquidos, aceites, gasolina y productos químicos.
- Este no es un juguete
- Manténgalo alejado de los niños
- Supervise a los niños pequeños para asegurarse de que no jueguen con el producto
- Los LED de larga vida no pueden reemplazarse
- La estación de energía montada en la pared no tiene partes a las que se les pueda dar servicio. Abrir el producto anulará su garantía.
- Apáguelo cuando no lo esté usando

PRECAUCIÓN: Riesgo de descarga eléctrica. No coloque ningún líquido ni contenedores de líquidos sobre la estación de energía.
PRECAUCIÓN: Riesgo de descarga eléctrica. No lo use en o cerca de ubicaciones húmedas, como cocinas o baños.
PRECAUCIÓN: Riesgo de incendio eléctrico. No cargue dispositivos eléctricos mientras esté guardado en el compartimento de almacenamiento.

Contenidos del paquete

Separe todas las partes antes de la instalación. Lea las instrucciones antes de la instalación.

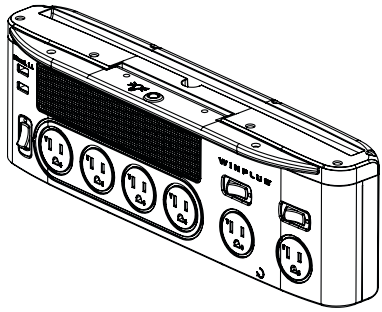

1 x estación de energía con altavoz Bluetooth® y luz de trabajo LED

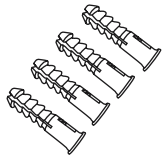

4 x soportes plásticos de tablero

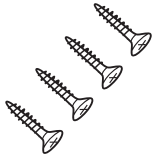

4 x tornillos de madera No. 8

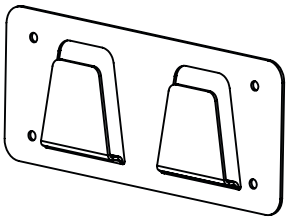

1 x lámina de montaje

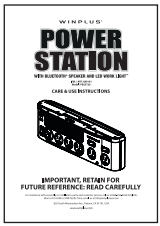

1 x manual de instrucciones

Herramientas que se necesitan (no incluidas)

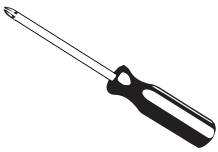

Destornillador de cabeza Phillips

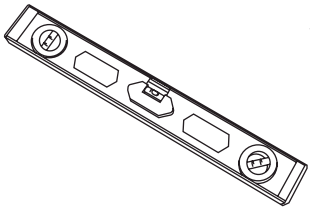

Nivel de burbuja

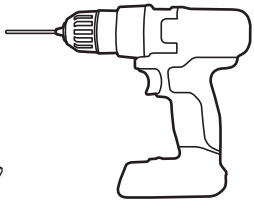

Taladro, y broca de 3/32 pulgadas / 2.4 mm

Visión general del producto

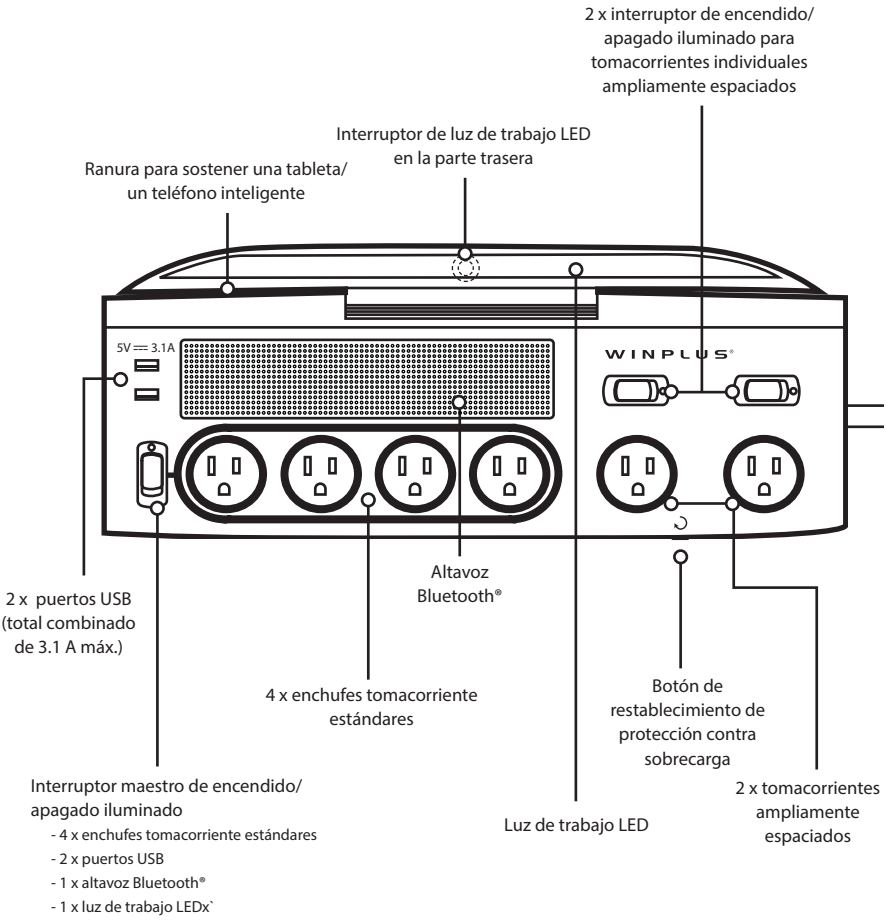

Características

- Barra de energía 3-en-1, luz de trabajo LED, altavoz Bluetooth®.
- Tomacorrientes de 6 x 120 V (2 x tomacorrientes ampliamente espaciados)
- 2 x puertos USB (total combinado de 3.1 A)
- Bluetooth® speaker
- Poderosa luz de trabajo LED con rotación de 90^0
- Sostén para teléfono inteligente/tableta
- Interruptores iluminados para la energía maestra encendido/apagado y toma corrientes individuales ampliamente espaciados
- Interruptores individuales para la luz LED
- Cable de energía 1.8 metros / 6 pies
- Protección contra sobrecarga

Especificaciones técnicas

Voltaje y corriente de entrada	125Vac, 60Hz, 15A
Vataje máximo	1875W
Salida de luz	420 Lumens
Dimensiones del producto	390 mm / 15.35 in x 88 mm / 3.46 in x 126 mm / 4.96 in
Peso del producto	1.3 kg / 2.9 lb
Longitud del cable de energía	1.8 m / 6 pies
Ubicación	En interiores, uso con montaje de pared únicamente
Especificación del altavoz Bluetooth®	Bluetooth 3.0 Dos altavoces, cada de 3W, con impedancia de 4Ω
Rango de operación de Bluetooth®	Hasta 10 m / 33 pies
Perfiles de apoyo de Bluetooth®	A2DP v1.2, AVRCP v1.4, HFP v1.5
Rango de frecuencia de Bluetooth®	2.4 GHz

C ETL CM LISTED US

Intertek

Esta estación de energía está listada como ETL/cETL

Instrucciones

Montaje en la pared

1. Encuentre una pared de habitación adecuada (madera) para montar la estación de energía.

Consejo: Fije la estación de energía a la pared sobre su mesa de trabajo, y posicione las luces para proveer iluminación de trabajo para tareas pequeñas.

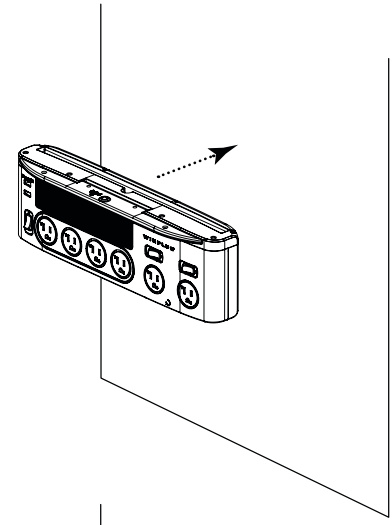

2. Ubique la placa de montaje y use un nivel de burbuja para nivelarlo en la superficie de la pared.

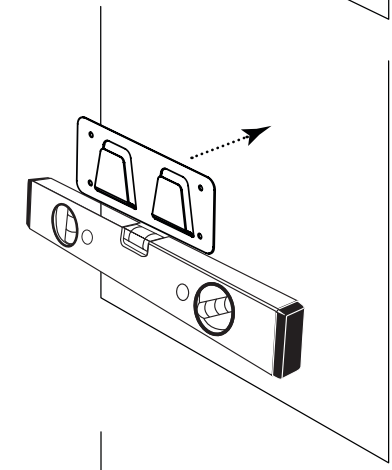

3. Perfore orificios pilotos con diámetros de 3/32 pulgadas / 2.4 mm, para las cuatro esquinas de la placa de montaje. Luego use los 4 tornillos para madera y destornillador para fijar la placa de montaje a la pared. No sobreapriete los tornillos: apriételos ajustados solamente.

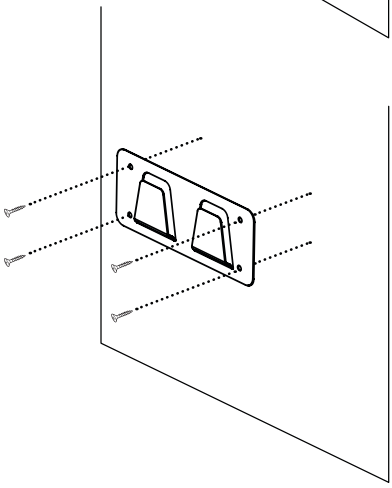

4. Cuelgue la estación de energía en la placa de montaje.

Nota: Montar la estación de energía en panel de yeso, enjarrado o mampostería puede requerir tornillos adicionales y anclas (no incluidas).

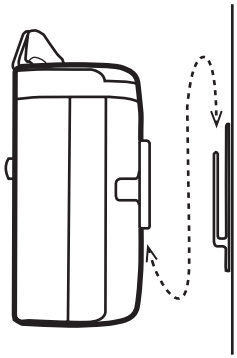

Montaje en un tablero

1. Encuentre una pared de habitación adecuada (madera) para montar la estación de energía.

2. Empuje las anclas para tablero en los puntos deseados en el tablero, para las cuatro esquinas de la placa de montaje. Luego utilice el destornillador para fijar la placa de montaje en el tablero con 4 tornillos. No sobreapriete los tornillos: apriételos ajustados solamente.

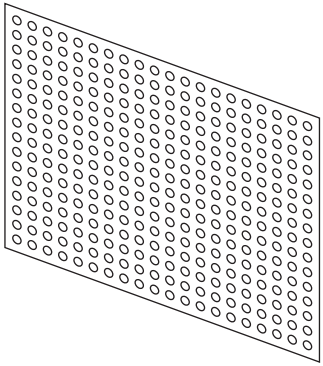

3. Cuelgue la estación de energía en la placa de montaje.

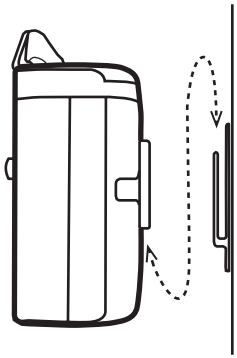

Dirección del cable de energía

La ranura del cable de energía se provee en la parte trasera de la estación de energía. Usted puede elegir cualquier dirección para dirigir el cable según se necesite.

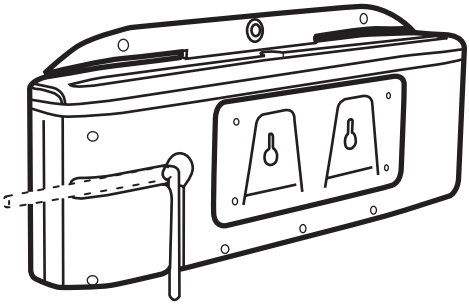

Uso de las luces LED de trabajo

1. Encienda el interruptor de corriente.
2. Use su mano para voltear las luces LED a la posición deseada.
3. Encienda la luz LED de trabajo con el interruptor de luces LED. Puede oprimir una vez para encender el nivel de luz baja. Oprima una segunda vez para encender el nivel de luz alta. Oprima una vez más para apagar la luz.

Uso de los enchufes de energía

1. Asegúrese de que los interruptores de corriente estén apagados y de que las luces rojas de los interruptores no estén iluminadas.
2. Conecte su dispositivo a la estación de energía.
3. Encienda los interruptores de corriente.
4. Cuando haya terminado de utilizar el dispositivo, apague todos los interruptores.

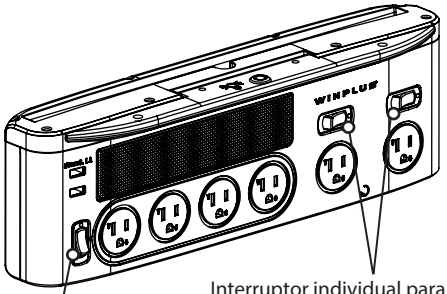

Uso del altavoz Bluetooth®

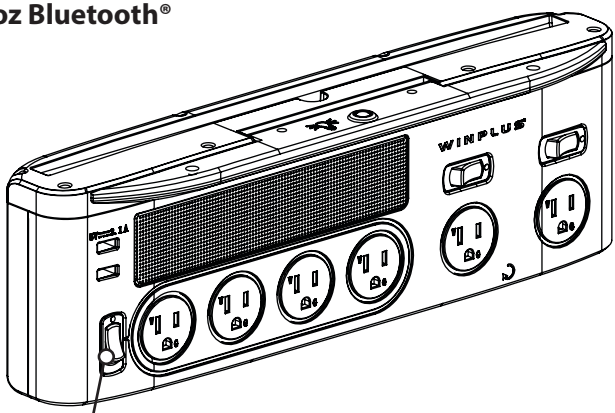

Interruptor maestro de encendido/apagado iluminado

1. Encienda el altavoz Bluetooth® con el interruptor maestro (consulte la imagen anterior).
2. Encienda la función Bluetooth® en su dispositivo, y busque el altavoz Bluetooth® "Winplus" (busque en las instrucciones de su dispositivo para añadir una conexión Bluetooth).
3. Una vez que el altavoz Bluetooth® haya sido detectado, selecciónelos para conectarse.
4. Si su dispositivo le pide una contraseña, ingrese '0000' en su dispositivo.
5. Una vez conectado, puede reproducir la música a través del altavoz Bluetooth®

Consejo: El altavoz Bluetooth® no es para llamadas telefónicas, y será apagado temporalmente cuando entre una llamada en el teléfono inteligente. El altavoz se encenderá de nuevo cuando termine la llamada.

Consejo: Proteja su audición de larga exposición a sonidos fuertes de alto volumen. Fije el volumen a un nivel apropiado en un ambiente diferente. No sostenga ni coloque la estación de energía cerca de sus oídos.

Garantía limitada

Este producto Winplus tiene una garantía de un año contra defectos de mano de obra y materiales. Este producto no está garantizado contra el uso o rotura debida al uso indebido y/o abuso.

Si durante el período de 1 año de garantía su producto resulta ser defectuoso, Winplus North America reparará dicho defecto o reemplazará el producto sin costos por las piezas o la mano de obra; esto está sujeto a las siguientes condiciones:

- Todas las reparaciones deben ser llevadas a cabo por Winplus North America.
- Todos los reclamos de garantía deben estar acompañados por una copia de la factura de venta o comprobante de venta.
- El equipo no debe haber sido alterado o dañado debido a negligencia, accidente, funcionamiento inadecuado o por no cumplir las instrucciones del producto para su instalación, uso o cuidado.
- El reemplazo de las piezas se excluye de la garantía cuando éste es necesario debido al desgaste normal.
- Las piezas de repuesto o reemplazo suministradas por Winplus North America conforme a esta garantía están protegidas solo por el período restante de la garantía original.
- Esta es únicamente una garantía de "reparación o reemplazo" y no cubre los costos incurridos de la instalación, extracción o reinstalación del producto .

RESPONSABILIDADES DEL PROPIETARIO: Winplus North America hará todo lo posible para brindar el servicio de garantía dentro de un período razonable de tiempo. SI TIENE PREGUNTAS SOBRE EL SERVICIO RECIBIDO O SI DESEA OBTENER ASISTENCIA DE SERVICIO, LLAME SIN CARGO AL 1.866.294.9244 DURANTE EL HORARIO DE ATENCIÓN AL PÚBLICO DE LUNES A VIERNES DE 9 A.M. A 5 P.M.

NOTA: El número de teléfono sin cargo SOLO es para clientes de Norteamérica. Consulte la sección del servicio de atención al cliente para obtener los números de atención al público de otras regiones u oficinas.

Para comunicarse con atención al cliente y soporte técnico, comuníquese al 1.866.294.9244 o envíe un correo electrónico a customercare@winplususa.com.
Si en ese momento se determina que es necesaria una unidad de reemplazo, el representante de soporte técnico emitirá una Autorización de devolución y le indicará cómo obtener la unidad nueva.

Winplus North America no formula otras garantías de ningún tipo además de la garantía expresa limitada establecida en el presente.

Declaración de cumplimiento FCC/IC

Este dispositivo cumple con la parte 15 de las reglas de la FCC y el/los estándar(es) RSS exentos de licencia de Industry Canada. La operación está sujeta a las siguientes dos condiciones: (1) Este dispositivo no produce interferencias negativas y (2) este dispositivo debe aceptar cualquier interferencia recibida, incluidas aquellas que puedan provocar el funcionamiento no deseado.

CAN ICES-3(B)/NMB-3(B)

El fabricante no es responsable de ninguna interferencia de radio y televisión causada por modificaciones o cambios no autorizados a este equipo. Dichas modificaciones o cambios podrían invalidar la autoridad del usuario para operar el equipo.

Este radiotransmisor (IC: 7297A-PB55726) ha sido aprobado por Industry Canada para operar con los tipos de antenas enumerados enseguida con la máxima ganancia permisible indicada. Los tipos de antena no incluidos en esta lista, que tienen una ganancia mayor que la ganancia máxima indicada para ese tipo, están estrictamente prohibidos para su uso con este dispositivo.

Este equipo ha sido comprobado y cumple con los límites de un dispositivo digital de Clase B conforme a la Parte 15 de las reglas de la FCC. Estos límites están diseñados para brindar una protección satisfactoria contra la interferencia negativa en una instalación residencial. Este equipo genera, utiliza y puede irradiar energía de frecuencias de radio y, si no se instala y utiliza según las instrucciones, puede provocar interferencias negativas para las comunicaciones radiales. Sin embargo, no existen garantías de que la interferencia no se producirá en una instalación determinada. Si este equipo provoca interferencias negativas a la recepción de radio o televisión, las cuales pueden determinarse enciendo y apagando el equipo, se alienta al usuario a intentar corregir la interferencia con una de las siguientes medidas:

- Vuelva a orientar o reubicar la antena receptora
- Aumente la distancia de separación entre el equipo y el receptor
- Conecte el equipo a una toma de un circuito diferente al que el receptor está conectado
- Comuníquese con un distribuidor o un técnico con experiencia en radios y TV para obtener ayuda

Este dispositivo ha sido evaluado para cumplir con el requisito de exposición general a radiofrecuencias (RF).

Para mantener cumplimiento con los lineamientos de exposición a RF de la FCC, este equipo debería ser instalado y operado con una distancia mínima de 20 cm entre el radiador y su cuerpo.

La marca y los logos de la palabra Bluetooth® son marcas comerciales registradas propiedad de Bluetooth SIG, Inc. y cualquier uso de tales marcas por parte de Winplus North America, Inc. se efectúa bajo licencia. Otras marcas comerciales y nombres comerciales son los de sus respectivos propietarios.

Preguntas frecuentes

Preguntas	Respuestas
¿Es este producto compatible con clavijas aterrizadas de 15 A?	Si, una corriente máxima de 15 A (1875 W) es aplicable a este producto. La salida actual es suficiente para la mayor parte de los productos eléctricos del hogar.
¿Qué son los tomacorrientes ampliamente espaciados?	Los tomacorrientes ampliamente espaciados le permiten usar cargadores más grandes sin bloquear a otros en la estación de energía. Esto asegura que pueda tener hasta seis enchufes conectados a la vez.
¿Puedo conectar la estación de energía a un cable de extensión o a otras barras de energía?	No, la estación de energía no debería ser conectada a un cable de extensión o a otras barras de energía.
¿Puede montarse la estación de energía en el exterior?	No, la estación de energía es solamente para uso en interiores. Debería montarse solamente en un área en la que esté protegida contra la humedad.
¿Puedo reemplazar los LED?	No, los LED de larga vida en este producto no pueden reemplazarse.
¿Cuál es el tiempo de vida esperado de una luz LED integrada?	30,000 horas o aproximadamente 15 años de uso normal
¿Qué tanto pueden girarse las luces LED?	Las luces LED pueden girarse a 90^0 lo que puede proporcionar luz de trabajo para tareas pequeñas
¿Cuál es la contraseña para conectar el altavoz Bluetooth®?	Puede ingresar '0000' como contraseña

DISTRIBUIDO POR:
COSTCO WHOLESALE CORPORATION P.O. BOX 34535
SEATTLE, WA 98124-1535, USA
TEL: 1-800-774-2678
WWW.COSTCO.COM

HECHO EN CHINA

Have a comment or question? Email us at customercare@winplususa.com or visit us online at **www.winplus.com**

WINPLUS®
820 South Wanamaker Ave., Ontario, CA 91761, USA | Tel: 866-294-9244

© 2016 Winplus North America Inc. All rights reserved.