VISUAL PRESENTER
L-12G クイックスタートガイド

ELMO

6X1VLKA01 R0-Xxx

● 内容物を確認する

● 準備する

●セットアップ

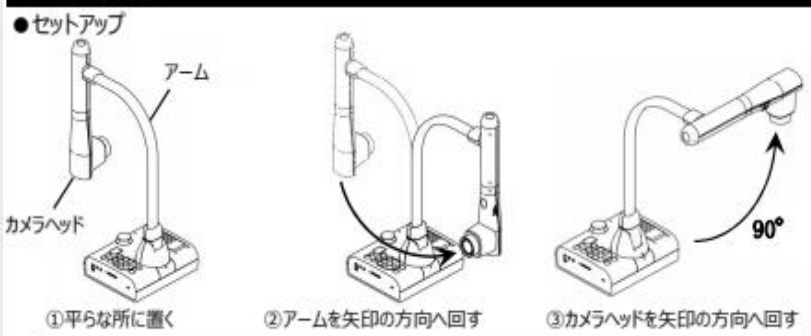

注意 アームを回転する際は、アーム部を持ってください。カメラヘッド部を持たないようにしてください。

●モニターなどを接続する

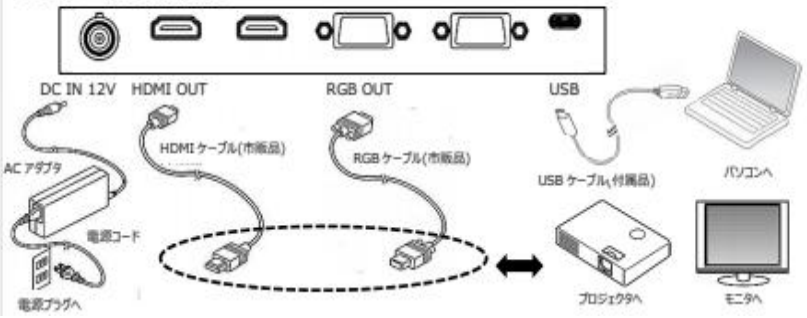

● 使ってみる

1. 電源 ON

ACアダプタを接続する

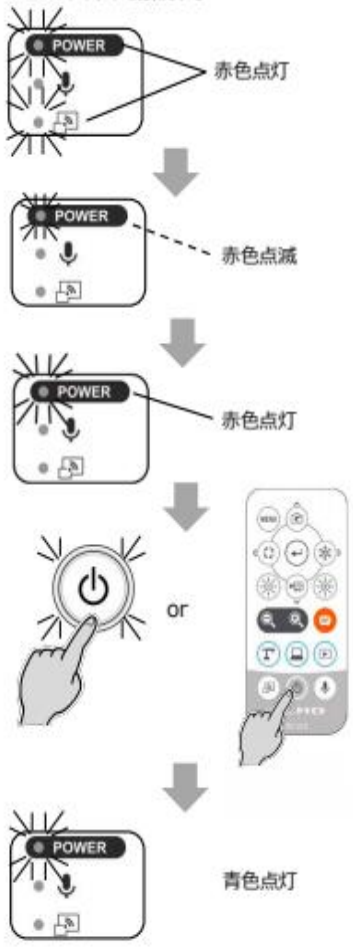

2. カメラの映像が出ます

3. 見せたいものを置く

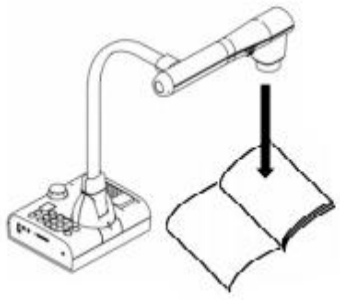

ズーム

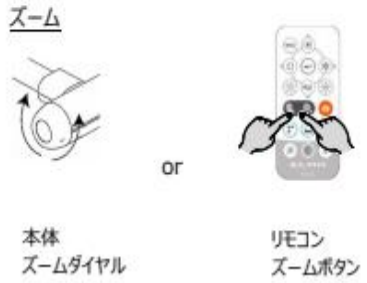

ピント合わせ

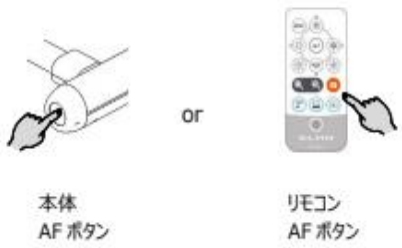

● 詳しい使い方

取扱説明書・操作方法動画については、下記 URL をご参照ください。
URL：https://www.elmo.co.jp/products/ps-ICT-edu-solution.html

VISUAL PRESENTER
TT-12G / L-12G Quick Start Guide

ELMO

● Package contents

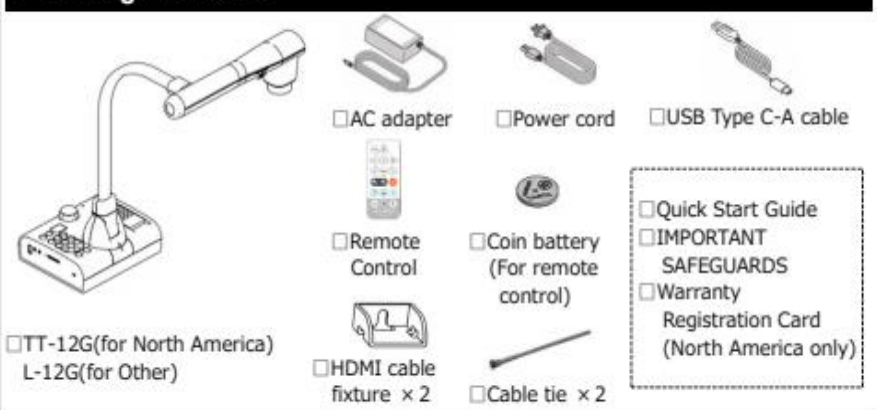

● Preparation

●Setting up

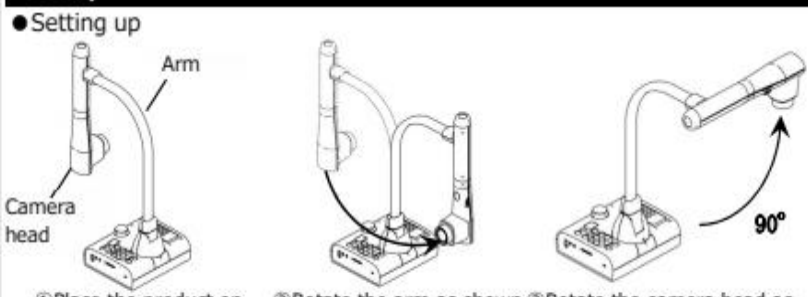

Caution Hold the arm when rotating the arm. Do not hold the camera head.

●Connecting to a projector or a display monitor

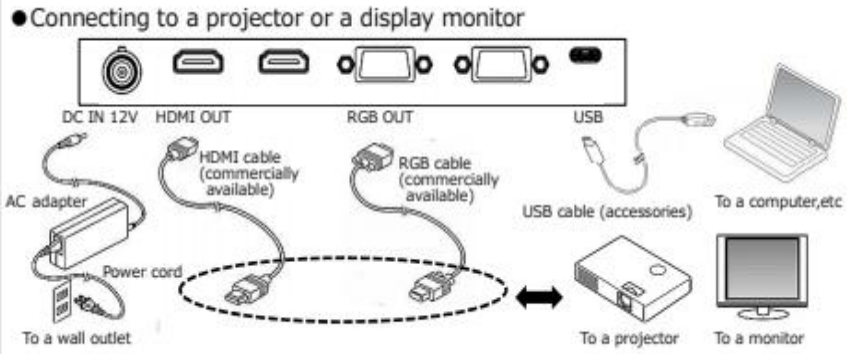

● Using the product

1. Turn on the power.

Connect the AC adapter

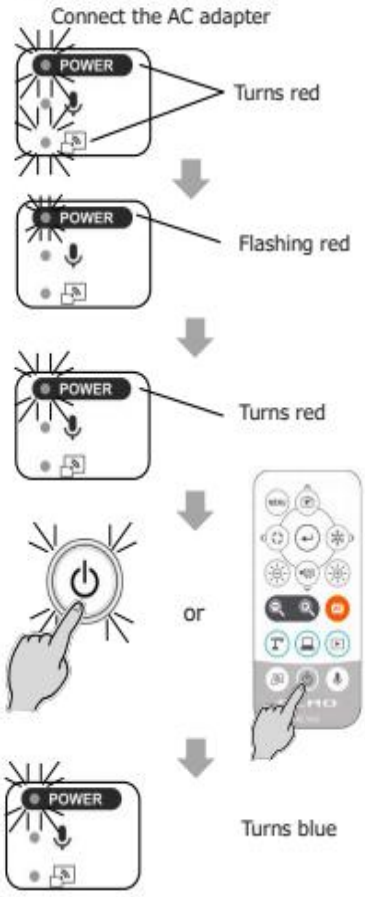

2. The camera image is displayed.

3. Place an object to be displayed under the camera.

Zooming

Focusing

● Detailed usage of the product

For detailed information about the Instruction Manual and tutorial videos, refer to the following website:

https://www.elmousa.com/ https://www.elmoeurope.com/index.php/en/

5G WIFI indoor used only：
Slave station: The transmission of radio equipment is indoors use only (Except when communicating with 5.2GHz high power base stations or relay stations)

ELMO 6X1VLKA06 R0-Xxx

L-12G / TT-12G IMPORTANT SAFEGUARDS

日本語

安全上のご注意

ご使用前に必ず本書の安全上のご注意をお読み下さい。製品の仕様・取扱説明書は、下記ウェブサイト上でご覧ください。
https://www.elmo.co.jp

安全にお使いいただくために一必ずお守りください

この「安全上のご注意」は、本製品を安全に正しくお使いいただき、あなたや他の人々への危害や財産への損害を未然に防止するために守っていただきたい事項を示しています。ご使用前によく読んで大切に保管してください。
次の表示と図記号の意味をよく理解してから本文をお読みください。

⚠警告	この表示を無視して、誤った取り扱いをすると、人が死亡または重傷を負う可能性が想定される内容を示しています。
⚠注意	この表示を無視して、誤った取り扱いをすると、人が傷害を負う可能性が想定される内容および物的損害のみの発生が想定される内容を示しています。

図記号の意味

⚠	名称：注意 意味：注意（しなければならないこと）を示します。
⃠	名称：禁止 意味：禁止（してはいけないこと）を示します。
	名称：接触禁止 意味：接触禁止（してはいけないこと）を示します。 接触すると感電などの傷害が起こる可能性があります。
	名称：分解禁止 意味：分解禁止（してはいけないこと）を示します。 感電などの傷害が起こる可能性があります。
❗	名称：強制 意味：強制（必ずすること）を示します。
	名称：電源供給を OFF にする 意味：使用者に本製品への電源供給を OFF にするよう指示するもので、図の中に具体的な指示内容が描かれています。

⚠警告

- **異常を感じたら、電源を切り、直ちに使用をやめる**
異常状態（異常な音がする、異常に熱い、焦げ臭い、煙が出る等）のまま使用すると火災・感電の原因となります。コード（ケーブル類）を抜き、直ちに販売店にご連絡ください。
- **万一、内部に水や異物などが入った場合は、接続ケーブルを抜き電源を切り、直ちに使用をやめる**
そのまま使用すると発煙、発火、感電、故障の原因となります。
コード（ケーブル類）を抜き、直ちに、販売店にご連絡ください。
- **万一、画面が映らないなどの故障の場合には、電源供給を OFF にする**
それから販売店に修理をご依頼ください。そのまま使用すると火災・感電の原因となります。
- **万一、本機を落とし、キャビネットなどを破損した場合は、電源供給を OFF にする**
それから販売店にご連絡ください。そのまま使用すると火災・感電の原因となります。

- **ぐらついた台の上や傾いた所など、不安定な場所に置かない**
落ちたり、倒れたりして、けがの原因となります。
- **内部に水や異物を入れたり、濡らしたりしない**
発煙、発火、感電、火傷、故障の原因となります。
- **コード（ケーブル類）や AC アダプタを破損するようなことはしない**
傷つけたり、加工したり、無理に曲げたり、ねじったり、引っ張ったり、加熱したりしないでください。傷んだまま使用すると火災、感電、火傷の原因となります。
- **幼児、子供の手の届く範囲に放置しない**
コード（ケーブル類）を誤って首に巻きつけたり、足に落としたり、踏みつけたり、下敷きにしたりして、窒息やけがをする恐れがあります。
- **AC アダプタの上に重いものを乗せたり、コード（ケーブル類）を下敷きにしたりしない**
破損したり、傷ついたりして、火災・感電の原因となります。
- **LED 照明を直接見ない**
至近距離から直視すると目を痛める恐れがあります。
- **電池を乳幼児の手の届くところに置かない**
万一、飲み込んだ場合には、すぐに医師に相談してください。
- **電池を加熱、分解、改造しない**
絶縁物などを損傷させ、電池を漏液、発熱、破裂、発火させるおそれがあります。

- **風呂場、シャワー室では使用しない**
火災、感電の原因となります。

- **雷が鳴り出したら本機、コード（ケーブル類）、接続ケーブルには触れない**
感電の原因となります。
- **濡れた手で触らない**
故障、感電の原因となります。特に濡れた手で、コード（ケーブル類）の抜き差しをすると感電する恐れがあります。
- **LED 照明を長時間点灯させた場合、LED に直接触れない**
LED が熱くなりますので、火傷の恐れがあります。

- **本機の分解、修理、改造をしない**
感電の原因となります。点検・修理は、販売店にご依頼ください。

- **万一コード（ケーブル類）が傷んだら（芯線の露出、断線など）交換する**
そのまま使用すると火災、感電、火傷の原因となります。
- **コード（ケーブル類）は根元まで確実に差し込む**
差し込みが不完全だと発熱や、ほこりが付着して火災の原因となることがあります。

⚠注意

- **油煙や湯気・水滴が当たるような場所に置かない**
火災・感電の原因となることがあります。
- **湿気やほこりの多い場所に置かない**
火災・感電の原因となることがあります。
- **本製品を熱器具に近づけない**
接続ケーブル等の被ふくが溶けて、火災、感電の原因となることがあります。
- **コンセントの差し込みがゆるいときは、使用しない**
発熱して、火災の原因となります。販売店や電気工事店にコンセントの交換を依頼してください。
- **本機に乗ったり、重いものを乗せたりしない**
小さなお子様のいるご使用環境ではご注意ください。倒れたり、こわれたりしてけがの原因となることがあります。
- **キャスター付きの台に本機を設置する場合にはキャスター止めをする**
動いたり、倒れたりしてけがの原因となることがあります。

- **電源プラグを抜くときは、コードを無理に引っ張らない**
コードが傷つき、火災・感電の原因となることがあります。必ず、電源プラグ本体を持って抜いてください。

- **長期間使用しないときは、必ず電源プラグをコンセントから抜く**
火災の原因となることがあります。
- **移動させる場合は、すべてのコード（ケーブル類）が外れていることを確認のうえ、行う**
コード（ケーブル類）が傷つき、火災・感電の原因となることがあります。

使用上のご注意

■本機の使用に際しては、必ず付属のケーブルおよび AC アダプタをご使用ください。
■付属のケーブルおよび AC アダプタは本機専用です。他の機種に使用しないでください。
■AC アダプタは、販売した国に合わせたものが付属されています。日本国内で販売された製品に付属の AC アダプタは、必ず AC100V、50Hz または 60Hz でお使いください。
■保管にあたっては直射日光のあたる所、暖房器具の近くに放置しないでください。変色、変形、故障の原因となることがあります。
■湿気やほこりの多い場所、潮風の当たる場所、振動の多い所には置かないでください。
使用上の環境条件は次のとおりです。
温度：0℃～ 40℃　湿度：30%～ 85%以下(結露しないこと)
■本機の清掃は、乾いたやわらかい布で拭いてください。シンナーやベンジンなど揮発性のものは使用しないでください。
■輝点、黒点について
本機は、多くの画素により構成された CMOS エリアイメージセンサを使用しております。エリアイメージセンサの構造上、いくつか正常動作しない画素を含む場合があり、出力画面上に輝点、黒点が見られることがありますが、故障ではありません。
■落下、転倒防止のため次のことをお守りください。
・安定した台、机、テーブルの上で使用してください。決して、ぐらついた台の上や傾いたところなど、不安定な場所に置かないでください。
・使用に際し、ケーブルが引っ張られないよう配置、配線をしてください。
■カメラレンズを直接太陽に向けないでください。撮像不能になることがあります。
■LED 照明を直接見ないでください。至近距離から直視すると目を痛める恐れがあります。
■電池についてのご注意
・この製品はリチウムコイン電池を付属しております。 付属のリチウムコイン電池を飲み込まないで下さい。化学反応により傷害の危険があります。
・電池を飲み込んだ場合、2 時間足らずで重大な体内損傷を引き起こし、死に至るおそれがあります。
・電池を飲み込んでしまった場合，又は電池が体内のどこかにある疑いがある場合は直ちに医師の診断を受けてください。
・新しい電池及び使用済みの電池は子供の手の届かないところに保管してください。
・リモコンの収納部がしっかり閉まらない場合は、リモコンの使用を中止して子供の手の届かないところに保管してください。
・誤ったタイプの電池を使用しないでください。爆発する危険があります。
・電池の使用中・保管中または移動中での、過度の高温・高い標高での低気圧に晒さないでください。爆発・液漏れをもたらす可能性があります。
・電池を火中や熱した炉に破棄しないでください。爆発が起こる可能性があります。
・電池を破棄するときは、自治体の破棄処理に従ってください。
・電池を機械的な押しつぶしや切断を行わないでください。爆発が起こる可能性があります。
■マイクについて
エレクトレットコンデンサマイク（パソコン用マイクなど）以外のマイクを接続すると、故障の恐れがあります。
■音声入力端子について
音声入力端子（マイク入力専用）には電圧がかかった状態となります。
音声ライン出力機器（CD　プレイヤーなど）を接続しないでください。
■この装置は、クラス A 機器です。この装置を住宅環境で使用すると電波妨害を引き起こすことがあります。この場合には使用者が適切な対策を講ずるよう要求することがあります。
■本製品の保証期間を超えて長期間お使いになるとき、部品の寿命によって、性能、品質が劣化する場合があります。有償にて部品交換致しますので、お買い上げの販売店か、下記弊社ウェブサイトからお問い合わせください。
https://www.elmo.co.jp/

商標・ライセンスについて

ELMO はテクノホライゾン株式会社の登録商標です。
その他、本書に記載されている会社名、製品名は、各社の商標または登録商標です。
■著作権について
あなたが本機で撮影したものは、個人として利用する以外は、著作権法上、権利者に無断で使用できません。
また個人として利用する目的であっても、撮影を制限している場合がありますのでご注意ください。
■本書の内容については、予告なしに変更することがあります。
最新版は オフィシャルウェブサイトでご確認いただけます。
https://www.elmo.co.jp/
■本書の一部または全部を無断で複写することは禁止されています。著作権法上、当社に無断では使用できません。
万一、本製品の使用及び故障、修理、その他の理由により生じた損害、逸失利益または第三者からのいかなる請求についても、当社では一切その責任を負いかねますので、あらかじめご了承ください。

English

IMPORTANT SAFEGUARDS

Make sure to read the “IMPORTANT SAFEGUARDS” in this guide before using this product. For details about specifications and instruction manual of the product, refer to the following official website.
https://www.elmousa.com
https://www.elmoeurope.com

⚠Warning	Mishandling can result in death or serious injury to the user.

■Read Instructions
All the safety and operating instructions should be read before the appliance is operated.
■Retain Instructions
The safety and operating instructions should be retained for future reference.
■Heed Warnings
All warnings on the product and in the operating instructions should be adhered to.
■Follow Instructions
All operating and use instructions should be followed.
■Cleaning
Unplug this product from the wall outlet before cleaning. Do not use liquid cleaners or aerosol cleaners. Use a damp cloth for cleaning.
■Attachments
Do not use attachments not recommended by the product manufacturer as they may cause hazards.
■Water and Moisture
Do not use this product near water - for example, near a bath tub, wash bowl, kitchen sink, or laundry tub, in a wet basement, or near a swimming pool, and the like.
■Placement
Do not place this product on an unstable cart, stand, tripod, bracket, or table. The product may fall, causing serious injury to a child or adult, and serious damage to the product. Use only with a cart, stand, tripod, bracket, or table recommended by the manufacturer, or sold with the product. Any mounting of the product should follow the manufacturer’s instructions, and should use a mounting accessory recommended by the manufacturer.
■Ventilation
Slots and openings in the cabinet are provided for ventilation and to ensure reliable operation of the product and to protect it from overheating, and these openings must not be blocked or covered. The openings should never be blocked by placing the product on a bed, sofa, rug, or other similar surface. This product should not be placed in a built-in installation such as a bookcase or rack unless proper ventilation is provided or the manufacturer’s instructions have been adhered to.
■Power Sources
This product should be operated only from the type of power source indicated on the marking label. If you are not sure of the type of power supply to your home consult your appliance dealer or local power company. For products intended to operate from battery power, or other sources, refer to the operating instructions.
■Grounding or Polarization
This product may be equipped with either a polarized 2-wire AC line plug (a plug having one blade wider than the other) or a 3-wire grounding type plug, a plug having a third (grounding) pin. If the 2-Wire polarized plug will not fit in the outlet, try reversing the plug. If the plug still fails to fit, contact your electrician to replace your obsolete outlet. Do not defeat the safety purpose of the polarized plug. The 3-wire grounding type plug will fit into a grounding type power outlet.
This is a safety feature. If you are unable to insert the plug into the outlet, contact your electrician to replace your obsolete outlet. Do not defeat the safety purpose of the grounding type plug.
■Power-Cord Protection
Power-supply cords should be routed so that they are not likely to be walked on or pinched by items placed upon or against them, paying particular attention to cords at plugs, convenience receptacles, and the point where they exit from the product.
■Lightning
For added protection for this product during a lightning storm, or when it is left unattended and unused for long periods of time, unplug it from the wall outlet and disconnect the antenna or cable system. This will prevent damage to the product due to lightning and power-line surges.
■Overloading
Do not overload wall outlets, extension cords, or integral convenience receptacles as this can result in a risk of fire or electric shock.
■**A product and cart combination should be moved with care. Quick stops, excessive force, and uneven surfaces may cause the product and cart combination to overturn.**
■Object and Liquid Entry
Never push objects of any kind into this product through openings as they may touch dangerous voltage points or short-out parts that could result in a fire or electric shock. Never spill liquid of any kind on the product.
■Servicing
Do not attempt to service this product yourself as opening or removing covers may expose you to dangerous voltage or other hazards. Refer all servicing to qualified service personnel.
■Damage Requiring Service
Unplug this product from the wall outlet and refer servicing to qualified service personnel under the following conditions:
- When the power-supply cord or plug is damaged.
- If liquid has been spilled, or objects have fallen into the product.
- If the product has been exposed to rain or water.
- If the product does not operate normally by following the operating instructions. Adjust only those controls that are covered by the operating instructions as an improper adjustment of other controls may result in damage and will often require extensive work by a qualified technician to restore the product to its normal operation.
- If the product has been dropped or damaged in any way.
- When the product exhibits a distinct change in performance - this indicates a need for service.

■Replacement Parts
When replacement parts are required, be sure the service technician has used replacement parts specified by the manufacturer or have the same characteristics as the original part. Unauthorized substitutions may result in fire, electric shock or other hazards.
■Safety Check
Upon completion of any service or repairs to this product, ask the service technician to perform safety checks to determine that the product is in proper operating condition.
■Heat
The product should be situated away from heat sources such as radiators, heat registers, stoves, or other products (including amplifiers) that produce heat.

CAUTION
RISK OF ELECTRIC SHOCK DO NOT OPEN
CAUTION:
TO REDUCE THE RISK OF ELECTRIC SHOCK.DO NOT REMOVE COVER(OR BACK).
NO USER-SERVICING TO QUALIFIED SERVICE PERSONNEL.

SA 1965 The lightning flash with arrowhead symbol, within an equilateral triangle, is intended to alert the user to the presence of uninsulated “dangerous voltage” within the product’s enclosure that may be of sufficient magnitude to constitute a risk of electric shock to persons.

SA 1966 The exclamation point within an equilateral triangle is intended to alert the user to the presence of important operating and maintenance (servicing) instructions in the literature accompanying the product.

This symbol [crossed-out wheeled bin WEEE Annex IV] indicates separate collection of waste electrical and electronic equipment in the EU countries.
Please do not throw the equipment into the domestic refuse.
Please use the return and collection systems available in your country for the disposal of this product.

WARNING
TO REDUCE THE RISK OF FIRE OR ELECTRIC SHOCK, DO NOT EXPOSE THIS PRODUCT TO RAIN OR MOISTURE.
The connection of a non-shielded equipment interface cable to this equipment will invalidate the FCC Certification or Declaration of this device and may cause interference levels which exceed the limits established by the FCC for this equipment. It is the responsibility of the user to obtain and use a shielded equipment interface cable with this device. If this equipment has more than one interface connector, do not leave cables connected to unused interfaces. Changes or modifications not expressly approved by the manufacturer could void the user’s authority to operate the equipment.

FOR UNITED STATES USERS:
INFORMATION
This equipment has been tested and found to comply with the limits for a Class A digital device, pursuant to Part 15 of the FCC Rules. These limits are designed to provide reasonable protection against harmful interference when the equipment is operated in a commercial environment.
This equipment generates, uses, and can radiate radio frequency energy and, if not installed and used in accordance with the instruction manual, may cause harmful interference to radio communications. Operation of this equipment in a residential area is likely to cause harmful interference in which case the user will be required to correct the interference at his own expense.
USER-INSTALLER
CAUTION:
Your authority to operate this FCC verified equipment could be voided if you make changes or modifications not expressly approved by the party responsible for compliance to Part 15 of the FCC rules.

BEFORE YOU USE

■Be sure to use the supplied power cord and the AC adapter.
■The power cord and AC adapter that come with this product are for this product only. Do not use them with another product.
■Be sure to use the power cord applicable to your local power specifications. If the product was sold in Japan, use the AC adapter sold with the product with 100 VAC and 50 or 60 Hz.
■When storing the product, do not leave it under direct sunlight or by heaters. It may be discolored, deformed, or damaged.
■Do not place this product in any humid, dusty, salt bearing wind, or vibrating locations.
Use it under the following environmental conditions:
Temperature : 0℃～ 40℃
Humidity : 30%～ 85%(No condensation)
■Use a soft, dry cloth for cleaning. Do not use any volatile solvent such as thinner or benzene.
■Luminescent and Black Spots
There may be some pixels that do not properly operate due to the use of CMOS Area Image Sensors made-up of many pixels.
Though luminescent or black spots may be found on the screen, it is a phenomenon peculiar to the CMOS Area Image Sensors and is not a malfunction.
■Follow the guidelines below to prevent the unit from dropping or overturning.
・Use the product on a stable base, desk, or table. Do not place the product on an unstable base or slanted location.
・Place or wire the product so as to prevent the cables from being pulled or drawn.
■Do not point the lens directly to the sun. It could degrade the imaging capability.
■Do not look directly into the LED light. If you look directly into it at pointblank range, your eyes may be injured.
■If this product is used for longer than the warranty period, its performance and quality may deteriorate due to the lifetime of its parts. For parts replacement (on chargeable basis), consult the dealer from whom you purchased this product or our branch/office near your location.
■Battery precautions <CAUTION>
・A lithium coin battery is included in the product. Do not swallow the lithium coin battery. There is a risk of injury due to chemical reactions.
・If the battery is swallowed, it can cause serious internal damage leading to death in less than two hours.
・If you have swallowed the battery, or if you suspect that the battery is somewhere in your body, seek medical advice immediately
・Keep new and used batteries out of the reach of children.
・If the battery compartment of the remote control does not close tightly, stop using the remote control and keep it out of the reach of children.
・Do not replace the wrong type of battery. It may cause an explosion.
・Do not expose the battery to excessively high temperature or low pressure at high altitude while using, storing or carrying the battery.It may cause an explosion or the leakage of flammable liquid or gas
・Do not dispose of the battery in a fire or in a heated furnace. An explosion may occur.
・When disposing of the battery, follow the rules of the local government.
・Do not mechanically crush or cut the battery. An explosion may occur.
■Microphone
Connecting a microphone other than an electret condenser microphone (a microphone for a computer) may cause malfunction.
■About the Audio Input Port
Audio input is Port under voltage. Adding external output devices can damage them.
■Copyright
Unless used for personal use, it is prohibited strictly under copyright law to use any photo files without the prior consent of the copyright holder. Even if using for personal use, be careful that there could be a situation where video or audio recording is restricted or illegal.
■The contents of this document are subject to change without notice. The latest version is available from the following official website:
https://www.elmousa.com
https://www.elmoeurope.com
■It is prohibited under copyright law to use or copy any part or the whole of this document without our prior written consent.
■ELMO shall not be liable for any claim for damage or loss of earnings or any claim raised by a third person due to the use, malfunction or repair of this product.

TRADEMARKS AND LICENSES

ELMO is registered trademarks of TECHNO HORIZON Co., Ltd.
All other company/product names described in this manual are trademarks or registered trademarks of their respective companies.

Français

Précautions importantes

Veillez à lire les « Précautions importantes » dans ce guide avant d'utiliser ce produit.
Pour en savoir plus sur les caractéristiques et le mode d'emploi du produit, consultez le site officiel suivant.
https://www.elmoeurope.com/index.php/fr/

⚠Avertissement	Une mauvaise manipulation peut entraîner la mort ou des blessures graves pour.

■Lecture des instructions
Toutes les consignes de sécurité et les instructions d'utilisation doivent être lues avant d’utiliser l’appareil.
■Conserver les instructions
Les consignes de sécurité et les instructions d'utilisation doivent être conservées pour référence ultérieure.
■Tenez compte des avertissements
Tous les avertissements sur le produit et dans les instructions d'utilisation doivent être respectés.
■Suivre les instructions
Toutes les instructions de fonctionnement et d’utilisation doivent être respectées.
■Nettoyage
Débranchez ce produit de la prise murale avant de le nettoyer. N’utilisez pas de nettoyants liquides ou en aérosol. Utilisez un chiffon humide pour le nettoyage.
■Pièces jointes
N’utilisez pas d’accessoires non recommandés par le fabricant car ils pourraient être dangereux.
■Eau et humidité
N’utilisez pas cet appareil à proximité d'eau - par exemple, près d’une baignoire, d'une cuvette, d’un évier de cuisine, d’une cuve à lessive, dans un sous-sol humide, près d’une piscine ou tout équipement équivalent.
■Positionnement
Ne placez pas cet appareil sur un chariot, un support, un trépied, un support ou une table instables. L’appareil risque de tomber et de causer des blessures graves à un enfant ou à un adulte, et la chute endommagerait sérieusement l’appareil. Utilisez uniquement un chariot, socle, trépied, support ou une table recommandé par le fabricant ou vendu avec l’appareil. Toute fixation de l’appareil doit être réalisée en conformité avec les instructions du fabricant et ne doit être réalisée qu’avec des accessoires de montage recommandés par le fabricant.
■Aération
Les fentes et ouvertures dans le boîtier sont destinées à l'aération, à assurer un fonctionnement fiable du produit et à le protéger de la surchauffe, ces ouvertures ne doivent donc pas être bloquées ou couvertes. Les ouvertures ne doivent jamais être bloquées en plaçant le produit sur un lit, un canapé, un tapis ou toute autre surface similaire. Cet appareil ne doit pas être placé dans une installation encastrée comme une bibliothèque ou une étagère à moins qu'une ventilation adéquate soit assurée ou que les instructions du fabricant aient bien été respectées.
■Sources d'alimentation
Ce produit ne doit être raccordé qu’à une alimentation du type indiqué sur l’étiquette. Si vous n’êtes pas sûr du type d’alimentation de votre maison, consultez le revendeur du produit ou le fournisseur d'électricité local. Pour les produits destinés à fonctionner avec une batterie ou d’autres sources, référez-vous aux consignes d’utilisation.
■Mise à la terre ou polarisation
Ce produit peut être équipé d’une fiche polarisée à 2 fils CA (une fiche ayant une lame plus large que l’autre) ou une fiche avec mise à la terre à 3 fils, une fiche ayant une troisième broche (la terre). Si la fiche polarisée 2 fils ne rentre pas dans la prise, essayez dans l’autre sens.Si la fiche ne rentre toujours pas, contactez votre électricien pour remplacer la prise obsolète. Ne pas contourner le dispositif de sécurité de la prise polarisée. La fiche avec mise à la terre à 3 fils est prévue pour une prise de courant avec mise à la terre. Il s’agit d’une caractéristique de sécurité. Si vous ne parvenez pas à introduire la fiche dans la prise, contactez votre électricien pour remplacer la prise obsolète. Ne pas contourner le dispositif de sécurité de la fiche avec mise àla terre.
■Protection du cordon d'alimentation
Les cordons d’alimentation doivent être acheminés de façon à ce qu’ils ne puissent pas être piétinés ou pincés par des objets placés au-dessus d’eux ou contre eux, en accordant une attention particulière aux cordons au niveau des fiches, des prises de courant et du branchement sur l’appareil.
■Foudre
Pour une protection optimale de ce produit durant les orages, ou lorsqu’il reste sans surveillance et non utilisé pendant de longues périodes, débranchez-le de la prise murale et déconnectez l’antenne ou le câble. Ceci évitera d’endommager le produit à cause de la foudre ou de surtensions temporaires.
■Surcharge
Ne surchargez pas les prises murales, les rallonges ou les prises électriques, ceci pouvant se résulter par un incendie ou une électrocution.
■**L’ensemble appareil-chariot doit être déplacé avec soin. Des arrêts brusques, une force excessive et des surfaces inégales peuvent entraîner le renversement de l’ensemble appareil-chariot.**
■Insertion d'objet ou de liquide
N’introduisez aucun objet de quelque nature que ce soit dans cet appareil à travers les ouvertures car ils pourraient toucher des points de tension dangereux ou court-circuiter des pièces, ce qui pourrait provoquer un incendie ou une électrocution. Ne renversez jamais de liquide sur l’appareil.
■Réparation
N’essayez pas de réparer ce produit vous-même, d’ouvrir ou retirer les capots, car vous pourriez vous exposer à de dangereuses tensions et autres risques. Confiez tout entretien à un personnel qualifié.
■Endommagement nécessitant réparation
Débranchez ce produit de la prise murale et faites appel à quelqu'un de qualifié dans les cas suivants :
- Le cordon d’alimentation ou la fiche est endommagée.
- Si du liquide a été renversé ou si des objets sont tombés sur l’appareil.
- Si l’appareil a été exposé à la pluie ou à de l’eau.
- Si l’appareil ne fonctionne pas normalement lorsque vous suivez les consignes d’utilisation. N’ajustez que les commandes couvertes par les consignes d’utilisation car un mauvais réglage des autres commandes pourrait entraîner des dommages et nécessitera souvent un long travail de la part d’un technicien qualifié pour remettre l’appareil en état de fonctionnement normal.
- Si l’appareil est tombé ou a été endommagé de quelque façon que ce soit.
- Lorsque le produit montre un changement distinct au niveau des performances : cela indique la nécessité d’une intervention.

■Pièces de rechange
Lorsque des pièces de rechange sont nécessaires, assurez-vous que le technicien utilise les pièces de rechange spécifiées par le fabricant ou qui ont les mêmes caractéristiques que les pièces d’origine. Des changements non autorisés peuvent provoquer un incendie, une électrocution ou d’autres dangers.
■Contrôle de sécurité
Après toute intervention d’entretien ou de réparation sur cet appareil, demandez au technicien d’effectuer des contrôles de sécurité pour déterminer si le produit est en bon état de fonctionnement.
■Chaleur
Le produit doit être placé loin des sources de chaleur comme des radiateurs, des bouches d'air chaud, cuisinières ou autres appareils (notamment les amplificateurs) produisant de la chaleur.

AVERTISSEMENT
RISQUE DE CHOC ÉLECTRIQUE
NE PAS OUVRIR
AVERTISSEMENT:
AFIN D’ÉVITER TOUT RISQUE DE CHOC ÉLECTRIQUE, NE PAS OUVRIR I’APPAREIL(CAPOTS OU PANNEAU ARRIÈRE).
L’UTILISATEUR NE PEUT INTERVENIR SUR AUCUN DES ÉLÉMENTS INTÉRIEURS.
NE FAIRE APPEL QU’ À UN RÉPARATEUR AUTORISÉ ET QUALIFIÉ.

SA 1965 Le symbole de l’éclair dans un triangle équilatéral est destiné à alerter l’utilisateur de la présence d’une « tension dangereuse » non isolée à l’intérieur du produit et qui peut être d’une force suffisante pour constituer un risque d’électrocution pour les personnes.

SA 1966 Le point d’exclamation dans un triangle équilatéral est destiné à alerter l’utilisateur sur la présence d’instructions importantes d'utilisation et de maintenance (réparation) dans la documentation accompagnant le produit.

Le symbole [poubelle sur roue barrée d’une croix WEEE annexe IV] indique une collecte séparée des déchets d’équipements électriques et électroniques dans les pays de l’UE.Veuillez ne pas jeter l’équipement avec les ordures ménagères.Veuillez utiliser les systèmes de collecte disponibles dans votre pays pour la mise au rebut de ce produit.

AVERTISSEMENT
POUR RÉDUIRE LE RISQUE D’INCENDIE ET DE CHOC ÉLECTRIQUE, N’EXPOSEZ PAS L’APPAREIL À LA PLUIE ET À L’HUMIDITÉ.
Le branchement d’un câble d’interface non blindé à l’appareil annule la déclaration ou certification FCC de l’appareil, et peut provoquer des niveaux d’interférences supérieurs aux limites établies par la FCC pour cet équipement. Il relève de la responsabilité de l’utilisateur d’obtenir et d’utiliser un câble d’interface blindé avec cet appareil. Si l’équipement possède plusieurs connecteurs d’interface, ne laissez pas de câbles connectés aux interfaces non utilisées. Les modifications non expressément approuvées par le fabricant peuvent annuler le droit de l’utilisateur

AVANT UTILISATION

■Assurez-vous d'utiliser le cordon d'alimentation fourni et l'adaptateur secteur.
■Le cordon d'alimentation et l'adaptateur secteur fournis avec ce produit sont uniquement destinés à ce produit. Ne les utilisez pas avec un autre produit.
■Lors du stockage du produit, ne le laissez pas en plein soleil ou près de radiateurs. Il pourrait se décolorer, se déformer ou s'endommager.
■Ne pas placer ce produit dans un endroit humide, poussiéreux, atteint par un vent marin ou sujet à des vibrations.
Utilisez-le dans les conditions environnementales suivantes :Température : 0℃～ 40℃
Humidité : 30%～ 85%(sans condensation)
■Utilisez un chiffon doux et sec pour le nettoyage.N'utilisez pas de solvants volatils tels que des diluants ou du benzène.
■Points luminescents et noirs
Il peut y avoir des pixels qui ne fonctionnent pas correctement en raison de l'utilisation des capteurs d'image à zone CMOS constitués de beaucoup de pixels.
Bien que des points luminescents ou noirs puissent être trouvés sur l'écran, c'est un phénomène propre aux capteurs d'image à zone CMOS et cela ne constitue pas un dysfonctionnement.
■Suivez les consignes ci-dessous pour empêcher l'appareil de tomber ou de se renverser

■ IC Warning

This device complies with CAN ICES-003 (B)/NMB-003(B).
This device contains licence-exempt transmitter(s)/ receiver(s) that comply with Innovation, Science and Economic Development Canada's licence-exempt RSS(s).
Operation is subject to the following two conditions:
(1) This device may not cause interference.
(2) This device must accept any interference, including interference that may cause undesired operation of the device.
Cet appareil est conforme à la norme CAN ICES-003 (B)/ NMB-003 (B).
Cet appareil contient des émetteurs / récepteurs exempt (s) de licence qui sont conformes aux RSS exemptes de licence d'Innovation, Sciences et Développement économique Canada. Son fonctionnement est soumis aux deux conditions suivantes:
(1) Cet appareil ne doit pas provoquer d'interférences.
(2) Cet appareil doit accepter toute interférence, y compris les interférences susceptibles de provoquer un fonctionnement indésirable de l'appareil.

IC Exposure Statement

This equipment complies with IC radiation exposure limits set forth for an uncontrolled environment. This equipment should be installed and operated with minimum distance of 20 cm between the radiator and your body. This transmitter must not be co-located or operating in conjunction with any other antenna or transmitter.

Cet équipement est conforme aux limites d' exposition aux rayonnements de la IC établies pour unenvironnement non contrôé. Cet équipement doit être installé et fonctionner à au moins 20cm de distance d'un radiateur ou de votre corps.

FCC regulatory conformance：

This device complies with Part 15 of the FCC Rules. Operation is subject to the following two conditions:
(1) This device may not cause harmful interference.
(2) This device must accept any interference received, including interference that may cause undesired operation.

NOTE: This equipment has been tested and found to comply with the limits for a Class A digital device, pursuant to part 15 of the FCC Rules. These limits are designed to provide reasonable protection against harmful interference in a residential installation.

This equipment generates uses and can radiate radio frequency energy and, if not installed and used in accordance with the instructions, may cause harmful interference to radio communications. However, there is no guarantee that interference will not occur in a particular installation. If this equipment does cause harmful interference to radio or television reception, which can be determined by turning the equipment off and on, the user is encouraged to try to correct the interference by one or more of the following measures:
- Reorient or relocate the receiving antenna.
- Increase the separation between the equipment and receiver.
-Connect the equipment into an outlet on a circuit different from that to which the receiver is connected.
-Consult the dealer or an experienced radio/TV technician for help

NOTE: The manufacturer is not responsible for any radio or TV interference caused by unauthorized modifications to this equipment. Such modifications could void the user's authority to operate the equipment.

FCC RF exposure statement

This equipment complies with FCC radiation exposure limits set forth for an uncontrolled environment. This equipment should be installed and operated with minimum distance of 20 cm between the radiator and your body. This transmitter must not be co-located or operating in conjunction with any other antenna or transmitter.