SPECIFICATION FOR APPROVAL

CUSTOMER	Hansong
PART NAME	ANTENNA
PART NO	
DRAWING NO	RC1WFI0779A
DATE	2013-5-06

(**CUSTOMER**

APPROVED BY STAMP)

（**APPROVED**）	（**CHECK**）	（**MAKER**）
David	**Tak**	**Roy**

Suzhou Point Positive Electronic Technology Co.,ltd

Mail;sales@ppteco.com

TEL:0512-66706933

FAX:0512-65088773

变更内容履历简述 REVISIONS DESCRIPTION	版次 REV.	年月日 DATE	變更切換方式	作成
1				
2				
3				

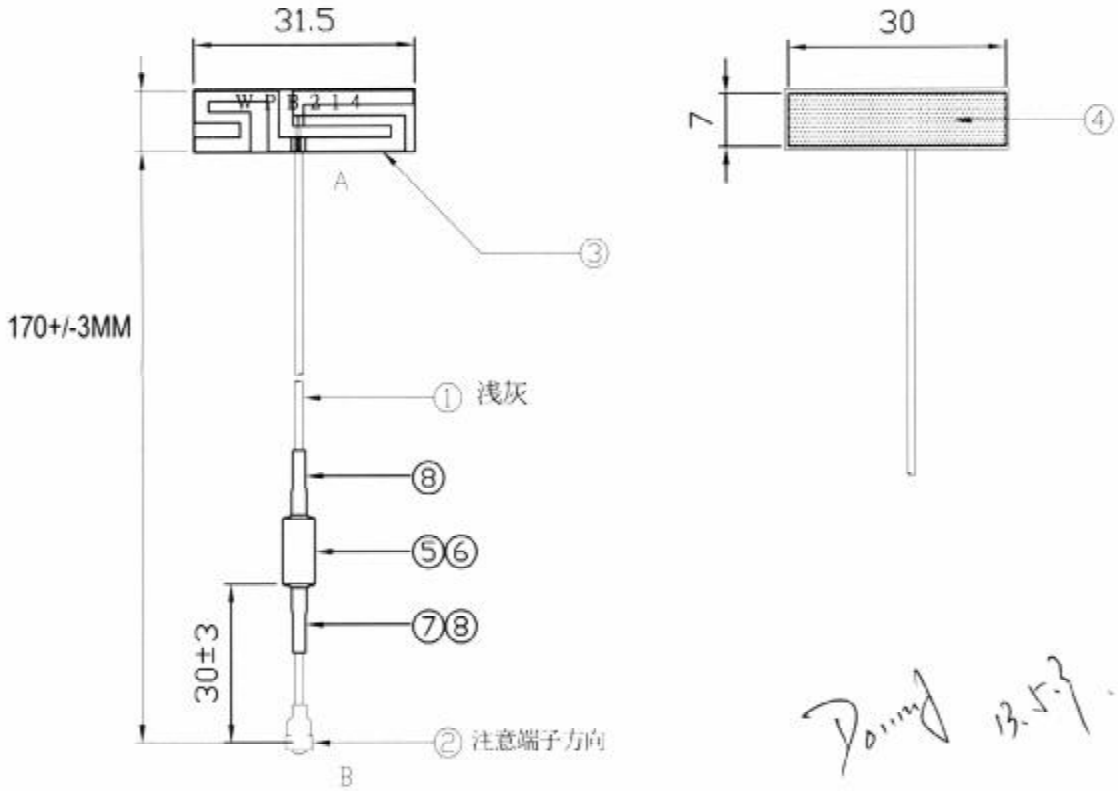

加工注意项：
1. 天線組立依據天線組立作業指導書規定製作。
依據QC管理工程圖，執行品質管制。

双面背胶

NO.	材料名稱	廠商	零件規格		顏色	切斷尺寸& 備註	用量
8	熱縮套管		CB 无卤套管 2.5 黑	HF	黑		2
7	熱縮套管		CB 无卤套管 1.5 黑	HF	黑		1
6	熱縮套管		CB 无卤套管 4.0 黑	HF	黑		1
5	铁粉芯		F5B RH 4*10*2	HF	黑		1
4	双面背胶		SONY G9000 7*30	HF			1
3	PCB		WPB214	HF	黑		1
2	MHF Connector		MHF-13-CON	HF	金		1
1	MINI 1.13 Coaxial Cable		MINI RG OD:1.13 浅灰	HF	浅灰		1

第3角法	圖面不用實測				部品番號	
單位: mm	作成	檢圖	確認	核准	品名	MINI 1.13 GY 2.4G-5.8G L:170MM
比例: FREE					产品分类	■ A成品 □ B半成品 □ C样品
2013-04-22	Alei	Hellen	Tak	David	公司番號	RC1WFI0779A

变更内容履历简述 REVISIONS DESCRIPTION	版次 REV.	年月日 DATE	變更切換方式	作成
1				
2				
3				

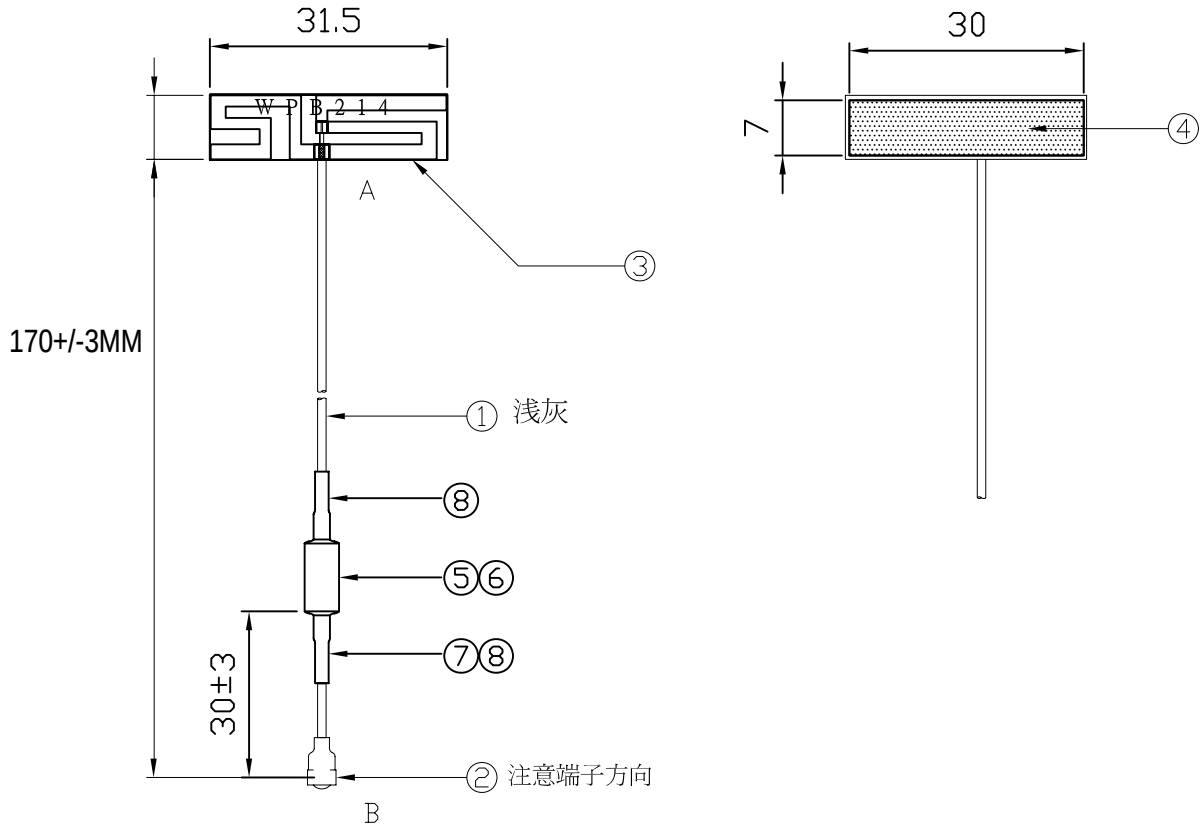

加工注意项：
1. 天線組立依據天線組立作業指導書規定製作。
依據QC管理工程圖，執行品質管制。

双面背胶

NO.	材料名稱	廠商	零件規格		顏色	切斷尺寸& 備註	用量
8	熱縮套管		CB 无卤套管 2.5 黑	HF	黑		2
7	熱縮套管		CB 无卤套管 1.5 黑	HF	黑		1
6	熱縮套管		CB 无卤套管 4.0 黑	HF	黑		1
5	铁粉芯		F5B RH 4*10*2	HF	黑		1
4	双面背胶		SONY G9000 7*30	HF			1
3	PCB		WPB214	HF	黑		1
2	MHF Connector		MHF-13-CON	HF	金		1
1	MINI 1.13 Coaxial Cable		MINI RG OD:1.13 浅灰	HF	浅灰		1

第3角法	圖面不用實測				部品番號	
單位: mm	作成	檢圖	確認	核准	品名	MINI 1.13 GY 2.4G-5.8G L:170MM
比例: FREE					产品分类	■ A成品 □ B半成品 □ C样品
2013-04-22	Alei	Hellen	Tak	David	公司番號	RC1WFI0779A

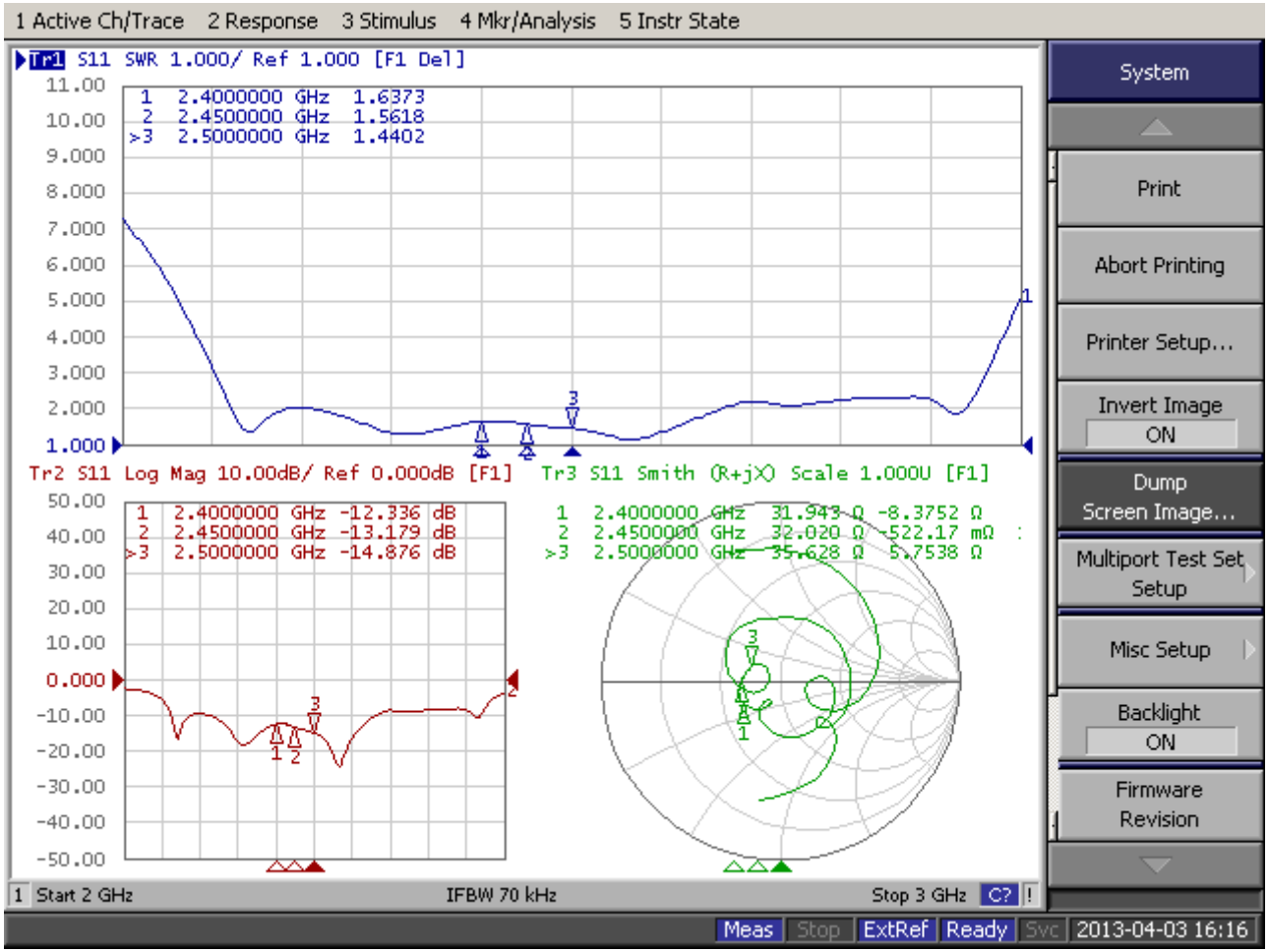
1 Active Ch/Trace 2 Response 3 Stimulus 4 Mkr/Analysis 5 Instr State
Tr1 S11 SWR 1.000/ Ref 1.000 [F1 Del]
1 2.4000000 GHz 1.6373
2 2.4500000 GHz 1.5618
>3 2.5000000 GHz 1.4402
Tr2 S11 Log Mag 10.00dB/ Ref 0.000dB [F1]
1 2.4000000 GHz -12.336 dB
2 2.4500000 GHz -13.179 dB
>3 2.5000000 GHz -14.876 dB
Tr3 S11 Smith (R+jX) Scale 1.000U [F1]
1 2.4000000 GHz 31.943 Ω -8.3752 Ω
2 2.4500000 GHz 32.020 Ω -522.17 mΩ
>3 2.5000000 GHz 35.628 Ω 5.7538 Ω
1 Start 2 GHz
IFBW 70 kHz
Stop 3 GHz
System
Print
Abort Printing
Printer Setup...
Invert Image
ON
Dump Screen Image...
Multiport Test Set Setup
Misc Setup
Backlight
ON
Firmware Revision
Meas
Stop
ExtRef
Ready
Svc
2013-04-03 16:16

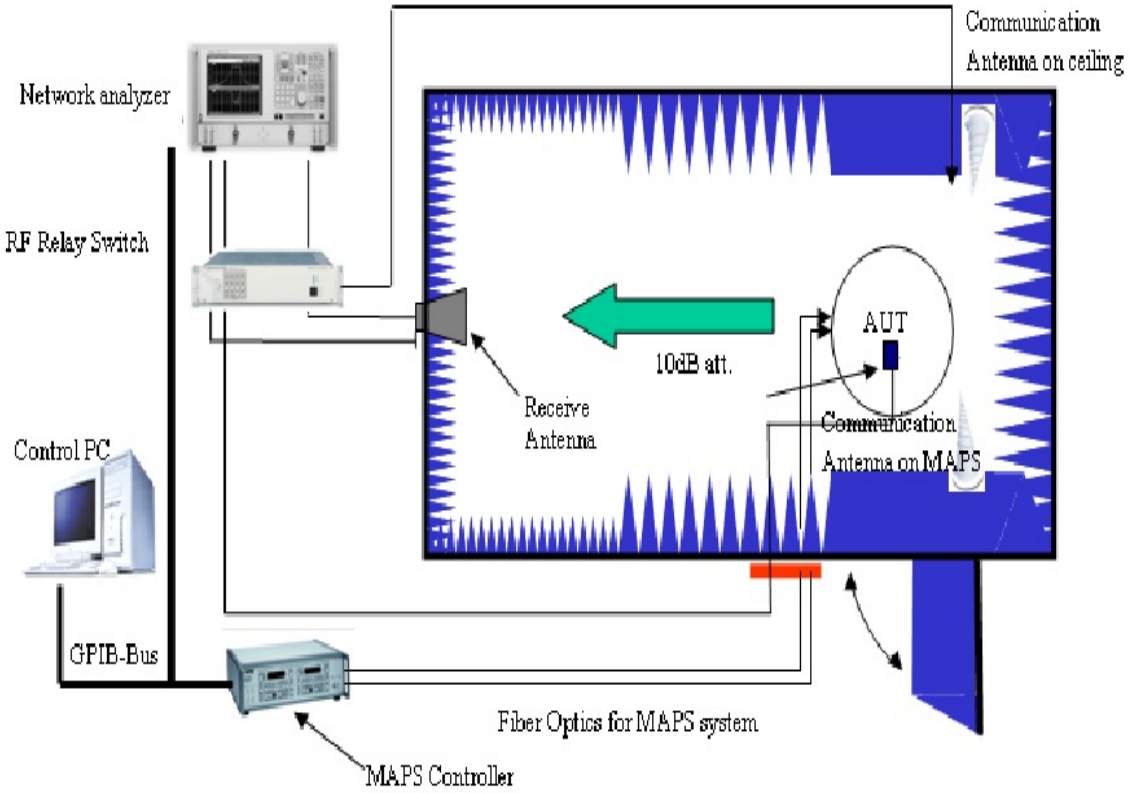

COORDINATE OF STRUCTURE:

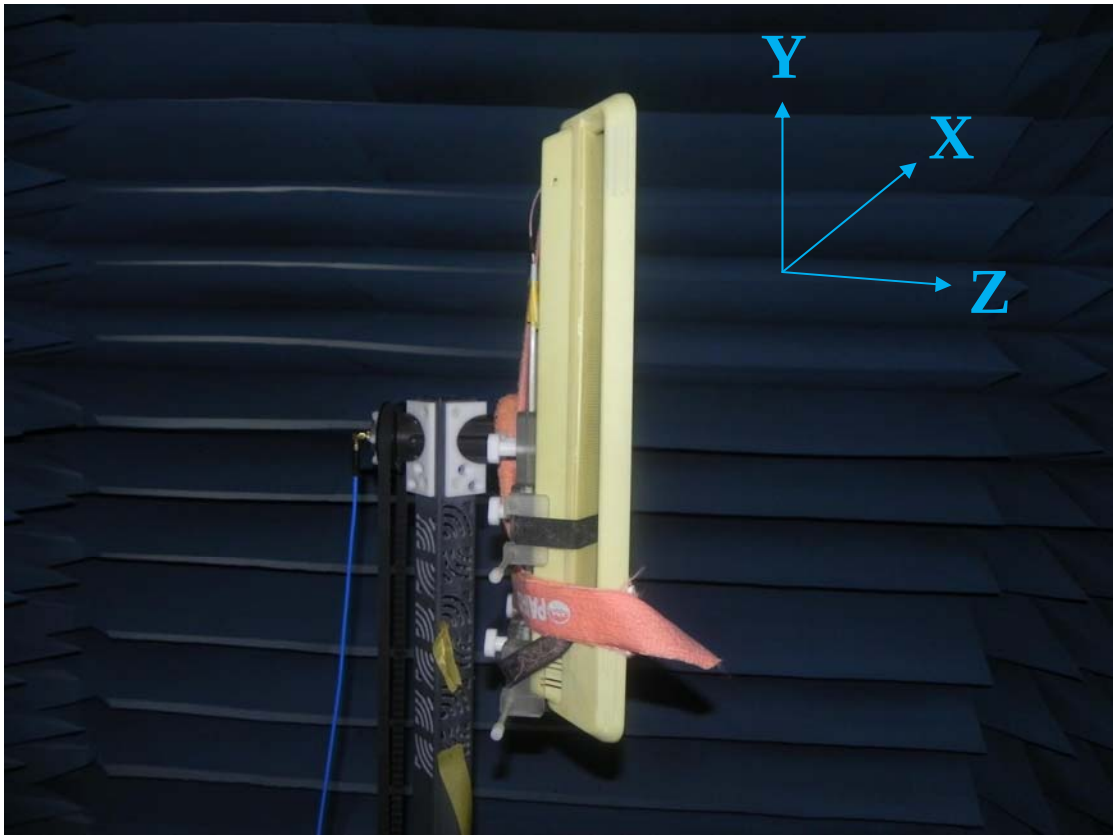

ANTENNA-A

2.4G

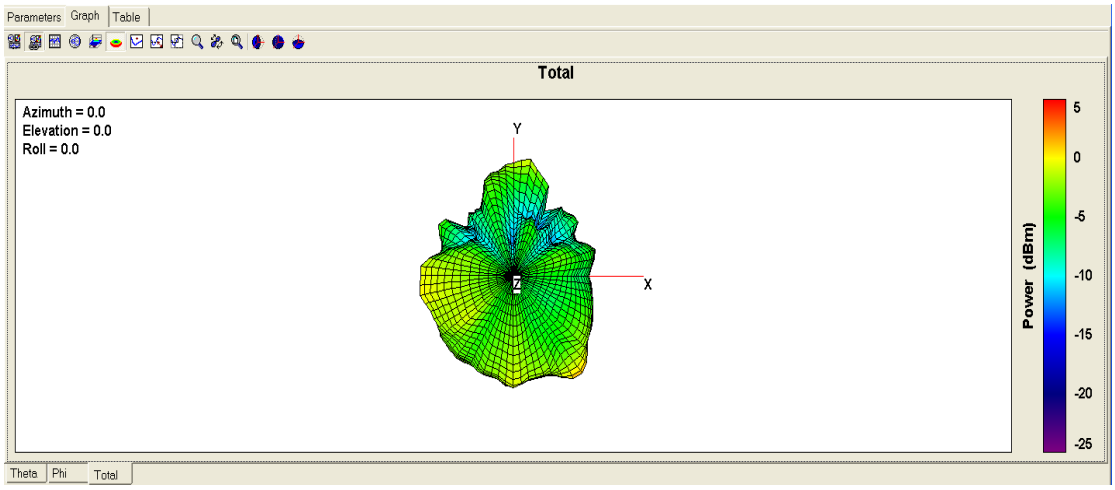

2.45G

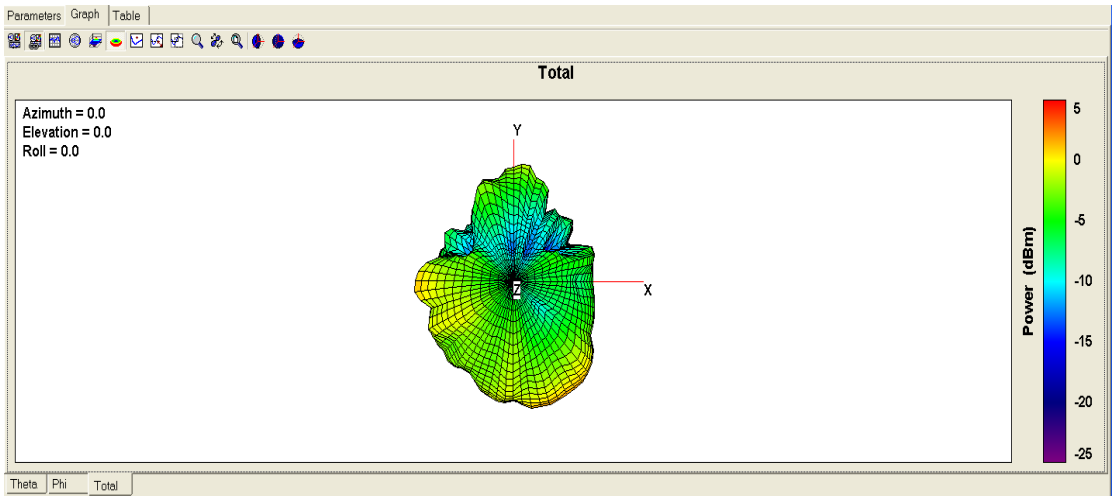

2.5G

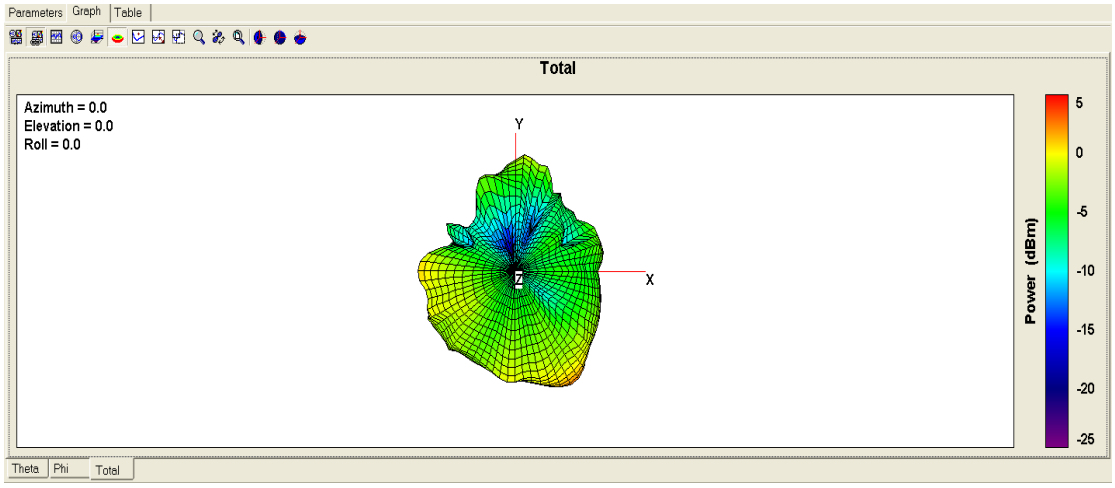

5.15G

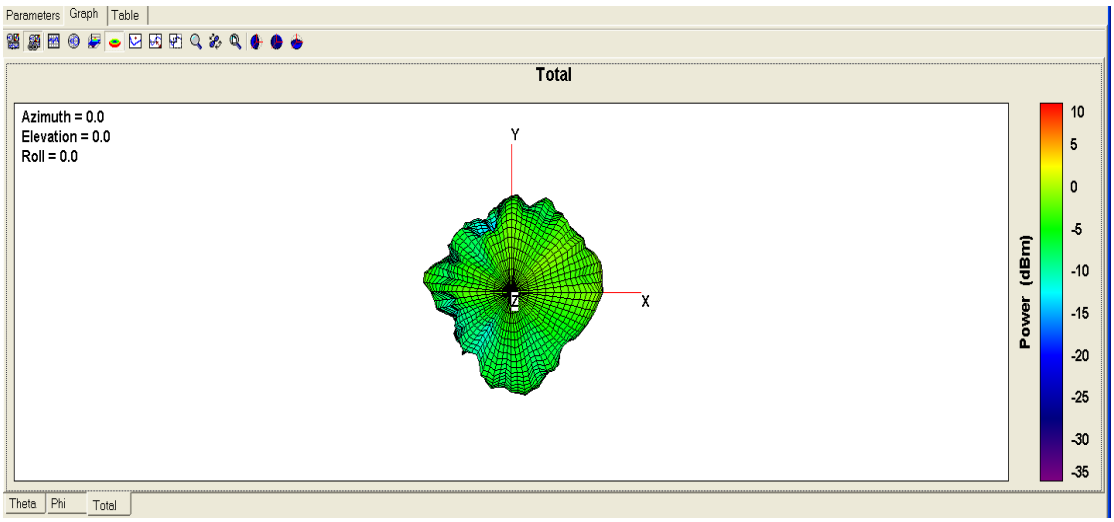

5.25G

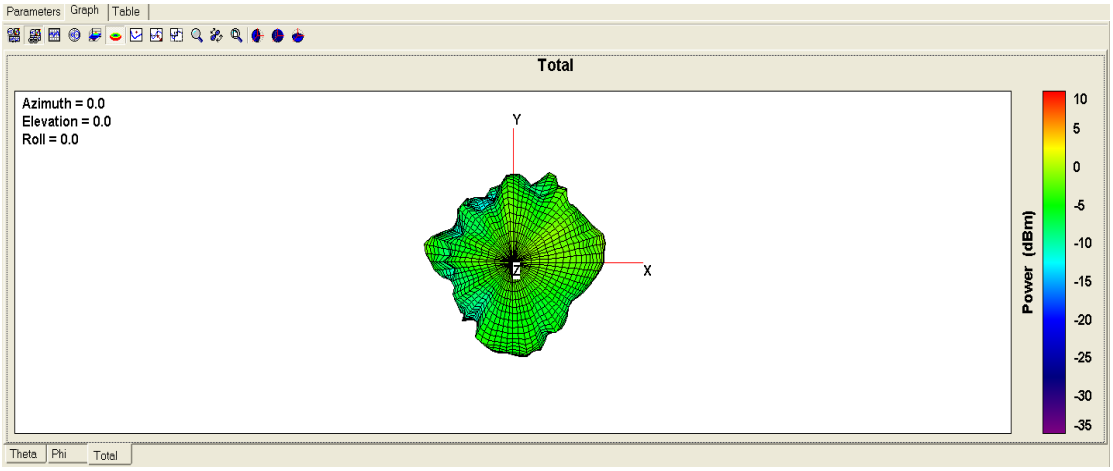

5.35G

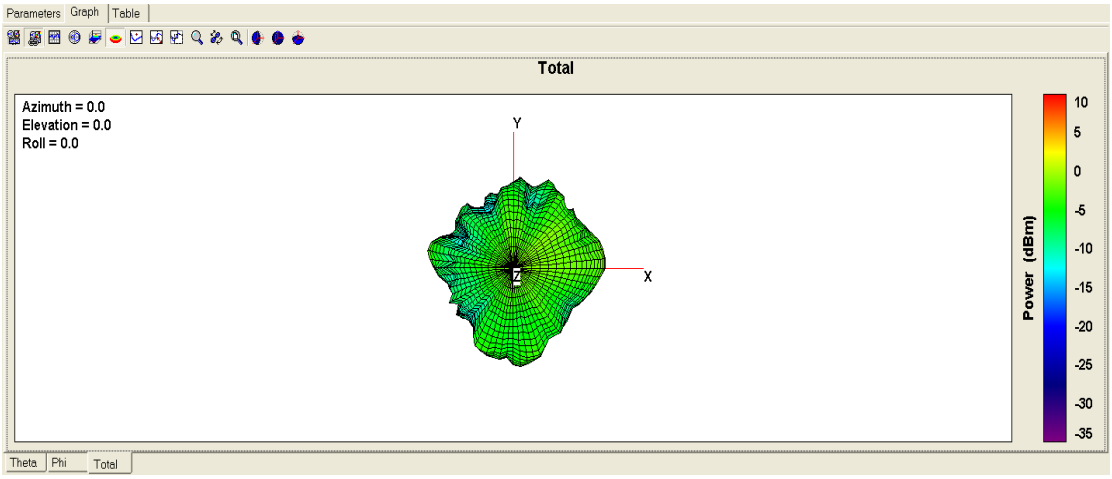

‘

5.725G

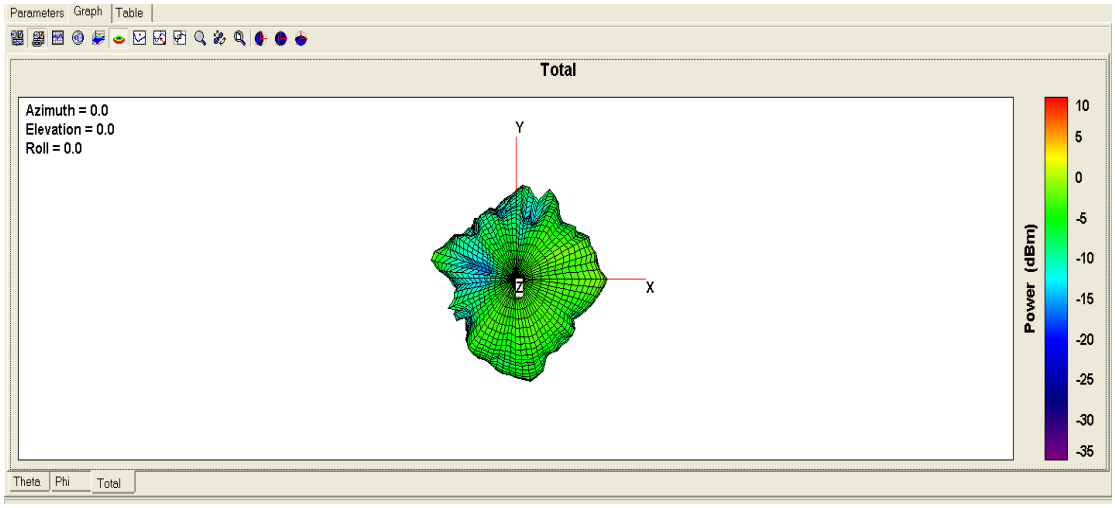

5.85G

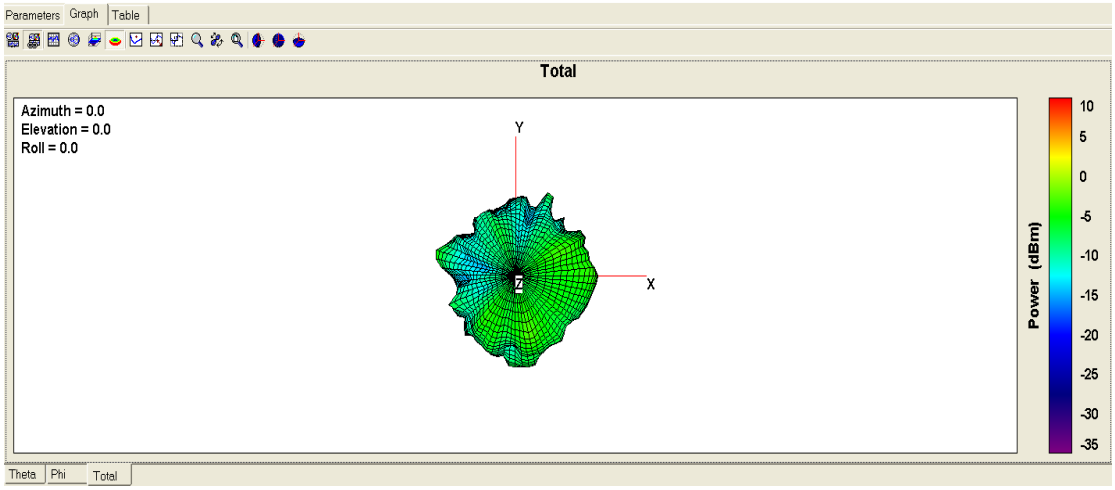

Model	2400-5850MHz							
Test / Position	Gain / Free Space							
Frequency	2400	2450	2500	5150	5250	5350	5725	5850
Peak EIRP (dBm)	2.93	2.92	2.99	1.04	1.34	0.90	2.72	2.10
Efficiency (%)	48.5	52.91	54.57	36.43	39.47	32.62	34.94	30.90