MERKURY INNOVATIONS

WIRELESS CHARGING HUB

USER'S MANUAL FOR MIC-QIS03

PLEASE READ BEFORE USING THIS PRODUCT

Package Includes:
- 5W Charging Hub
- Power Cable
- User Manual

Detailed Instructions and Diagrams

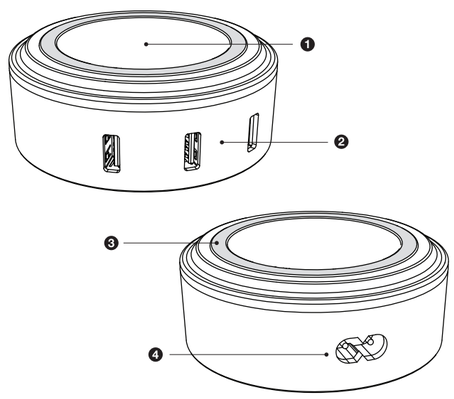

1. Wireless charging pad
2. USB charging ports
3. Anti-slip ring
4. Power cable port

Technical Specifications:

Input：100-240V (50/60Hz) 0.45A
Wireless Output: 5W
USB Output: 3.1A
Charging Method 1: Wireless Charging
Charging Method 2: USB Charging

Instructions:

- Plug the AC cable into a wall outlet or power strip with a power supply of 100V-240V.
- Insert your devices' USB charging cable (not included) into one of the USB input ports on the front of the hub.
- Place any Qi-enabled device on the charging pad to wirelessly charge your device.
- You can charge your smartphone with a protective case on it. (Works with most cases up to 4mm thick.)
- If your protective case has metallic studs, magnetic clasps, or a magnetic plate, you should remove the case before placing your phone on the Wireless Charging Hub.
- Also ensure the protective case does not create distance between the charging hub and the back of the phone that is greater that 4mm.

Warning:

- Read user manual before using.
- Do not try to open the charging station as damage may occur.
- Do not use near liquid or in damp areas.
- Avoid high temperatures and direct sunlight.
- Store in a cool, dry place.
- Unplug the charging hub when not in use.
- Keep out of reach of children.
- Medical Implants: Please maintain a minimum of 20 cm safe distance between the Wireless Charging Hub (when powered ON) and any medical implants that can be affected by a magnetic field, such as pacemakers.
- Do not place a magnet or any magnetically sensitive devices such as credit cards on the charging hub.
- Avoid placing metal or magnetic objects near the Wireless Charging Hub to prevent damage.

Technical Support:

If you are experiencing problems, do not attempt to fix the product yourself or return it to the store you purchased it from. Please refer to the user's manual or just contact our helpful tech support team:

Merkury Innovations
45 Broadway, 3rd Fl
New York, NY 10006
www.merkuryinnovations.com
support@merkuryinnovations.com

This device complies with Part 15 of the FCC Rules. Operation is subject to the two following conditions:

1. This device may not cause harmful interference.
2. This device must accept any interference received, including interference that may cause undesired operation.

©2018 Merkury Innovations, LLC.

To explore our full selection of products, please visit www.merkuryinnovations.com. iPhone is a trademark of Apple Inc., registered in the U.S. and other countries. Qi is a trademark of Wireless Power Consortium. All other trademarks and trade names are those of their respective owners. The illustrated product and specifications may differ slightly from those supplied.

Made in China

MERKURY INNOVATIONS

CONCENTRATEUR D'ALIMENTATION SANS FIL

GUIDE D'UTILISATION POUR LE MODÈLE MIC-QIS03

VEUILLEZ LIRE AVANT D'UTILISER CE PRODUIT

Inclus dans l'emballage :
- Concentrateur d'alimentation de 5 watts
- Câble d'alimentation
- Guide d'utilisation

Instructions et illustration détaillées

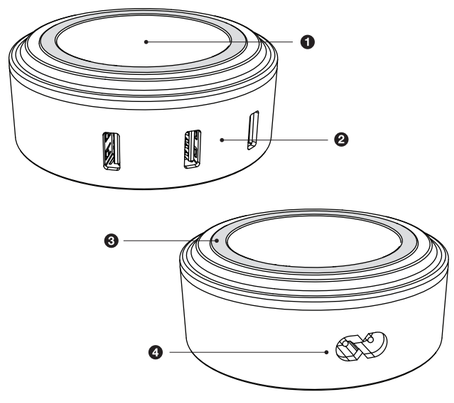

1. Pavé de recharge sans fil
2. Port de charge USB
3. Anneau antidérapente
4. Câble d'alimentation

Spécifications techniques :

Entrée : 100-240 V (50/60 Hz) 0,45 A
Puissance de sortie du chargeur sans fil : 5 W
SORTIE USB : 3,1 amp.
Méthode de recharge 1 : Recharge sans fil
Méthode de recharge 2 : Recharge USB

Instructions :

- Branchez le câble d'alimentation CA à une prise de courant ou à une rallonge miltiprise de 100 V - 240 V.
- Insérez vos les câbles USB de vos dispositifs (non inclus) dans l'une des prises USB situées à l'avant du concentrateur.
- Place un dispositif Qi sur le pavé de recharge afin de recharger votre dispositif.
- Vous pourrez recharger votre téléphone intelligent sans retirer votre étui protecteur. (Fonctionne avec la plupart des étuis d'une épaisseur maximum de 4 mm).
- Si votre étui protecteur est doté de montants métalliques, des pinces métalliques, ou une plaque magnétique, vous devriez retirer l'étui avant de placer votre téléphone sur le concentrateur d'alimentation sans fil.
- Assurez-vous également que l'étui protecteur ne créé pas de distance entre le concentrateur d'alimentation sans fil et l'arrière du téléphone de plus de 4 mm.

Avertissement :

- Veuillez lire le guide d'utilisation avant l'utilisation.
- Ne tentez pas d'ouvrir la station de recharge, car ceci pourrait l'endommager.
- N'utilisez pas près de l'eau ou dans les endroits humides.
- Évitez les températures élevées ou sous les rayons directs du soleil.
- Conservez dans un endroit frais et sec.
- Débranchez le concentrateur d'alimentation sans fil lorsque vous ne l'utilisez pas.
- Éloignez de la portée des enfants.
- Implants médicaux : Veuillez maintenir un minimum de distance de sécurité de 20 cm entre le concentrateur d'alimentation sans fil (lorsqu'elle est en fonction) et les implants médicaux pouvant être affectés par un champ magnétique, tels que les stimulateurs cardiaques.
- Ne placez pas d'aimants ou tout autre objets sensibles aux champs magnétiques tels que des cartes de crédit sur le concentrateur d'alimentation sans fil.
- Afin d'éviter les dommages, évitez de placer des objets métalliques ou dégageant un champ magnétique près de le concentrateur d'alimentation sans fil.

Soutien technique :

Si vous avez de la difficulté, ne pas tenter de réparer vous-même le produit ou le retourner à l'endroit où vous l'avez acheté. Veuillez consulter le guide d'utilisation, ou contactez simplement notre équipe de soutien à la clientèle.

Merkury Innovations
45 Broadway, 3rd Fl
New York, NY 10006
www.merkuryinnovations.com
support@merkuryinnovations.com

Cet appareil est conforme à l'article 15 des règlements de la FCC. Son fonctionnement est soumis aux deux conditions suivantes :

1) Cet appareil ne doit pas causer d'interférences nuisibles et;

2) Il doit pouvoir supporter les parasites qu'il reçoit, incluant les parasites pouvant nuire à son fonctionnement.

©2018 Merkury Innovations, LLC.

Pour explorer notre gamme complète de produits, visitez-nous au www.merkuryinnovations.com. iPhone est une marque de commerce d'Apple Inc., déposées aux États-Unis et/ou d'autres pays. Qi est une marque de commerce de Wireless Power Consortium. Toutes les marques de commerce et noms de marques appartiennent à leurs propriétaires respectifs. Le produit illustré et les spécifications peuvent varier légèrement.

Fabriqué en Chine

FCC Warning Statement

Changes or modifications not expressly approved by the party responsible for compliance could void the user's authority to operate the equipment.

This equipment has been tested and found to comply with the limits for a Class B digital device, pursuant to Part 15 of the FCC Rules. These limits are designed to provide reasonable protection against harmful interference in a residential installation. This equipment generates uses and can radiate radio frequency energy and, if not installed and used in accordance with the instructions, may cause harmful interference to radio communications. However, there is no guarantee that interference will not occur in a particular installation. If this equipment does cause harmful interference to radio or television reception, which can be determined by turning the equipment off and on, the user is encouraged to try to correct the interference by one or more of the following measures:

- - Reorient or relocate the receiving antenna.
- - Increase the separation between the equipment and receiver.
- - Connect the equipment into an outlet on a circuit different from that to which the receiver is connected.
- - Consult the dealer or an experienced radio/TV technician for help.