QSG_TOYOTA
2022.11.10

516 X 216mm 4단접지

표지

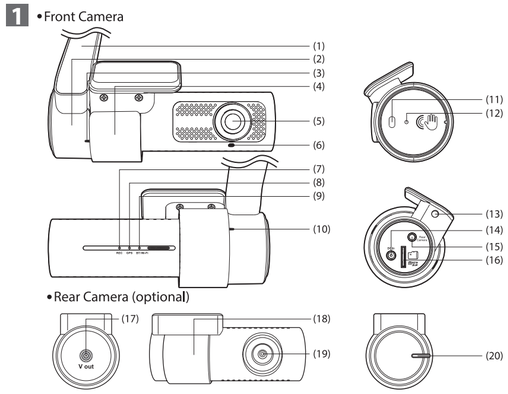

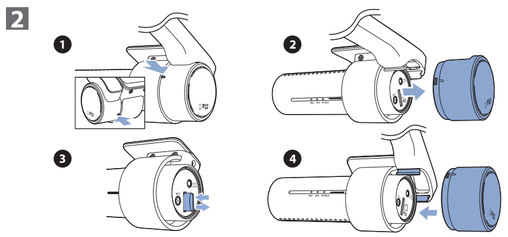

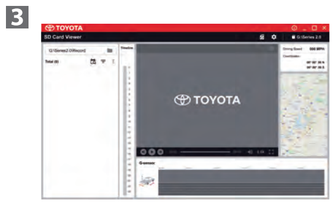

English

1. PARTS AND FUNCTIONS

Front Camera

(1) Wire Channel
(2) End Cap
(3) End Cap Release Button
(4) Mounting Bracket
(5) Camera Lens
(6) Security LED (White)
(7) REC LED (Green)
(8) GPS LED (Blue)
(9) BT/Wi-Fi LED (White)
(10) End Cap Release Button
(11) Proximity Sensor
(12) Proximity Sensor LED (White)
(13) Mount Release Button
(14) DC in (Power Connector)
(15) Rear Camera Connection Port
(16) microSD Card Slot

Rear Camera (optional)

(17) Front Camera Connection Port
(18) Mounting Bracket
(19) Camera Lens
(20) Security LED (White)

2. DASHCAM OPERATION

• Inserting and Ejecting the microSD Card

The dashcam will not function without a microSD card. If a microSD card is not inserted, the dashcam will not record video. Instead, it will give you a continuous audio/visual warning on vehicle startup until a card is inserted. Follow instructions below to either insert or eject the microSD card.

❶ Squeeze and hold the front and rear End cap release buttons.

❷ Continue to squeeze both End cap release buttons and pull out the End cap.

❸ Insert the microSD card into the microSD card slot to record video.
Eject the microSD card to view the recorded videos on a computer. Push the microSD card inward until it clicks and release to remove.

❹ Slide the End cap to the hook of Wire channel and attach it to the Mounting bracket.

NOTE
- Never eject the microSD card while the dashcam is accessing the card (Green REC LED is on). Otherwise it may damage the microSD card and the dashcam itself.
- Before ejecting the microSD card, unplug the "(14) DC in (Power Connector)" and confirm the dashcam is powered off (ALL LEDs off).
- The dashcam will not work without inserting the recommended microSD card. If no microSD card is inserted or the wrong type of microSD card is inserted you will hear warning voice prompts and all LEDs will flash together.

• Starting Dashcam

The dashcam will automatically power on and start loop recording (1-minute video files) when the vehicle ignition is turned on. When the dashcam is on and recording, the REC LED will illuminate continuously.

• Recording Video and Audio

When the dashcam powers on, it starts recording video and audio (if the microphone is turned on) automatically. When the vehicle is turned off it stops loop recording. If Parking Mode impact detection is turned on, it will remain in a low power state and turn on to start recording for 1 minute when it detects an unusual shock or vibration.

• Lock Event Files

Automatic: When the dashcam detects an unusual shock during normal mode and parking mode, it records an event file that is protected from being overwritten by newer files. During normal mode and parking quick wake-up mode, it starts recording 5 seconds before the event and during parking normal wake-up mode, it starts recording 5 seconds after the event. Event recording progress is indicated by the REC LED that illuminates green during the event recording. A maximum of 50 event files can be protected, if the maximum number of files is reached and the "overwrite locked event files when full" setting is disabled, old protected files must be deleted to add new protected recordings.

Manual: Touch the proximity sensor to manually trigger event recording.

• Playing Back Recorded Files

Use the Smartphone APP on your Android or Apple device to view recorded files on the dashcam directly or remove the microSD card to access it on your Windows or Mac computer with the Desktop Viewer software.

3. OPERATIONS OF THE DESKTOP VIEWER SOFTWARE

Videos recorded on this dashcam can be played back on your computer. To do this start the viewer software on your computer and follow steps below.

1. Connect the microSD card ejected from the dashcam to your computer using the included microSD card adapter.
2. Double-click on the "Toyota Series 2.0 Dashcam Desktop Viewer" shortcut icon on your desktop.
3. Once the viewer software starts, recorded files will appear in the recorded file list.

NOTE
- For more information on the Desktop Viewer Software, please see the Owner's Manual that can be found in the Smartphone App.

4. OPERATIONS OF THE SMARTPHONE APPLICATION

Videos recorded on this dashcam can be directly viewed on your Android or Apple smartphone via "Toyota Series 2.0 Viewer" APP found on the Google Play Store or Apple Appstore.
The smartphone APP can also be used to change various settings of the dashcam according to your preference.
The smartphone APP connects to the dashcam via Bluetooth and Wi-Fi, please see below instructions on how to connect.

Add camera (one-time only):

1. Turn on the vehicle ignition.
2. Open the smartphone APP and select Connect to Camera.
3. Press the "+" icon.
4. Select the dashcam SSID when the APP detects the dashcam.
5. When directed, touch the proximity sensor on the dashcam.
6. Choose camera name of your preference on the APP and press OK.
7. Camera is added to the list.

Connect to camera:

1. Turn on the vehicle ignition.
2. Open the smartphone APP and select Connect to Camera.
3. Select your dashcam.
4. Connection is complete

Navigating to the Owner's Manual

For detailed information on dashcam operation please navigate to the Owner's Manual by selecting the icon(☰) and selecting [Owner's Manual] under help menu on the smartphone APP.

TOYOTA

DASHCAM Series 2.0

Quick Start Guide
Guide de démarrage rapide

Please read this manual carefully before using this product.
Veuillez lire attentivement ce manuel avant d'utilser le produit.

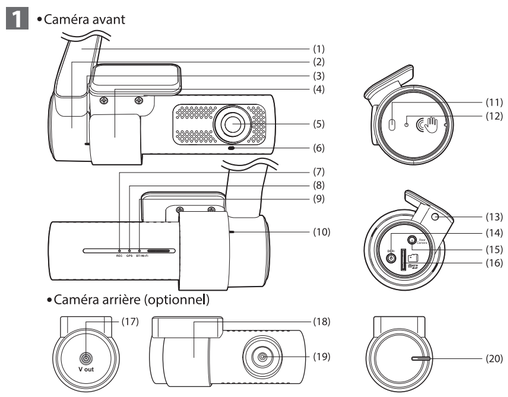

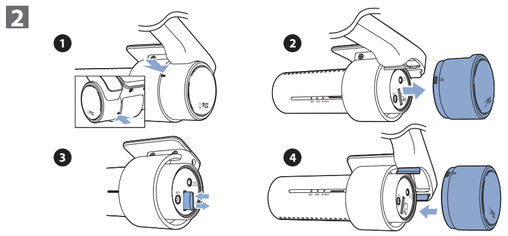

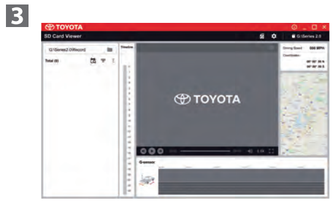

Français

1. PIÈCES ET FONCTIONS

Caméra avant

(1) Conduit de câble
(2) Embout
(3) Bouton de déverrouillage de l'embout
(4) Support de montage
(5) Objectif de la caméra
(6) Voyant DEL de sécurité (blanc)
(7) Voyant DEL REC (vert)
(8) Voyant DEL GPS (bleu)
(9) Voyant DEL du BT/Wi-Fi (blanc)
(10) Bouton de déverrouillage de l'embout
(11) Capteur de proximité
(12) Voyant DEL capteur de proximité (blanc)
(13) Bouton de déverrouillage de la monture
(14) Entrée CC (câble d'alimentation)
(15) Port de connexion de la caméra arrière
(16) Port pour carte microSD

Caméra arrière (optionnel)

(17) Port de connexion de la caméra avant
(18) Support de montage
(19) Objectif de la caméra
(20) Voyant DEL de sécurité (blanc)

2. FONCTIONNEMENT DE LA CAMÉRA DE BORD

• Insertion et éjection de la carte microSD

La caméra de bord ne fonctionnera pas sans une carte microSD. Si aucune carte microSD n'est insérée, la caméra n'enregistrera pas de vidéo. Elle émettra continuellement des alertes lors du démarrage du véhicule jusqu'à ce qu'une carte soit insérée. Suivez les consignes ci-dessous pour insérer ou éjecter la carte microSD.

❶ Pressez et maintenez enfoncés les boutons de déverrouillage de l'embout avant et arrière.

❷ Continuez à presser les deux boutons de déverrouillage de l'embout d'extrémité et retirez l'embout d'extrémité.

❸ Insérez la carte microSD dans la fente pour carte microSD pour enregistrer la vidéo.
Éjectez la carte microSD pour visualiser les vidéos enregistrées sur un ordinateur.
Poussez la carte microSD vers l'intérieur jusqu'à ce qu'elle s'enclenche et relâchez pour la retirer.

❹ Faites glisser l'embout sur le crochet du canal de fil et fixez-le au support de montage.

REMARQUE
- N'éjectez jamais la carte microSD lorsque la caméra de bord utilise la carte (le voyant DEL REC vert est allumé en continu), sous risque d'endommager la carte microSD et la caméra de bord.
- Avant d'éjecter la carte microSD, débrancher le (14) Entrée CC (câble d'alimentation) et assurez-vous que la caméra de bord est éteinte (tous voyants DEL éteints).
- La caméra de bord ne fonctionnera pas si la carte microSD recommandée n'est pas insérée. Si aucune carte microSD n'est insérée ou si une carte erronée est insérée, vous entendrez des messages vocaux d'avertissement et toutes les voyants DEL clignoteront ensemble.

• Activation de la caméra de bord

La caméra de bord s'allume automatiquement et commence à enregistrer en boucle (fichiers vidéos de 1 minute) lorsque le contact du véhicule est mis. Lorsque la caméra de bord est activée et qu'elle enregistre, le voyant DEL vert REC s'illumine en continu, suivi d'un bref bip aigu.

• Enregistrement vidéo et audio

Lorsque la caméra de bord est activée, elle commence à enregistrer automatiquement l'image et le son (si le microphone est activé - le paramètre par défaut est désactivé). Lorsque le moteur du véhicule est éteint, elle arrête l'enregistrement en boucle. Si la détection d'impact en mode Stationnement est activée, la caméra de bord demeurera en mode de faible consommation et se réactivera pour enregistrer pendant une minute lorsqu'elle détecte une vibration ou un impact anormal.

• Verrouiller les fichiers d'événements

Automatique: Lorsque la caméra de bord détecte un impact anormal lors de mode normal et en mode stationnement, elle enregistre un fichier d'événement qui est protégé contre l'écrasement par des fichiers plus récents. Pendant le mode normal et le mode de réveil rapide de stationnement, il commence à enregistrer 5 secondes avant l'événement et pendant le mode de réveil normal de stationnement, il commence à enregistrer 5 secondes après l'événement. La progression de l'enregistrement d'événement est indiquée par le voyant DEL REC qui s'allume en vert en pendant l'enregistrement d'événement. Un maximum de 50 fichiers d'événements peuvent être protégés, si le nombre maximum de fichiers est atteint et que le paramètre "écraser les fichiers d'événements verrouillés lorsqu'ils sont pleins" est désactivé, les anciens fichiers protégés doivent être supprimés pour ajouter de nouveaux enregistrements protégés.

Manuel: Lorsque le capteur de proximité est réglé sur l'enregistrement manuel, touchez le capteur de proximité pour déclencher manuellement l'enregistrement d'événement.

• Lecture des fichiers enregistrés

Utilisez l'application pour téléphone intelligent de votre appareil Android ou Apple pour visionner les fichiers enregistrés sur la caméra de bord directement ou insérez la carte microSD dans votre ordinateur Windows ou Mac pour les visionner grâce au logiciel Desktop Viewer.

3. FONCTIONNEMENT DU LOGICIEL DESKTOP VIEWER

Les vidéos enregistrées sur cette caméra de bord peuvent être lues sur votre ordinateur.
Pour ce faire, démarrez le logiciel de visionnement sur votre ordinateur et suivez les étapesci-dessous.

1. Branchez la carte microSD éjectée de la caméra de bordà l'aide de l'adaptateur de carte microSD inclus.
2. Double cliquez sur l'icône de raccourci « Toyota Series 2.0 Dashcam Desktop Viewer » située sur le bureau.
3. Une fois le logiciel de visualisation démarré, les fichiers enregistrés apparaîtront dans la liste des fichiers enregistrés.

REMARQUE
- Pour de plus amples informations sur le logiciel Desktop Viewer, veuillez consulter le guide d'utilisation qui se trouve dans l'application pour téléphone intelligent.

4. FONCTIONNEMENT DE L'APPLICATION POUR TÉLÉPHONE INTELLIGENT

Les vidéos enregistrées sur cette caméra de bord peuvent être visionnées sur votre téléphone intelligent Android ou Apple grâce à l'application « Toyota Series 2.0 Viewer » qui se trouve dans la boutique Google Play Store ou l'App Store d'Apple.

L'application pour téléphone intelligent peut aussi être utilisée pour modifier les réglages de la caméra de bord selon vos préférences.

L'application pour téléphone intelligent se connecte à la caméra de bord par Bluetooth et Wi-Fi. Veuillez consulter les instructions concernant la connexion.

Ajouter une caméra (une fois seulement):

1. Mettez le contact du véhicule.
2. Ouvrez l'application pour telephone intelligent et sélectionnez Connecter à Caméra
3. Appuyez sur l'icône « + ».
4. Sélectionnez le SSID de la caméra de bord lorsque l'application détecte la caméra de bord.
5. Lorsque vous y êtes invité, touchez le capteur de proximité de la caméra de bord.
6. Choisissez le nom de la caméra de votre choix sur l'application et appuyez sur OK.
7. La caméra est ajoutée à la liste.

Connectez-vous à la caméra:

1. Mettez le contact du véhicule.
2. Ouvrez l'application pour telephone intelligent et sélectionnez Connecter à Caméra
3. Sélectionnez votre caméra de bord.
4. La connexion est terminée

Naviguer vers le guide d'utilisation

Pour obtenir des informations détaillées sur le fonctionnement de la caméra de bord, veuillez consulter le guide d'utilisation en sélectionnant l'icône (☰) et en sélectionnant [Guide d'utilisation] dans l'application pour téléphone intelligent.

IC Compliance

This Class [B] digital apparatus complies with Canadian ICES-003.

This radio transmitter has been approved by Industry Canada to operate with the antenna types listed below with the maximum permissible gain and required antenna impedance for each antenna type indicated. Antenna types not included in this list, having a gain greater than the maximum gain indicated for that type, are strictly prohibited for use with this device.

- IC Warning
This device complies with Industry Canada licence-exempt RSS standard(s).

Operation is subject to the following two conditions:
(1) this device may not cause interference, and
(2) this device must accept any interference, including interference that may cause undesired operation of the device.

Le présent appareil est conforme aux CNR d'Industrie Canada applicables aux appareils radio exempts de licence.

L'exploitation est autorisée aux deux conditions suivantes :

(1) l'appareil ne doit pas produire de brouillage, et
(2) l'utilisateur de l'appareil doit accepter tout brouillage radioélectrique subi, même si le brouillag est susceptible d'en compromettre le fonctionnement

QSG_Lexus
2022.11.10

516 X 216mm 4단접지

표지

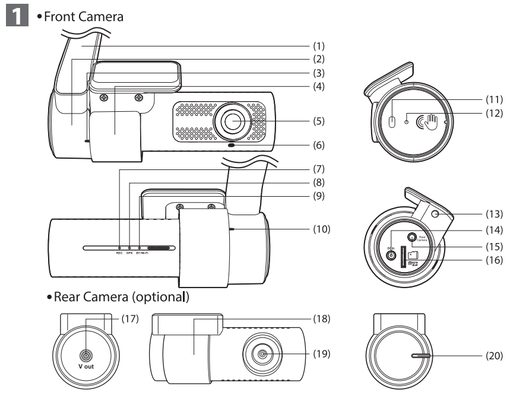

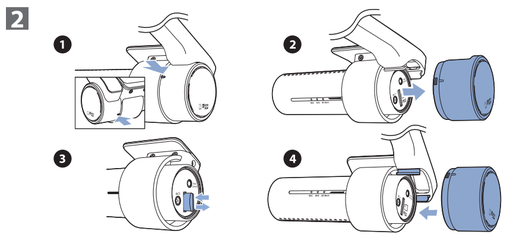

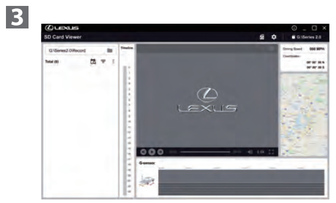

1. PARTS AND FUNCTIONS

Front Camera

(1) Wire Channel
(2) End Cap
(3) End Cap Release Button
(4) Mounting Bracket
(5) Camera Lens
(6) Security LED (White)
(7) REC LED (Green)
(8) GPS LED (Blue)
(9) BT/Wi-Fi LED (White)
(10) End Cap Release Button
(11) Proximity Sensor
(12) Proximity Sensor LED (White)
(13) Mount Release Button
(14) DC in (Power Connector)
(15) Rear Camera Connection Port
(16) microSD Card Slot

Rear Camera (optional)

(17) Front Camera Connection Port
(18) Mounting Bracket
(19) Camera Lens
(20) Security LED (White)

2. DASHCAM OPERATION

• Inserting and Ejecting the microSD Card

The dashcam will not function without a microSD card. If a microSD card is not inserted, the dashcam will not record video. Instead, it will give you a continuous audio/visual warning on vehicle startup until a card is inserted. Follow instructions below to either insert or eject the microSD card.

❶ Squeeze and hold the front and rear End cap release buttons.

❷ Continue to squeeze both End cap release buttons and pull out the End cap.

❸ Insert the microSD card into the microSD card slot to record video.
Eject the microSD card to view the recorded videos on a computer. Push the microSD card inward until it clicks and release to remove.

❹ Slide the End cap to the hook of Wire channel and attach it to the Mounting bracket.

NOTE
- Never eject the microSD card while the dashcam is accessing the card (Green REC LED is on). Otherwise it may damage the microSD card and the dashcam itself.
- Before ejecting the microSD card, unplug the "(14) DC in (Power Connector)" and confirm the dashcam is powered off (ALL LEDs off).
- The dashcam will not work without inserting the recommended microSD card. If no microSD card is inserted or the wrong type of microSD card is inserted you will hear warning voice prompts and all LEDs will flash together.

• Starting Dashcam

The dashcam will automatically power on and start loop recording (1-minute video files) when the vehicle ignition is turned on. When the dashcam is on and recording, the REC LED will illuminate continuously.

• Recording Video and Audio

When the dashcam powers on, it starts recording video and audio (if the microphone is turned on) automatically. When the vehicle is turned off it stops loop recording. If Parking Mode impact detection is turned on, it will remain in a low power state and turn on to start recording for 1 minute when it detects an unusual shock or vibration.

English

• Lock Event Files

Automatic: When the dashcam detects an unusual shock during normal mode and parking mode, it records an event file that is protected from being overwritten by newer files. During normal mode and parking quick wake-up mode, it starts recording 5 seconds before the event and during parking normal wake-up mode, it starts recording 5 seconds after the event. Event recording progress is indicated by the REC LED that illuminates green during the event recording. A maximum of 50 event files can be protected, if the maximum number of files is reached and the "overwrite locked event files when full" setting is disabled, old protected files must be deleted to add new protected recordings.

Manual: Touch the proximity sensor to manually trigger event recording.

• Playing Back Recorded Files

Use the Smartphone APP on your Android or Apple device to view recorded files on the dashcam directly or remove the microSD card to access it on your Windows or Mac computer with the Desktop Viewer software.

3. OPERATIONS OF THE DESKTOP VIEWER SOFTWARE

Videos recorded on this dashcam can be played back on your computer. To do this start the viewer software on your computer and follow steps below.

1. Connect the microSD card ejected from the dashcam to your computer using the included microSD card adapter.
2. Double-click on the "Lexus Series 2.0 Dashcam Desktop Viewer" shortcut icon on your desktop.
3. Once the viewer software starts, recorded files will appear in the recorded file list.

NOTE
- For more information on the Desktop Viewer Software, please see the Owner's Manual that can be found in the Smartphone App.

4. OPERATIONS OF THE SMARTPHONE APPLICATION

Videos recorded on this dashcam can be directly viewed on your Android or Apple smartphone via "Lexus Series 2.0 Viewer" APP found on the Google Play Store or Apple Appstore.
The smartphone APP can also be used to change various settings of the dashcam according to your preference.
The smartphone APP connects to the dashcam via Bluetooth and Wi-Fi, please see below instructions on how to connect.

Add camera (one-time only):

1. Turn on the vehicle ignition.
2. Open the smartphone APP and select Connect to Camera.
3. Press the "+" icon.
4. Select the dashcam SSID when the APP detects the dashcam.
5. When directed, touch the proximity sensor on the dashcam.
6. Choose camera name of your preference on the APP and press OK.
7. Camera is added to the list.

Connect to camera:

1. Turn on the vehicle ignition.
2. Open the smartphone APP and select Connect to Camera.
3. Select your dashcam.
4. Connection is complete

Navigating to the Owner's Manual

For detailed information on dashcam operation please navigate to the Owner's Manual by selecting the icon(☰) and selecting [Owner's Manual] under help menu on the smartphone APP.

LEXUS

DASHCAM Series 2.0

Quick Start Guide
Guide de démarrage rapide

Please read this manual carefully before using this product.
Veuillez lire attentivement ce manuel avant d'utilser le produit.

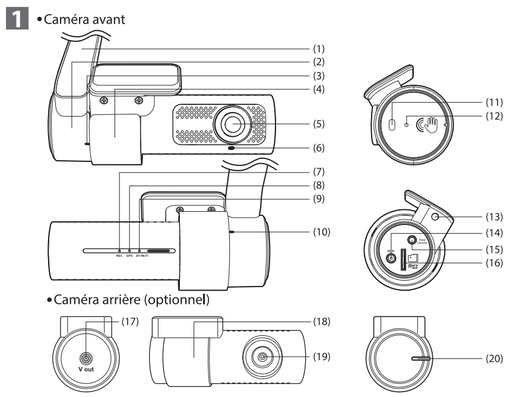

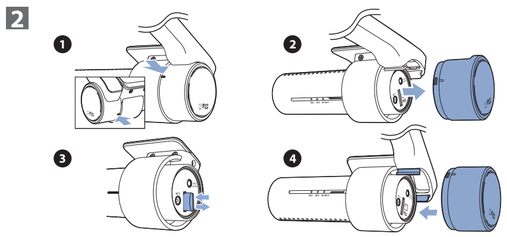

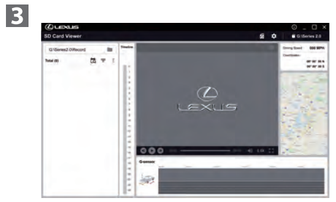

1. PIÈCES ET FONCTIONS

Caméra avant

(1) Conduit de câble
(2) Embout
(3) Bouton de déverrouillage de l'embout
(4) Support de montage
(5) Objectif de la caméra
(6) Voyant DEL de sécurité (blanc)
(7) Voyant DEL REC (vert)
(8) Voyant DEL GPS (bleu)
(9) Voyant DEL du BT/Wi-Fi (blanc)
(10) Bouton de déverrouillage de l'embout
(11) Capteur de proximité
(12) Voyant DEL capteur de proximité (blanc)
(13) Bouton de déverrouillage de la monture
(14) Entrée CC (câble d'alimentation)
(15) Port de connexion de la caméra arrière
(16) Port pour carte microSD

Caméra arrière (optionnel)

(17) Port de connexion de la caméra avant
(18) Support de montage
(19) Objectif de la caméra
(20) Voyant DEL de sécurité (blanc)

2. FONCTIONNEMENT DE LA CAMÉRA DE BORD

• Insertion et éjection de la carte microSD

La caméra de bord ne fonctionnera pas sans une carte microSD. Si aucune carte microSD n'est insérée, la caméra n'enregistrera pas de vidéo. Elle émettra continuellement des alertes lors du démarrage du véhicule jusqu'à ce qu'une carte soit insérée. Suivez les consignes ci-dessous pour insérer ou éjecter la carte microSD.

❶ Pressez et maintenez enfoncés les boutons de déverrouillage de l'embout avant et arrière.

❷ Continuez à presser les deux boutons de déverrouillage de l'embout d'extrémité et retirez l'embout d'extrémité.

❸ Insérez la carte microSD dans la fente pour carte microSD pour enregistrer la vidéo.
Éjectez la carte microSD pour visualiser les vidéos enregistrées sur un ordinateur.
Poussez la carte microSD vers l'intérieur jusqu'à ce qu'elle s'enclenche et relâchez pour la retirer.

❹ Faites glisser l'embout sur le crochet du canal de fil et fixez-le au support de montage.

REMARQUE
- N'éjectez jamais la carte microSD lorsque la caméra de bord utilise la carte (le voyant DEL REC vert est allumé en continu), sous risque d'endommager la carte microSD et la caméra de bord.
- Avant d'éjecter la carte microSD, débrancher le (14) Entrée CC (câble d'alimentation) et assurez-vous que la caméra de bord est éteinte (tous voyants DEL éteints).
- La caméra de bord ne fonctionnera pas si la carte microSD recommandée n'est pas insérée. Si aucune carte microSD n'est insérée ou si une carte erronée est insérée, vous entendrez des messages vocaux d'avertissement et toutes les voyants DEL clignoteront ensemble.

• Activation de la caméra de bord

La caméra de bord s'allume automatiquement et commence à enregistrer en boucle (fichiers vidéos de 1 minute) lorsque le contact du véhicule est mis. Lorsque la caméra de bord est activée et qu'elle enregistre, le voyant DEL vert REC s'illumine en continu, suivi d'un bref bip aigu.

• Enregistrement vidéo et audio

Lorsque la caméra de bord est activée, elle commence à enregistrer automatiquement l'image et le son (si le microphone est activé - le paramètre par défaut est désactivé). Lorsque le moteur du véhicule est éteint, elle arrête l'enregistrement en boucle. Si la détection d'impact en mode Stationnement est activée, la caméra de bord demeurera en mode de faible consommation et se réactivera pour enregistrer pendant une minute lorsqu'elle détecte une vibration ou un impact anormal.

Français

• Verrouiller les fichiers d'événements

Automatique: Lorsque la caméra de bord détecte un impact anormal lors de mode normal et en mode stationnement, elle enregistre un fichier d'événement qui est protégé contre l'écrasement par des fichiers plus récents. Pendant le mode normal et le mode de réveil rapide de stationnement, il commence à enregistrer 5 secondes avant l'événement et pendant le mode de réveil normal de stationnement, il commence à enregistrer 5 secondes après l'événement. La progression de l'enregistrement d'événement est indiquée par le voyant DEL REC qui s'allume en vert en pendant l'enregistrement d'événement. Un maximum de 50 fichiers d'événements peuvent être protégés, si le nombre maximum de fichiers est atteint et que le paramètre "écraser les fichiers d'événements verrouillés lorsqu'ils sont pleins" est désactivé, les anciens fichiers protégés doivent être supprimés pour ajouter de nouveaux enregistrements protégés.

Manuel: Lorsque le capteur de proximité est réglé sur l'enregistrement manuel, touchez le capteur de proximité pour déclencher manuellement l'enregistrement d'événement.

• Lecture des fichiers enregistrés

Utilisez l'application pour téléphone intelligent de votre appareil Android ou Apple pour visionner les fichiers enregistrés sur la caméra de bord directement ou insérez la carte microSD dans votre ordinateur Windows ou Mac pour les visionner grâce au logiciel Desktop Viewer.

3. FONCTIONNEMENT DU LOGICIEL DESKTOP VIEWER

Les vidéos enregistrées sur cette caméra de bord peuvent être lues sur votre ordinateur.
Pour ce faire, démarrez le logiciel de visionnement sur votre ordinateur et suivez les étapesci-dessous.

1. Branchez la carte microSD éjectée de la caméra de bordà l'aide de l'adaptateur de carte microSD inclus.
2. Double cliquez sur l'icône de raccourci « Lexus Series 2.0 Dashcam Desktop Viewer » située sur le bureau.
3. Une fois le logiciel de visualisation démarré, les fichiers enregistrés apparaîtront dans la liste des fichiers enregistrés.

REMARQUE
- Pour de plus amples informations sur le logiciel Desktop Viewer, veuillez consulter le guide d'utilisation qui se trouve dans l'application pour téléphone intelligent.

4. FONCTIONNEMENT DE L'APPLICATION POUR TÉLÉPHONE INTELLIGENT

Les vidéos enregistrées sur cette caméra de bord peuvent être visionnées sur votre téléphone intelligent Android ou Apple grâce à l'application « Lexus Series 2.0 Viewer » qui se trouve dans la boutique Google Play Store ou l'App Store d'Apple.

L'application pour téléphone intelligent peut aussi être utilisée pour modifier les réglages de la caméra de bord selon vos préférences.

L'application pour téléphone intelligent se connecte à la caméra de bord par Bluetooth et Wi-Fi. Veuillez consulter les instructions concernant la connexion.

Ajouter une caméra (une fois seulement):

1. Mettez le contact du véhicule.
2. Ouvrez l'application pour telephone intelligent et sélectionnez Connecter à Caméra
3. Appuyez sur l'icône « + ».
4. Sélectionnez le SSID de la caméra de bord lorsque l'application détecte la caméra de bord.
5. Lorsque vous y êtes invité, touchez le capteur de proximité de la caméra de bord.
6. Choisissez le nom de la caméra de votre choix sur l'application et appuyez sur OK.
7. La caméra est ajoutée à la liste.

Connectez-vous à la caméra:

1. Mettez le contact du véhicule.
2. Ouvrez l'application pour telephone intelligent et sélectionnez Connecter à Caméra
3. Sélectionnez votre caméra de bord.
4. La connexion est terminée

Naviguer vers le guide d'utilisation

Pour obtenir des informations détaillées sur le fonctionnement de la caméra de bord, veuillez consulter le guide d'utilisation en sélectionnant l'icône (☰) et en sélectionnant [Guide d'utilisation] dans l'application pour téléphone intelligent.

IC Compliance

This Class [B] digital apparatus complies with Canadian ICES-003.

This radio transmitter has been approved by Industry Canada to operate with the antenna types listed below with the maximum permissible gain and required antenna impedance for each antenna type indicated. Antenna types not included in this list, having a gain greater than the maximum gain indicated for that type, are strictly prohibited for use with this device.

- IC Warning
This device complies with Industry Canada licence-exempt RSS standard(s).

Operation is subject to the following two conditions:
(1) this device may not cause interference, and
(2) this device must accept any interference, including interference that may cause undesired operation of the device.

Le présent appareil est conforme aux CNR d'Industrie Canada applicables aux appareils radio exempts de licence.

L'exploitation est autorisée aux deux conditions suivantes :

(1) l'appareil ne doit pas produire de brouillage, et
(2) l'utilisateur de l'appareil doit accepter tout brouillage radioélectrique subi, même si le brouillag est susceptible d'en compromettre le fonctionnement

FCC

Part 15.19	This device complies with part 15 of the FCC Rules. Operation is subject to the following two conditions: (1) This device may not cause harmful interference, and (2) this device must accept any interference received, including interference that may cause undesired operation.
Part 15.105	This equipment has been tested and found to comply with the limits for a Class B digital device, pursuant to part 15 of the FCC Rules. These limits are designed to provide reasonable protection against harmful interference in a residential installation. This equipment generates, uses and can radiate radio frequency energy and, if not installed and used in accordance with the instructions, may cause harmful interference to radio communications. However, there is no guarantee that interference will not occur in a particular installation. If this equipment does cause harmful interference to radio or television reception, which can be determined by turning the equipment off and on, the user is encouraged to try to correct the interference by one or more of the following measures: Reorient or relocate the receiving antenna. Increase the separation between the equipment and receiver. Connect the equipment into an outlet on a circuit different from that to which the receiver is connected. Consult the dealer or an experienced radio/TV technician for help.
Part 15.21	Changes or modifications not expressly approved by the party responsible for compliance could void the user's authority to operate the equipment.
RF exposure	This device should be installed and operated with minimum 20 cm between the radiator and your body.