Bravo 5.0 HD LTE

Quick Guide / Guía Rápida / Guía Rápido / Guide Rapide

ATTENTION

- For instructions or any questions pertaining to phone usage, please click on the BLU Help icon on the home screen of the phone. Also included in BLU Help is a product registration link and technical support. You may also access the BLU help page by visiting the following address: **manuals.bluproducts.com**
- Para obtener instrucciones o preguntas relacionadas con el uso del teléfono, por favor haga clic en el icono de BLU Help en la pantalla principal del teléfono. También se incluye en BLU Help un enlace para registro del producto y soporte técnico. Usted también puede acceder la página de BLU Help visitando la siguiente dirección: **manuals.bluproducts.com**
- Para obter instruções ou perguntas relacionadas ao uso do telefone, por favor, clique no ícone BLU Help na tela principal do telefone. Também incluído no BLU Help um link para registrar o produto e suporte técnico. Você também pode acessar a página de BLU Help visitando o seguinte endereço: **manuals.bluproducts.com**
- Pour des instructions ou pour toutes questions sur l'utilisation du téléphone, veuillez cliquer sur l'icône Aide BLU sur l'écran d'accueil du téléphone. L'Aide BLU comprend un lien pour enregistrer le produit et pour le soutien technique. Vous pouvez aussi accéder à la page aide BLU en visitant l'adresse suivante : **manuals.bluproducts.com**

SAFETY INFORMATION

Transportation Safety

Please observe all transportation laws and regulations.

PLEASE DRIVE RESPONSIBLY - DO NOT TEXT & DRIVE

Hospital Safety

Please follow hospital rules and limitations.

Please turn off your mobile phone when near medical instruments.

Airport Safety

Remember to follow all airport and flight safety regulations.

Water Hazard

Your phone is not waterproof. Keep your phone away from water or liquid to avoid damage.

Emergency Calls

Make sure your mobile phone is switched on and in a service area. On home screen, tap the phone key and dial the emergency number.

Battery Usage

For better performance and longer battery life, it is recommended that you charge the battery fully before using the mobile phone for the first time and that you initially complete two to three charge cycles.

KEY FUNCTIONS

Flash
Rear Camera
Fingerprint
BLU

Power On / Off	Used to power on/off the device and to lock the screen. » Long press the power button to power on » While the phone is powered on, long press to access the power off menu or click to lock the screen
Volume	Adjusts the ringer volume, call volume, and multimedia volume.
Home	The home button pauses any current action and returns to the home screen.
Recent Apps	Opens a list of recently opened applications that allows you to switch conveniently between them. This option can also close any open applications by swiping to the side.
Back	Returns to the previous screen; Closes the keyboard, any open program, or any menu option.
USB Port	Charges the device and transfers data such as documents, music, and video between your device and a PC.
Headset Port	Connect earphones to this port for hands-free capabilities. You may also to listen to music or FM radio.
Front Camera	A high-resolution front camera to take pictures and video. This option is ideal for self-portraits.
Rear Camera	A high-resolution rear camera to take pictures and video.
Flash	Provides light for pictures in low-light conditions. It also may be used as a flashlight.

Installation of the SIM Card

Warning: Please keep the SIM card out of the reach of children. The SIM card and its contact are easily damaged due to scratching or bending. Please use caution when carrying, installing, or taking out the SIM card. **Note:** Please contact your cellular phone service provider directly to obtain your SIM card.

To insert SIM card:

- Remove the rear cover. Insert the SIM card.
- Insert the SD card (For additional storage capacity)

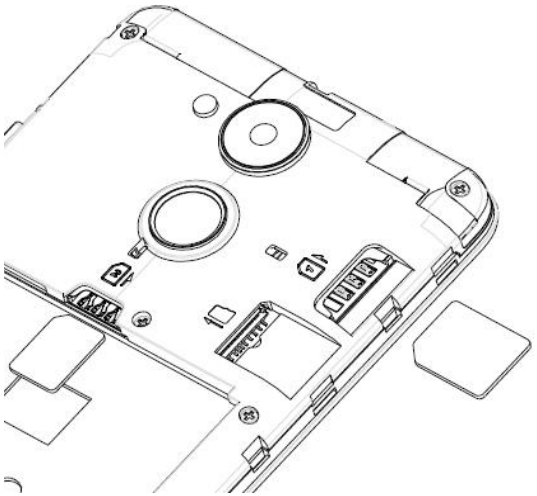

SIM Card Slot

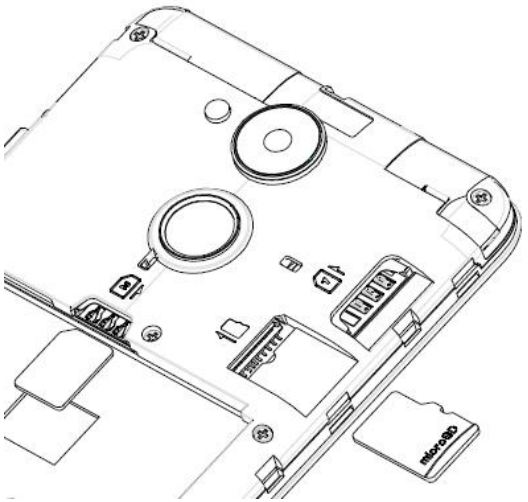

Memory Card Slot

- Insert the battery, replace the rear cover and power on the phone.

DEVICE CONFIGURATION

When you initially power on your phone, there will be a series of steps to set up basic features.

INSERT SIM

Insert your SIM card so the phone can register to the network.

SELECT LANGUAGE

While on the Welcome screen, please scroll to select your language.

SELECT WI-FI

This process allows the device to connect to the internet. Click on the desired Wi-Fi network that the device that will be connected. Please note that any unsecured Wi-Fi networks can be connected to without credentials and any secured Wi-Fi networks require a password for credentials prior to connection. It is recommended that you connect to a Wi-Fi network to check for software updates prior to startup.

ADD YOUR ACCOUNT

Sign in to your Google™ account in order to keep accounts streamlined with Google services. Your Gmail account will be used for some Google programs that include Google Play, Google Drive, Google + and Google Wallet. If you do not have a Google account, click to create a new account.

GOOGLE SERVICES

Click to add or remove Google services that include Backup, Location Service, and Google Now. In this step, you can also setup payment info if desired.

RESTORE APPS & DATA

You can restore your previous applications and data that was stored from another device. You also have the option to setup the phone as a brand new device.

Google, Google Play and other marks are trademarks of Google LLC.

INFORMACIÓN DE SEGURIDAD

Seguridad de Transporte

Por favor siga todas las leyes y regulaciones de transporte.

MANEJE RESPONSABLEMENTE - NO USE MENSAJERIA DE TEXTO CUANDO CONDUCIENDO

Seguridad de Hospitales

Por favor siga todas las leyes y regulaciones de hospital

Por favor, apague su teléfono móvil cuando cerca de instrumentos médicos.

Seguridad de Aeropuertos

Por favor, siga todas las normas de seguridad de vuelo y

Prueba de Agua

El teléfono móvil no es impermeable. Manténgalo alejado de agua o líquidos para evitar daño.

Llamadas de Emergencia SOS

Asegúrese de que su teléfono móvil está encendido y en un área de servicio. En la pantalla de inicio, pulse la tecla del teléfono y marque el número de emergencia.

Uso de batería

Para mejorar el rendimiento y la vida útil de la batería, se recomienda que cargue la batería completamente antes de utilizar el teléfono móvil por primera vez.

El rendimiento óptimo de una batería nueva se obtiene generalmente después de dos o tres ciclos de carga completos.

FUNCIONES

Cámara Frontal
Volumen
Encendido / Apagado
Inicio
Retroceder
Apps Recientes
12:34PM
Google
Google
Duo
Amazon
Play Store
BLU

Flash
Cámara Trasera
huella dactilar
BLU

Encendido / Apagado	Se utiliza para encender/apagar el dispositivo y bloquear la pantalla. » Mantenga pulsado el botón de encendido para encender » Mientras el teléfono esta encendido, mantenga pulsado para acceder el menú de apagado o haga clic para bloquear la pantalla.
Volumen	Ajusta el volumen del timbre, el volumen durante una llamada, y el volumen de multimedia.
Inicio	El botón de inicio se detiene cualquier acción actual y vuelve a la pantalla de inicio.
Aplicaciones Recientes	Abre una lista de aplicaciones recientemente abiertas y le permite cambiar cómodamente entre ellas. Esta opción también puede cerrar todas las aplicaciones abiertas deslizando hacia el lado.
Retroceder	Regresa a la pantalla anterior; Se cierra el teclado, cualquier programa abierto, opción de menú, o el panel de notificaciones.
Puerto de USB	Carga el dispositivo y también transfiere documentos, música y vídeo entre el teléfono y un PC.
Puerto de Auricular	Conecte los auriculares a este puerto para capacidades de manos libres. También se puede escuchar música o radio FM.
Cámara Frontal	Una cámara frontal de alta resolución para tomar fotos y video. Esta opción es ideal para autorretratos.
Cámara Trasera	Una cámara trasera de alta resolución para tomar fotos y video.
Flash	Proporciona luz para fotos en condiciones de poca luz. También se puede utilizar como una linterna.

Instalación de la Tarjeta SIM

Advertencia: Mantenga la tarjeta SIM fuera del alcance de los niños. El contacto de la tarjeta SIM se daña fácilmente debido al roce o flexión. Por favor tenga cuidado al transportar o instalar la tarjeta SIM.
Nota: Por favor comuníquense con el proveedor de servicio directamente para obtener su tarjeta SIM.
Para insertar la tarjeta SIM:

- Retire la cubierta posterior. Inserte la tarjeta SIM.
- Inserte la tarjeta de memoria (para capacidad adicional).

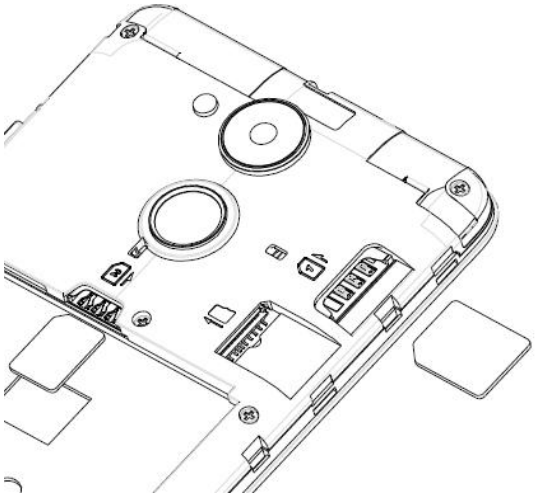

Ranura Tarjeta SIM

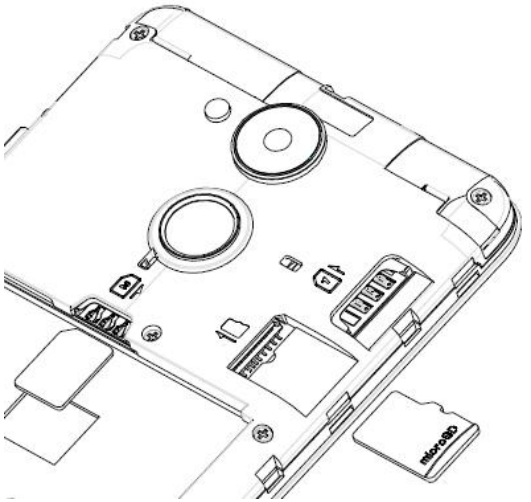

Ranura Tarjeta de memoria

- Inserte la batería, recoloque la cubierta posterior y encienda el teléfono.

CONFIGURACIÓN DEL DISPOSITIVO

Cuando inicialmente se enciende el teléfono, habrá una serie de configuraciones básicas.

INSERTAR SIM

Inserte su tarjeta SIM para que el teléfono pueda registrarse a la red.

SELECCIONAR IDIOMA

En la pantalla de bienvenida, por favor, haga clic y desplace para elegir su selección de idioma.

SELECCIONAR WI-FI

Este paso permite que el dispositivo se conecte a la red de Wi-FI. Haga clic en la red Wi-Fi que desee que el dispositivo se conecte. Por favor, tenga en cuenta que todas las redes sin seguridad pueden conectarse directamente y cualquiera de las redes protegidas requieren una contraseña antes de conexión.

AGREGAR LA CUENTA

Ingrese a su cuenta de Google™ para llevar una contabilidad simplificada con los servicios de Google. Tu cuenta de Gmail se utilizará para algunos programas de Google que incluyen: Google Play, Google Drive, Google+ y Google Wallet.

SERVICIOS DE GOOGLE

Haga clic para agregar o quitar servicios de Google que incluyen copia de seguridad, servicio de ubicación, y Google Now. Si usted no tiene una cuenta de Google, haga clic para crear una cuenta nueva. En este paso también se puede configurar información de pago, si lo desea.

RESTABLECER APLICACIONES Y DATOS

Puede restaurar sus aplicaciones y datos que han sido copiados de otros dispositivos anteriores. Usted puede también configurar el teléfono como un dispositivo nuevo.

Google, Google Play y otras marcas
son marcas registradas de Google LLC.

Segurança no Transporte

Observe todas as leis e regulamentos sobre transporte

DIRIJA RESPONSAVELMENTE - NÃO DIGITE DIRIGINDO

Segurança em Hospitais

Sigas as regras e limitações em hospitais

Desligue seu celular perto de instrumentos médicos.

Segurança em Aeroportos

Lembre-se de seguir todas as regras de segurança de vôo e em aeroportos.

Risco de Água

Seu celular não é à prova d'água. Mantenha-o afastado de água ou líquidos.

Ligações de Emergência

Certifique-se de que o celular esteja ligado e em área de cobertura. Na tela inicial, toque na tecla de telefone e digite o número de emergência.

Uso de Bateria

Para melhorar o desempenho e aumentar a vida da bateria, recomenda-se carregar a bateria completamente antes de usar o celular pela primeira vez.

FUNÇÃO

Câmera Frontal
Volume
Ligar / Desligar
Início
Voltar
Apps Recentes
12:34PM
Google
Google
Duo
Amazon
Play Store
BLU

Flash
Câmera Traseira
Impressão digital
BLU

Ligar / Desligar	Usado para ligar / desligar o aparelho e para bloquear a tela. » Pressione e segure o botão de ligar para ligar » Enquanto o telefone estiver ligado, pressione e segure para acessar o menu de desligar ou clique para bloquear a tela
Volume	Ajusta o volume do toque do celular, o volume de chamadas, durante uma ligação, e volume de multimídia.
Início	O botão de início pausa qualquer ação atual e retorna à tela inicial.
Apps Recentes	Abre uma lista de aplicativos abertos recentemente que permite alternar convenientemente entre eles. Esta opção também pode fechar todos os aplicativos abertos deslizando para o lado.
Voltar	Retorna à tela anterior; fecha o teclado, qualquer programa aberto, ou opção de menu.
Entrada USB Multifuncional	Carrega o dispositivo e também transfere dados, como documentos, música e vídeo entre o aparelho e um PC.
Entrada do Fone de Ouvido	Conectar fones de ouvido a essa porta para recursos de mãos-livres. Você também pode ouvir música ou rádio FM.
Câmera Frontal	Uma câmera frontal de alta resolução para tirar fotos e vídeo. Esta opção é ideal para auto-retratos.
Câmera Traseira	Uma câmera traseira de alta resolução para tirar fotos e vídeo.
Flash	Fornece luz para fotos em condições de pouca luz. Ele também pode ser usado como uma lanterna.

Instalação do Cartão SIM (Chip)

Atenção: Mantenha o cartão SIM fora do alcance de crianças. O cartão SIM e seus contatos são facilmente danificados por arranhões ou empenos. Tenha cuidado ao transportar, instalar ou retirar o cartão SIM. **Nota:** Faça contato com o provedor de serviços do seu celular diretamente, para obter o cartão SIM. **Para inserir o cartão SIM:**

- Retire a tampa traseira. Insira o cartão SIM. Insira o cartão SD. (para armazenagem adicional)

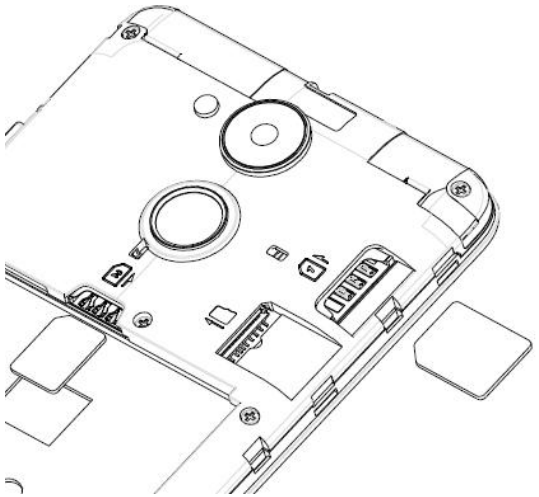

Slot para cartão SIM

Slot para cartão de memoria

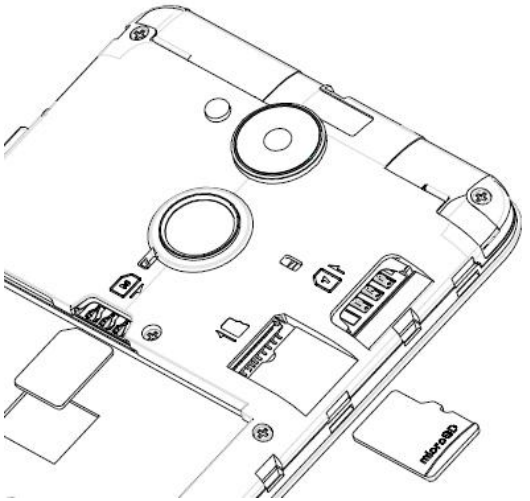

- Encaixe a bateria, Recoloque a tampa traseira e ligue o celular.

CONFIGURAÇÃO DO APARELHO

Quando você iniciar seu telefone, haverá uma série de etapas e configurações básicas.

INSERÇÃO SIM

Insira o seu cartão SIM para o telefone para se registar na rede.

SELECIONE O IDIOMA

Na tela de boas-vindas, por favor, clique no botão de linguagem e escolha seu idioma.

SELECIONAR WI-FI

Esta etapa permite que o aparelho se conecte à rede Wi-Fi. Clique na rede Wi-Fi que você deseja para o aparelho conectar-se. Por favor, note que todas as redes não seguras podem ser conectadas diretamente e qualquer uma das redes protegidas exige uma senha para credenciais antes de conectar.

ADICIONE SUA CONTA

Faça login na sua conta do Google™ para manter uma contabilidade simplificada com serviços do Google. Sua conta do Gmail é usada para alguns programas que incluem Google: Google Play, Google Drive, Google+ e Google Wallet.

SERVIÇOS DO GOOGLE

Clique para adicionar ou remover serviços do Google, incluindo backup, serviço de localização, e Google Now. Se você não tiver uma Conta do Google, clique em criar uma nova conta. Nesta etapa, você também pode configurar as informações de pagamento.

RECUPERE SEUS APPS E DADOS

Você pode restaurar seus aplicativos e dados que foram copiados de outros dispositivos anteriores. Você também pode definir o telefone como um novo dispositivo.

Google, Google Play e outras marcas são marcas comerciais da Google LLC.

RENSEIGNEMENTS RELATIFS À LA SÉCURITÉ

Sécurité au volant

Veuillez observer toutes les lois et règles de transport.

VEUILLEZ CONDUIRE DE MANIÈRE RESPONSABLE - NE JAMAIS TEXTER ET CONDUIRE.

Sécurité dans les hôpitaux

Veuillez suivre les règles et limitations des hôpitaux.

Veuillez éteindre votre téléphone mobile si vous êtes près d'appareils médicaux.

Sécurité aéroportuaire

N'oubliez pas de suivre les règles de sécurité des aéroports et de vol.

Risque lié à l'eau

Votre téléphone n'est pas à l'épreuve de l'eau. Garder votre téléphone à l'abri de l'eau ou de tout autre liquide pour éviter des dommages.

Appels d'urgence

S'assurer que votre téléphone mobile est allumé dans une zone de service. Dans l'écran d'accueil, toucher sur la touche téléphone et composer le numéro d'urgence.

Utilisation de la batterie

Pour une meilleure autonomie de la batterie, il est recommandé de charger la batterie complètement avant d'utiliser le téléphone mobile pour la première fois et de compléter deux à trois cycles de recharge.

FONCTION DES TOUCHES

Flash
Appareil photo arrière
Empreinte digitale
BLU

Marche / Arrêt	Utilisé pour marche/arrêt l'appareil et verrouiller l'écran. » Maintenir appuyé le bouton pour allumer » Lorsque le téléphone est allumé, appuyez longuement sur pour accéder à la mise hors tension du menu ou cliquez sur pour verrouiller l'écran
Volume	Ajuste le volume de la sonnerie, volume d'appels, et le volume de multimédia.
Accueil	Bouton d'accueil arrête toute action en cours, puis retourne à l'écran d'accueil.
Applications Récentes	Ouvre une liste d'applications récemment ouvertes qui permet de basculer facilement entre eux. Cette option peut également fermer toutes les applications ouvertes en faisant glisser sur le côté.
Reculer	Retourne à l'écran précédent ; Ferme du clavier, tous les programmes ouverts ou n'importe quelle option de menu.
Port USB	Recharge de l'appareil et transfère également les données telles que des documents, musique et vidéo entre votre appareil et un PC.
Port de Casque	Connecter les écouteurs à ce port pour des fonctions mains-libres. Vous pouvez également écouter de la musique ou la radio FM.
Appareil Photo Avant	Un appareil photo avant de haute résolution pour prendre des photos et vidéo. Cette option est idéale pour les autoportraits.
Appareil Photo Arrière	Un appareil photo arrière de haute résolution pour prendre des photos et vidéo.
Flash	Fournit une lumière pour les photos en conditions de faible luminosité. Il peut également être utilisé comme une lampe de poche.

Installation de la carte SIM

INTRODUCTION

Avertissement : Veuillez garder la carte SIM hors de la portée des enfants. La carte SIM et les contacts sont facilement endommagés par une déformation ou des rayures. Veuillez faire attention lors du transport, de l'installation ou du retrait de la carte SIM. **Note :** Veuillez communiquer directement avec votre fournisseur de service cellulaire pour obtenir votre carte SIM. **Pour insérer la carte SIM :**

- Retirer le couvercle arrière. Insérer la carte SIM.
- Insérer la carte SD (pour une plus grande capacité de stockage)

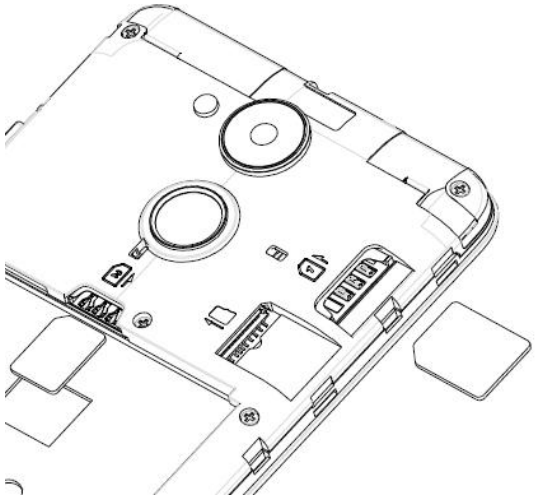

Fente pour la carte SIM

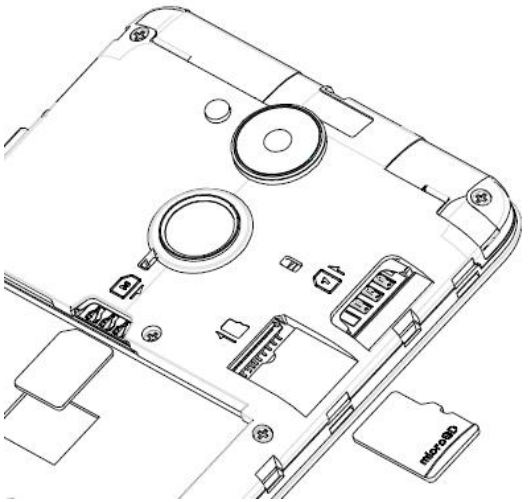

Emplacement pour carte mémoire

- Insérer la batterie, reposer le couvercle arrière et allumer le téléphone.

CONFIGURATION D’APPAREIL

INSÉRER LA SIM

Insérer votre carte SIM pour que le téléphone puisse s'inscrire au réseau.

CHOISIR LA LANGUE

Pendant que vous êtes sur l'écran de bienvenue, défiler pour sélectionner votre langue.

SÉLECTION WI-FI

Ce processus permet à l'appareil de se connecter à l'internet. Cliquer sur le réseau Wi-Fi désiré auquel l'appareil sera connecté. Veuillez noter que les réseaux non sécurisés peuvent être connectés directement - les réseaux sécurisés nécessitent un mot de passe comme justificatif d'identité avant d'établir la connexion. Nous vous recommandons d'être connecté à un réseau Wi-Fi pour vérifier les mises à jour disponibles avant le démarrage.

AJOUTER VOTRE COMPTE

Connectez-vous à votre compte Google™ afin de synchroniser vos comptes avec les services de Google. Votre compte Gmail sera utilisé pour certains programmes Google tels que : Google Play, Google Drive, Google+ et Google Wallet.

SERVICES GOOGLE

Cliquer pour ajouter ou retirer les services Google qui comprennent, Backup, Location, et Google Now. Si vous n'avez pas de compte Google, cliquer pour créer un nouveau compte. À cette étape vous pouvez aussi configurer vos données de paiement si vous le désirez.

RESTAURATION DES DONNÉES ET APPLICATIONS

Vous pouvez restaurer vos données et applications qui ont été sauvegardées sur un autre appareil. Vous pouvez aussi configurer le téléphone tel qu'un nouvel appareil.

Google, le jeu de Google et d'autres marques sont des marques déposées de Google LLC.

FCC Caution.

Labelling requirements.

This device complies with part 15 of the FCC Rules. Operation is subject to the condition that this device does not cause harmful interference.

Information to user.

Any Changes or modifications not expressly approved by the party responsible for compliance could void the user's authority to operate the equipment.

Information to the user.

Note: This equipment has been tested and found to comply with the limits for a Class B digital device, pursuant to part 15 of the FCC Rules. These limits are designed to provide reasonable protection against harmful interference in a residential installation. This equipment generates uses and can radiate radio frequency energy and, if not installed and used in accordance with the instructions, may cause harmful interference to radio communications. However, there is no guarantee that interference will not occur in a particular installation. If this equipment does cause harmful interference to radio or television reception, which can be determined by turning the equipment off and on, the user is encouraged to try to correct the interference by one or more of the following measures:

-Reorient or relocate the receiving antenna.

-Increase the separation between the equipment and receiver.

-Connect the equipment into an outlet on a circuit different from that to which the receiver is connected.

-Consult the dealer or an experienced radio/TV technician for help.

Specific Absorption Rate (SAR) information:

This Mobile Phone meets the government's requirements for exposure to radio waves. The guidelines are based on standards that were developed by independent scientific organizations through periodic and thorough evaluation of scientific studies. The standards include a substantial safety margin designed to assure the safety of all persons regardless of age or health.

FCC RF Exposure Information and Statement The SAR limit of USA (FCC) is 1.6 W/kg averaged over one gram of tissue. Device types: STUDIO J8M (FCC ID:YHLBLUSTUDIOJ8M) has also been tested against this SAR limit. The highest SAR value reported under this standard during product certification for use at the ear is 0.96W/kg and when properly worn on the body is 1.36W/kg. This device was tested for typical body-worn operations with the back of the handset kept 10mm from the body. To maintain compliance with FCC RF exposure requirements, use accessories that maintain a 10mm separation distance between the user's body and the back of the handset. The use of belt clips, holsters and similar accessories should not contain metallic components in its assembly. The use of accessories that do not satisfy these requirements may not comply with FCC RF exposure requirements, and should be avoided.

Body-worn Operation

This device was tested for typical body-worn operations. To comply with RF exposure requirements, a

minimum separation distance of 1.0 cm must be maintained between the user’s body and the handset, including the antenna. Third-party belt-clips, holsters, and similar accessories used by this device should not contain any metallic components. Body-worn accessories that do not meet these requirements may not comply with RF exposure requirements and should be avoided. Use only the supplied or an approved antenna.