***DANGER : NE PAS INGÉRER LA PILE; DANGER DE BRÛLURE CHIMIQUE**. Ce produit contient une pile plate qui, si en cas d'ingestion, peut causer de graves brûlures internes en seulement 2 heures et entraîner la mort.*
Conservez les piles neuves et usagées hors de portée des enfants. Si le compartiment de la pile ne ferme pas complètement, cessez d'utiliser le produit et conservez-le hors de portée des enfants.
Si vous pensez que des piles ont pu être avalées ou placées à l'intérieur d'une partie quelconque du corps, consultez immédiatement un médecin.

UTILISATION

***AVERTISSEMENT : pour réduire le risque de blessures graves, éteindre l'outil et retirer le bloc-piles avant d'effectuer tout réglage et d'enlever ou d'installer tout accessoire.** Un démarrage accidentel peut provoquer des blessures.*

Votre radio/chargeur Bluetooth^MC est équipée d'une capacité mémoire pour sauvegarder l'heure et vos stations préférées. Lorsque la radio est à l'ARRÊT, sa mémoire est alimentée par une pile bouton qui est incluse avec la radio/chargeur.

Réglage de la puissance/du volume (Fig. A)

1. Pour allumer ou éteindre la radio, appuyez sur l'interrupteur MARCHE/ARRÊT 1.
2. Tournez le bouton 2 vers la droite pour augmenter le volume. Pour baisser le volume, tournez vers la gauche. Le volume peut également être désactivé en appuyant sur la touche Mute 9.

Mode de fonctionnement (Fig. A)

Pour choisir l'un des modes de fonctionnement (FM1, FM2, AM, AUX ou Bluetooth), appuyez sur le sélecteur de mode 6 jusqu'à ce que vous trouviez le mode désiré.

REMARQUE : appuyer sur la touche Bluetooth® 13 met également la radio en mode Bluetooth.

Recherche ou réglage de station (Fig. A)

Il y a deux méthodes de réglage et une méthode de recherche pour trouver la fréquence désirée.

Syntonisation :

Appuyez puis relâchez le bouton flèche gauche ou droite 5. Répétez jusqu'à ce que vous trouviez la fréquence désirée.

Recherche :

Maintenez appuyé 2 secondes le bouton flèche gauche ou droite 5. La fréquence du syntoniseur passera sur la première station radio claire et s'y arrêtera.

REMARQUE : lorsque la radio/chargeur est appariée à un appareil Bluetooth^MC, le bouton flèche droite ou gauche 5 peut être utilisé pour passer une chanson ou retourner à la précédente sur l'appareil radio.

Programmation de l'horloge (Fig. A)

1. Allumez la radio
2. Appuyez sur la touche de réglage horaire. La date et l'heure s'afficheront et l'année se mettra à clignoter.
3. Utilisez la touche de réglage horaire pour paramétrer l'heure désirée et utilisez la flèche droite ou gauche pour les ajustements.
   NOTE : Si vous n'appuyez pas sur un bouton dans le délai de 5 secondes, le dispositif de programmation de l'horloge retournera automatiquement au réglage précédent.

Pour programmer les boutons de préréglage de la radio (Fig. A)

Dix poste de radio FM et cinq postes de radio AM peuvent être préréglés séparément. Après la programmation des boutons, appuyez sur 1, 2, 3, 4 ou 5 changera automatiquement la fréquence du poste préréglé.

1. Mettez l'appareil en marche.
2. Réglez la radio au poste désiré (consultez **Fonctions de syntonisation ou de recherche**).
3. Appuyez et maintenez un des boutons de préréglage de radio désirés 8 jusqu'à ce que le numéro du bouton apparaisse sur le côté droit de l'afficheur ACL. Le bouton de préréglage de la radio est maintenant réglé.
4. Répéter les étapes 2 et 3 pour régler les autres boutons de préréglage de la radio.

Pour ajuster l'égalisation (Fig. A)

Il est possible d'ajuster la qualité du son en changeant l'égalisation des graves ou des aigus de la radio.

1. Appuyez sur le bouton EQ 10 pour sélectionner grave ou aigu.
2. Appuyez sur le bouton de la flèche droite pour augmenter le réglage sélectionné ou sur le bouton 5 de la flèche gauche 5 pour le réduire.
3. Quand l'ajustement désiré est effectué, ne touchez pas aux boutons pendant plus de 3 secondes. Le processus se terminera et l'ajustement de l'égalisation demeurera.

Lecture audio d'un dispositif externe (Fig. A, E)

L'audio peut être écoutée avec la radio/chargeur au travers de la connexion sans fil Bluetooth^MC avec un appareil Bluetooth^MC compatible ou en la connectant à un appareil audio ou à un téléphone mobile à l'aide d'un câble audio de 3,5 mm (1/8 po) à l'aide de la prise audio 15 située à l'intérieur du compartiment à accessoire 4.

Fig. E

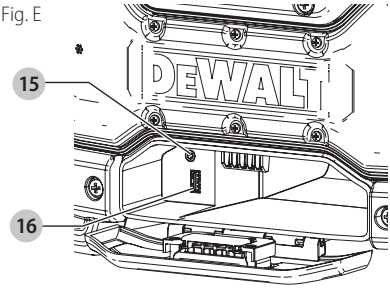

Appariement de la radio/chargeur à un appareil audio Bluetooth^MC

1. Placez la radio/chargeur et la source audio Bluetooth^MC à 1 m (3,3 pi) l'une de l'autre.
2. Allumez la radio/chargeur en appuyant sur le bouton marche/arrêt (1).
3. Appuyez sur la touche Bluetooth^MC (13) ou utilisez le sélecteur de mode pour mettre l'appareil en mode Bluetooth^MC (BT). La touche Bluetooth®se mettra à clignoter lentement. La radio sera alors en train de chercher un appareil déjà apparié. Si elle le trouve, la touche Bluetooth®restera fixement allumée.
4. S'il est nécessaire d'apparier un autre appareil, appuyez sur la touche Bluetooth®qui se mettra alors à clignoter rapidement. Alors que le bouton clignote rapidement, la radio est en mode d'appariement.
5. Confirmez l'appariement sur votre appareil. (Veuillez consulter le manuel de l'utilisateur de votre appareil pour toute instruction d'appariement plus spécifique.) **REMARQUE :** si l'appariement n'est pas confirmé dans les 2 minutes, le voyant DEL s'arrêtera de clignoter et la radio/chargeur recommencera à clignoter toutes les demi-secondes.
6. Une fois l'appariement réussi, le voyant DEL (13) du Bluetooth^MC restera allumé fixement et la radio/chargeur émettra un son bref. La radio/chargeur pourra alors jouer la musique de votre appareil.

Voyant d'activité Bluetooth®

Voyant DEL	État/Mode
Clignotement constant (à une demi-seconde d'intervalle)	La radio/chargeur n'est pas appariée ou est en mode de connexion.
Clignotement rapide	La radio/chargeur est en mode d'appariement et visible par votre appareil.
Voyant allumé fixe	La radio/chargeur est connectée à l'appareil.
Voyant éteint	La radio/chargeur s'est arrêtée automatiquement et/ou est éteinte.

Connexion à un appareil audio Bluetooth^MC déjà apparié

Si un appareil Bluetooth^MC a été déjà apparié à la radio/chargeur, il devrait se reconnecter automatiquement lorsque la radio/chargeur sera allumée. Au bout de 4 secondes, la radio/chargeur se mettra en mode de connexion. Cela sera indiqué par le clignotement constant du voyant/touche Bluetooth® (13). Une fois que l'appareil Bluetooth^MC déjà apparié aura été reconnu et sera reconnecté, le DEL restera allumé fixement. Si la connexion ne réussit pas et que vous ne pouvez transmettre la musique en continu, veuillez suivre les instructions de la section ***Appariement de la radio/chargeur à un appareil audio Bluetooth^MC***.

Fonction délai d'attente (Fig. A)

Pour augmenter la durée de vie du bloc-piles, la radio/chargeur a été conçue pour s'éteindre automatiquement après une heure d'inactivité. Cette inactivité peut être due à la perte de l'appariement de l'appareil pendant une heure, ou dans le cas d'une connexion Bluetooth^MC, que celle-ci soit coupée pendant la même période. Si la radio/chargeur s'éteint, peu importe la raison de l'inactivité, reportez-vous à la section ***Connexion à un appareil audio Bluetooth^MC déjà apparié.***

REMARQUE : la plage de lecture Bluetooth^MC optimale est d'environ 9 m (30 pi) (distance à vue) de la radio/chargeur, mais peut aller jusqu'à 30 m (100 pi). Tout obstacle physique, d'autres appareils sans fil ou des appareils électromagnétiques pourront affecter la qualité de la connexion.

Si la connexion Bluetooth^MC est perdue parce que la distance optimale aura été excédée, ou à cause de la présence d'obstacles ou autres, il sera peut-être nécessaire de reconnecter l'appareil à la radio/chargeur.

Chargement USB d'un téléphone portable ou d'un appareil audio (Fig. E)

Votre appareil audio ou téléphone mobile (jusqu'à 2,1 A) peut être rechargé à l'aide du port USB d'alimentation (16) sur la radio/chargeur. Ce chargement est possible lorsque l'appareil est en marche, et alimenté en CA ou par bloc piles.

Prises C (Fig. F)

La radio/chargeur est équipée de 2 prises CA (14), (10 A maximum), pour alimenter d'autres outils ou appareils.

Fig. F

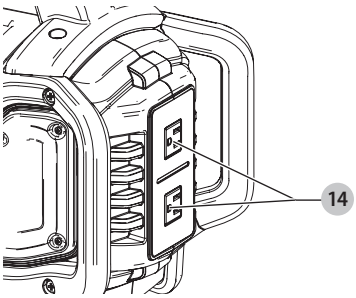

Notes importantes sur la radio

1. La réception variera en fonction de l'emplacement et de la puissance du signal radio.
2. Il peut y avoir un bruit de fond quand la radio est connectée à certaines génératrices.
3. La réception AM sera probablement plus nette si la radio est alimentée par un bloc-batterie.

MAINTENANCE

AVERTISSEMENT : pour réduire le risque de blessures graves, éteindre l'outil et retirer le bloc-piles avant d'effectuer tout réglage et d'enlever ou d'installer tout accessoire. *Un démarrage accidentel peut provoquer des blessures.*

Nettoyage

AVERTISSEMENT : *enlever les saletés et la poussière hors des évents au moyen d'air comprimé propre et sec, au moins une fois par semaine. Pour minimiser le risque de blessure aux yeux, toujours porter une protection oculaire conforme à la norme ANSI Z87.1 lors du nettoyage.*

AVERTISSEMENT : *ne jamais utiliser de solvants ni d'autres produits chimiques puissants pour nettoyer les pièces non métalliques de l'outil. Ces produits chimiques peuvent affaiblir les matériaux de plastique utilisés dans ces pièces. Utiliser un chiffon humecté uniquement d'eau et de savon doux. Ne jamais laisser de liquide pénétrer dans l'outil et n'immerger aucune partie de l'outil dans un liquide.*

Accessoires

AVERTISSEMENT : *puisque les accessoires autres que ceux offerts par DEWALT n'ont pas été testés avec ce produit, leur utilisation pourrait s'avérer dangereuse. Pour réduire le risque de blessures, utiliser exclusivement les accessoires DEWALT recommandés avec le présent produit.*

Les accessoires recommandés pour cet outil sont vendus séparément au centre de service de votre région. Pour obtenir de l'aide concernant l'achat d'un accessoire, communiquer avec DEWALT Industrial Tool Co., 701 East Joppa Road, Towson, MD 21286 aux États-Unis; composer le 1 800 433-9258 (1 800 4-DEWALT) ou visiter notre site Web : www.dewalt.com.

Réparations

La radio/chargeur et le bloc-piles ne sont pas réparables.

AVERTISSEMENT : *pour assurer la SÉCURITÉ et la FIABILITÉ du produit, les réparations, l'entretien et les réglages doivent être réalisés (cela comprend l'inspection et le remplacement du balai) par un centre de réparation en usine DEWALT ou un centre de réparation agréé DEWALT. Toujours utiliser des pièces de rechange identiques.*

Registre en ligne

Merci pour votre achat. Enregistrez dès maintenant votre produi:

- **RÉPARATIONS SOUS GARANTIE:** cette carte remplie vous permettra de vous prévaloir du service de réparations sous garantie de façon plus efficace dans le cas d'un probléme avec le produit.
- **CONFIRMATION DE PROPRIÉTÉ:** en cas de perte provoquée par un incendie, une inondation ou un vol, cette preuve de propriété vous servira de preuve auprès de votre compagnie d'assurances.
- **SÉCURITÉ:** l'enregistrement de votre produit nous permettra de communiquer avec vous dans l'éventualité peu probable de l'envoi d'un avis de sécurité régi par la loi fédérale américaine de la protection des consommateurs.

Registre en ligne à www.dewalt.com/register.

Garantie limitée de trois ans

DEWALT réparera, sans frais, tout produit défectueux causé par un défaut de matériel ou de fabrication pour une période de trois ans à compter de la date d'achat. La présente garantie ne couvre pas les pièces dont la défectuosité a été causée par une usure normale ou l'usage abusif de l'outil. Pour obtenir de plus amples renseignements sur les pièces ou les réparations couvertes par la présente garantie, visiter le site www.dewalt.com ou composer le 1 800 433-9258 (1 800 4-DEWALT). Cette garantie ne s'applique pas aux accessoires et ne vise pas les dommages causés par des réparations effectuées par un tiers. Cette garantie confère des droits légaux particuliers à l'acheteur, mais celui-ci pourrait aussi bénéficier d'autres droits variant d'un état ou d'une province à l'autre.

En plus de la présente garantie, les outils DEWALT sont couverts par notre :

CONTRAT D'ENTRETIEN GRATUIT D'UN AN

DEWALT entretiendra l'outil et remplacera les pièces usées au cours d'une utilisation normale et ce, gratuitement, pendant une période d'un an à compter de la date d'achat.

CONTRAT D'ENTRETIEN GRATUIT DE DEUX ANS SUR LES BLOC-PILES DEWALT

DC9071, DC9091, DC9096, DC9182, DC9280, DC9360, DCB120, DCB127, DCB201, DCB203, DCB203BT, DCB207, DCB361

CONTRAT D'ENTRETIEN GRATUIT DE TROIS ANS SUR LES BLOC-PILES DEWALT

DCB200, DCB204, DCB204BT, DCB205, DCB606

REMARQUE : La garantie de se produit sera annulée si le bloc-piles a été altéré de quelque façon que ce soit. DEWALT ne peut être tenu responsable de tout dommage corporel causé par l'altération du produit et pourra poursuivre toute fraude en matière de garantie dans toute l'étendue permise par la loi.

GARANTIE DE REMBOURSEMENT DE 90 JOURS

Si l'acheteur n'est pas entièrement satisfait, pour quelque raison que ce soit, du rendement de l'outil électrique, du laser ou de la cloueuse DEWALT, celui-ci peut le retourner, accompagné d'un reçu, dans les 90 jours à compter de la date d'achat pour obtenir un remboursement intégral, sans aucun problème.

AMÉRIQUE LATINE : cette garantie ne s'applique aux produits vendus en Amérique latine. Pour ceux-ci, veuillez consulter les informations relatives à la garantie spécifique présente dans l'emballage, appeler l'entreprise locale ou consulter le site Web pour les informations relatives à cette garantie.

REMPLACEMENT GRATUIT DES ÉTIQUETTES D'AVERTISSEMENT : si les étiquettes d'avertissement deviennent illisibles ou sont manquantes, composer le 1 800 433-9258 (1 800 4-DEWALT) pour en obtenir le remplacement gratuit.

Definiciones: Símbolos y palabras de alerta de seguridad

Este manual de instrucciones utiliza los siguientes símbolos y palabras de alerta de seguridad para alertarle de situaciones peligrosas y del riesgo de lesiones corporales o daños materiales.

PELIGRO: *Indica una situación de peligro inminente que, si no se evita, provocará* ***la muerte o lesiones graves****.*

ADVERTENCIA: *Indica una situación de peligro potencial que, si no se evita,* ***podría*** *provocar* ***la muerte o lesiones graves****.*

ATENCIÓN: *Indica una situación de peligro potencial que, si no se evita,* ***posiblemente*** *provocaría* ***lesiones leves o moderadas****.*

(Utilizado sin palabras) indica un mensaje de seguridad relacionado.

AVISO: *Se refiere a una práctica* ***no relacionada a lesiones corporales*** *que de no evitarse* ***puede*** *resultar en* ***daños a la propiedad****.*

Fig. A

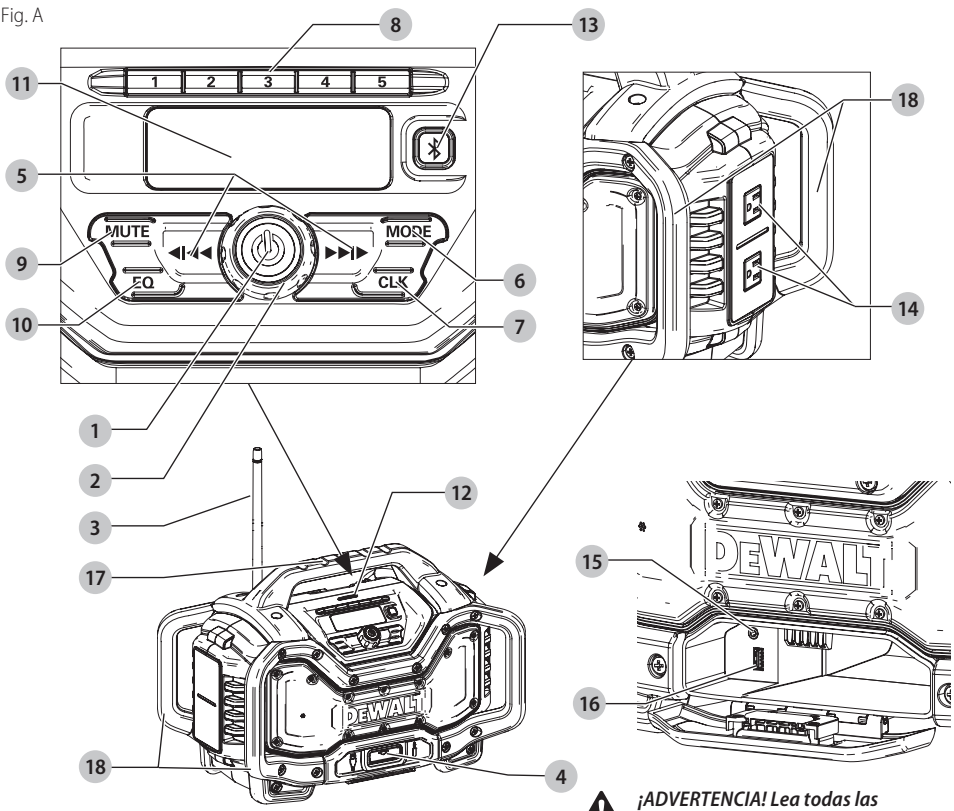

1 Botón de encendido/apagado
2 Botón de volumen
3 Antena
4 Compartimento de almacenamiento del dispositivo
5 Botones de buscar/sintonizador/flechas
6 Botón de modalidad
7 Botón de reloj
8 Botones de preselección de radio
9 Botón de silencio
10 Botón EQ (de estabilización)
11 Pantalla LCD
12 Luz indicadora de carga
13 Botón Bluetooth
14 Toma de corriente alterna
15 Puerto de audio AUX
16 Puerto de carga USB
17 Asa de transporte
18 Jaula antivuelco

¡ADVERTENCIA! Lea todas las advertencias de seguridad e instrucciones. *El incumplimiento de las advertencias e instrucciones puede provocar descargas eléctricas, incendios o lesiones graves.*

ADVERTENCIA: *Para reducir el riesgo de lesiones, lea el manual de instrucciones.*

Si tiene alguna duda o algún comentario sobre ésta u otra herramienta DEWALT, llámenos al número gratuito: 1-800-4-DEWALT (1-800-433-9258).

Radio/Cargador Bluetooth® de alto rendimiento para el sitio de trabajo DCR025

La radio/cargador Bluetooth® de alto rendimiento para el sitio de trabajo DCR025 es una radio AM/FM. La DCR025 puede funcionar con una fuente de alimentación de 120 V CA así como con todas las baterías de iones de litio (Li-ion) DEWALT de 20 V Max* y FLEXVOLT™. Las baterías se venden por separado.

CONSERVE TODAS LAS ADVERTENCIAS E INSTRUCCIONES PARA FUTURAS CONSULTAS

Instrucciones de seguridad importantes

ADVERTENCIA: *Lea todas las advertencias de seguridad y todas las instrucciones El incumplimiento de las advertencias e instrucciones podría provocar una descarga eléctrica, un incendio y/o lesiones graves.*

1. ***Lea estas instrucciones.***
2. ***Conserve estas instrucciones.***
3. ***Obedezca todas las advertencias.***
4. ***Siga todas las instrucciones.***
5. ***No use este aparato cerca del agua.***
6. ***Limpie únicamente con un trapo seco.***
7. ***No obstruya las aberturas de ventilación.*** *Instale de conformidad con las instrucciones del fabricante.*
8. ***No instale cerca de fuentes de calor como radiadores, rejillas de calefacción, estufas ni otros aparatos (incluyendo amplificadores) que produzcan calor.***
9. ***No anule el propósito de seguridad de la clavija para conexión a tierra o polarizada.*** *Una clavija polarizada tiene dos patas, una más ancha que la otra. Una clavija para conexión a tierra tiene dos patas, más una tercera para la conexión a tierra. La pata ancha o la tercera pata se proporcionan para su seguridad. I Si la clavija de la unidad no se acopla a la toma de corriente, consulte a un electricista para que reemplace la toma de corriente obsoleta.*
10. ***Evite que caminen sobre el cable y protéjalo contra aplastamientos, particularmente en la clavija, las toma de corriente y el punto en el que sale del aparato.***
11. ***Utilice únicamente los aditamentos y accesorios especificados por el fabricante.***
12. ***Desconecte este aparato durante tormentas eléctricas o cuando no vaya a usarlo por períodos prolongados.***
13. ***Deje todo el mantenimiento en manos de personal calificado.*** *Se requiere servicio cuando el aparato se haya dañado de cualquier modo, como por ejemplo si el cable o la clavija se dañan, si se ha derramado líquido o han caído objetos dentro del aparato, o si el aparato se ha expuesto a lluvia o humedad, no opera normalmente o se haya caído.*
14. ***El aparato no quedará expuesto a goteos ni a salpicaduras, y no se colocarán sobre el aparato objetos llenos de líquido, tales como jarrones.***

ADVERTENCIA: *Para reducir el riesgo de incendio o descarga eléctrica, no exponga este aparato a la lluvia ni a la humedad. Utilizar sólo en lugares secos.*

ADVERTENCIA: *Para evitar el choque eléctrico, haga coincidir la pata ancha de la clavija con la ranura ancha de la toma de corriente.*

La etiqueta de su herramienta puede incluir los siguientes símbolos. A continuación se indican los símbolos y sus definiciones:

V	voltios
Hz	hertz
min	minutos
⎓ or DC	direct current
⏚	Construcción de Clase I (tierra)
. . . /min	por minuto
BPM	golpes por minuto
IPM	impactos por minuto
RPM	revoluciones por minuto
sfpm	pies de superficie por minuto
SPM	pasadas por minuto
A	amperios
W	vatios
∿ or AC	corriente alterna
≂ or AC/DC	corriente alterna o directa
⧈	Construcción de Clase II (doble aislamiento)
n_0	velocidad sin carga
n	velocidad nominal
⏚	terminal de conexión a tierra
⚠	símbolo de advertencia de seguridad
	radiación visible
	protección respiratoria
	protección ocular
	protección auditiva
	lea toda la documentación

LA BATERÍA NO ESTÁ CARGADA

La batería no viene completamente cargada de fábrica. Antes de utilizar la batería y el cargador, lea las siguientes instrucciones de seguridad y luego siga los procedimientos de carga indicados. Cuando pida baterías de repuesto, no olvide indicar el número de catálogo y el voltaje.

Su radio es un cargador de DEWALT. Lea todas las instrucciones de seguridad antes de usar el cargador. Consulte la tabla al final de este manual para información sobre compatibilidad entre cargadores y baterías.

Instrucciones de Seguridad Importantes Para Todas las Unidades de Batería

ADVERTENCIA: Lea todas las advertencias de seguridad y todas las instrucciones para la batería, el cargador y la herramienta eléctrica. No seguir las advertencias y las instrucciones puede provocar una descarga eléctrica, un incendio y/o lesiones graves.

- ***No cargue o use*** *la unidad de batería* ***en atmósferas explosivas, como en presencia de líquidos, gases o polvos inflamables.*** *Puede que al insertar o sacar la*

unidad de batería del cargador se inflamen el polvo o los gases.

- ***NUNCA fuerce la unidad de batería para que entre en el cargador. NO modifique la unidad de batería en ninguna forma para que entre en un cargador no compatible, pues puede producir una ruptura en la unidad de batería y causar lesiones corporales graves.*** *Consulte la tabla al final de este manual para ver la compatibilidad entre baterías y cargadores.*
- *Cargue las unidades de batería sólo en los cargadores designados por DEWALT.*
- ***NO*** *salpique con ni sumerja en agua u otros líquidos.*
- ***No guarde ni use la herramienta y unidad de batería en lugares donde la temperatura pueda alcanzar o superar los 40 °C (104 °F), tales como cobertizos o construcciones de metal durante el verano).*** *Almacene las unidades de batería en lugares frescos y secos para maximizar su vida útil.*
  NOTA: No almacene las unidades de batería en la herramienta con el interruptor de gatillo en posición encendida fija. Nunca use cinta adhesiva para mantener el interruptor de gatillo en posición ENCENDIDA.
- ***No incinere la unidad de batería, aunque esté completamente dañada o descargada. La unidad de batería puede explotar si se quema.*** *Cuando se queman unidades de batería de iones de litio, se producen gases y materiales tóxicos.*
- ***Si el contenido de la batería entra en contacto con la piel, lave el área de inmediato con agua y un jabón suave.*** *Si el líquido de la batería entra en contacto con sus ojos, enjuáguelos con agua y los ojos abiertos por 15 minutos o hasta que cese la irritación. Si se requiere de asistencia médica, el electrolito de la batería está compuesto por una mezcla de carbonatos orgánicos líquidos y sales de litio.*
- ***El contenido de los elementos abiertos de la batería puede causar irritación en el tracto respiratorio.*** *Salga al aire fresco. Si los síntomas persisten, busque asistencia médica.*

ADVERTENCIA: *Peligro de quemaduras. El líquido de la batería puede ser inflamable si se expone a chispas o llamas.*

ADVERTENCIA: *Peligro de incendio. Nunca intente abrir la unidad de batería por ningún motivo. Si la caja exterior de la unidad de batería se triza o daña, no la introduzca en el cargador. No triture, deje caer o dañe la unidad de batería. No use una unidad de batería o un cargador que haya sido golpeado, dejado caer, atropellado o dañado en cualquier forma (por ejemplo, perforado por un clavo, golpeado con un martillo, pisado). Lleve sus unidades de batería dañadas al centro de servicio para que sean recicladas.*

Transporte

ADVERTENCIA: Peligro de incendio. No guarde o transporte la batería de forma que los terminarles expuestos de la misma puedan estar en contacto con objetos metálicos. *Por ejemplo, no ponga la batería en delantales, bolsillos, cajas de herramientas, estuches de productos, cajones, etc., junto con clavos, tornillos, y llaves, etc. sueltos.* ***El transporte de baterías puede causar incendios si sus terminales inadvertidamente entran en contacto con materiales conductores como llaves, monedas, herramientas manuales y otros por el estilo.*** *El Reglamento sobre Materiales Peligrosos (HMR) del Departamento de Transporte de EE.UU. prohíbe transportar baterías comercialmente o en aviones en el equipaje de mano A MENOS que estén debidamente protegidas contra cortocircuitos. Por lo tanto, cuando transporte baterías individuales, asegúrese de que sus terminales estén protegidos y debidamente aislados de los materiales que pudieran entrar en contacto con ellos y provocar un cortocircuito.*
NOTA: *Las baterías de iones de litio no deben colocarse dentro del equipaje registrado.*

TRANSPORTE DE LA BATERÍA FLEXVOLT™ DE DEWALT

La batería FLEXVOLT™ de DEWALT tiene dos modalidades: **Uso** y **transporte**.

Modalidad de uso: Cuando la batería FLEXVOLT™ está independiente o está en un producto DEWALT de 20 V Máx* funcionará como una batería de 20 V Máx*. Cuando la batería FLEXVOLT™ está en un producto de 60 V Máx* o 120 V Máx* (dos baterías de 60 V Máx*), funcionará como una batería de 60V Máx*. .

Modalidad de transporte: Cuando la batería FLEXVOLT™ tiene puesta la tapa, la batería está en modalidad de transporte.

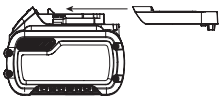

Cadenas de celdas están desconectadas eléctricamente dentro de la unidad de batería, lo que resulta en tres baterías con una capacidad nominal de vatios hora (Wh) inferior comparada con una batería con una capacidad nominal de vatios hora superior. Esta mayor cantidad de tres baterías con una capacidad nominal de vatios-hora menor puede hacer que la unidad de batería quede exenta de ciertos reglamentos de transporte que se imponen a las baterías con mayor capacidad nominal de vatios-hora.

La etiqueta en la batería indica dos capacidades nominales de vatios-hora (ver el ejemplo). Dependiendo de cómo se transporta la batería, debe usarse la capacidad nominal vatios-hora apropiada para determinar los requisitos de transporte aplicables. Si se utiliza la tapa de transporte, la unidad de batería será considerada tres baterías con la capacidad nominal de vatios-hora indicada para «Transporte». Si se transporta sin la tapa o en una herramienta, la unidad de batería será considerada una batería con la capacidad nominal de vatios-hora indicada al lado de «Uso».

EJEMPLO DE MARCADO EN ETIQUETA DE USO Y TRANSPORTE

USE: 120 Wh Shipping: 3 x 40 Wh

Por ejemplo, la capacidad nominal de Wh de transporte puede indicar 3 x 40 Wh, lo que significa 3 baterías de 40

vatios-hora cada una. La capacidad nominal de Wh de uso puede indicar 120 vatios-hora (se implica 1 batería).

Unidades de Batería con Indicador de Carga (Fig. B)

Algunas unidades de batería DEWALT incluyen un indicador de carga que consiste de tres luces LED verdes que indican el nivel de carga que queda en la unidad de batería.

El indicador de carga es una indicación de niveles aproximados de carga que quedan en la batería según los indicadores siguientes:

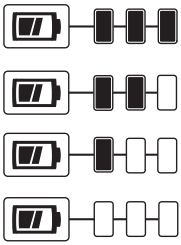

Para activar el indicador de carga, presione y sostenga el botón del indicador. Se iluminará una combinación de las tres luces LED verdes, que indicará el nivel de carga que queda. Cuando el nivel de carga está por debajo del nivel útil, el indicador no se iluminará, y la batería deberá recargarse.

Fig. B

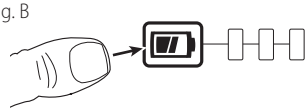

NOTA: El indicador de carga es sólo eso: un indicador de la carga de la unidad de batería. No indica el nivel de funcionalidad de la herramienta y puede variar de acuerdo a las piezas del producto, la temperatura y la aplicación que el usuario le dé.

Para mayor información sobre unidades de batería con indicadores de carga, por favor llame al 1-800-4-DEWALT (1-800-433-9258) o visite nuestro sitio Web: www.dewalt.com.

El sello RBRC®

El sello RBRC® (Rechargeable Battery Recycling Corporation) en las baterías (ounidades de batería) de níquel cadmio, níquel e hidruro metálico o de iones de litio indica que el costo de reciclaje de estas baterías (o unidades de batería) al llegar al final de su vida de servicio ya ha sido pagado por DEWALT. En algunas áreas, es ilegal depositar baterías de níquel cadmio, níquel e hidruro metálico o de iones de litio gastadas en la basura o la corriente de residuos sólidos urbanos; el programa Call 2 Recycle® proporciona una alternativa ecológica.

Call 2 Recycle, Inc., en cooperación con DEWALT y otros usuarios de baterías, han establecido programas en los Estados Unidos y Canadá para facilitar la recolección de baterías de níquel cadmio, níquel e hidruro metálico o de iones de litio gastadas. Al llevar sus baterías de níquel cadmio, níquel e hidruro metálico y de iones de litio gastadas a un centro de servicio autorizado por DEWALT o al minorista local para que sean recicladas, ayuda a proteger el medio ambiente y a conservar recursos naturales. También puede comunicarse con el centro de reciclaje de su localidad para mayor información sobre dónde llevar sus baterías gastadas.

RBRC® es una marca comercial registrada de Call 2 Recycle, Inc.

Instrucciones Importantes de Seguridad Para Todos los Cargadores de Baterías

ADVERTENCIA: Lea todas las advertencias de seguridad y todas las instrucciones para la batería, el cargador y la herramienta eléctrica. No seguir las advertencias y las instrucciones puede provocar una descarga eléctrica, un incendio y/o lesiones graves.

- ***NO intente cargar la unidad de batería con otros cargadores que no sean los descritos en este manual.*** *El cargador y la unidad de batería fueron específicamente diseñados para trabajar en conjunto.*
- ***Estos cargadores no fueron diseñados para ser utilizados para más que cargar las baterías recargables DEWALT.*** *Cualquier otro uso puede producir riesgo de incendios, descargas eléctricas o electrocución.*
- ***No exponga el cargador a la lluvia o a la nieve.***
- ***Tire del enchufe y no del cable cuando desconecte el cargador.*** *De esta forma se reduce el riesgo de daño al enchufe y cable.*
- ***Asegúrese de que el cable no sea ubicado de manera que podría ser pisado, causar que alguien tropiece con él o ser expuesto a otro tipo de daños y desgastes.***
- ***No use un alargador a menos que sea absolutamente necesario.*** *El uso de un alargador incorrecto podría producir riesgo de incendios, descargas eléctricas o electrocución.*
- ***Cuando opere un cargador al exterior, hágalo siempre en un lugar seco y use un alargador apropiado para uso al exterior.*** *El uso de un alargador apropiado para uso al exterior reduce el riesgo de descarga eléctrica.*
- ***Los hilos del alargador deben ser de un calibre apropiado (AWG o American Wire Gauge) para su seguridad.*** *Mientras menor sea el calibre del hilo, mayor la capacidad del cable. Es decir, un hilo calibre 16 tiene mayor capacidad que uno de 18. Un cable de un calibre insuficiente causará una caída en la tensión de la línea dando por resultado una pérdida de energía y sobrecalentamiento. Cuando se utilice más de un alargador para completar el largo total, asegúrese que los hilos de cada alargador tengan el calibre mínimo. La tabla siguiente muestra el tamaño correcto a utilizar, dependiendo de la longitud del cable y del amperaje*

nominal de la placa de identificación. Si tiene dudas sobre cuál calibre usar, use un calibre mayor. Cuanto menor sea el número del calibre, más resistente será el cable.

Calibre mínimo de conjuntos de cables

Voltios		Longitud total del cable en pies (metros)			
120 V		25 (7,6)	50 (15,2)	100 (30,5)	150 (45,7)
240 V		50 (15,2)	100 (30,5)	200 (61,0)	300 (91,4)
Amperaje nominal		AWG			
Más de	Más de				
0	6	18	16	16	14
6	10	18	16	14	12
10	12	16	16	14	12
12	16	14	12	Not Recommended	

- ***No coloque ningún objeto encima del cargador ni coloque a este sobre una superficie blanda que pudiera bloquear las ranuras de ventilación y resultar en un calor interno excesivo.*** *Coloque el cargador en un lugar alejado de cualquier fuente de calor. El cargador se ventila a través de las ranuras que se encuentran en la parte superior e inferior de la caja protectora.*
- ***No opere el cargador si su cable o enchufe están dañados***.
- ***No opere el cargador si ha recibido un golpe agudo, si se ha caído o si ha sido dañado de alguna otra forma.*** *Llévelo a un centro de servicio autorizado.*
- ***No desarme el cargador; llévelo a un centro de servicio autorizado cuando deba ser reparado.*** *Si es reensamblado incorrectamente, puede causar descargas eléctricas, electrocución o incendios.*
- ***Desenchufe el cargador antes de intentar limpiarlo. Esto reducirá el riesgo de descargas eléctricas.*** *El retirar el paquete de baterías no reducirá este riesgo.*
- ***NUNCA*** *intente conectar 2 cargadores entre sí.*
- ***El cargador está diseñado para operar con una corriente eléctrica estándar residencial de 120 V. No intente usarlo con ningún otro voltaje.*** *Esto no aplica al cargador vehicular.*

ADVERTENCIA: *Peligro de descarga eléctrica. No permita que ningún líquido se introduzca en el cargador. Puede producir descargas eléctricas.*

ADVERTENCIA: *Peligro de quemaduras. No sumerja la unidad de batería en líquido de ningún tipo ni permita que se introduzca ningún tipo de líquido a la unidad de batería. Nunca intente abrir la unidad de batería por ningún motivo. Si la caja plástica de la unidad de batería se triza o rompe, llévela a un centro de servicio para su reciclaje*

ATENCIÓN: *Peligro de quemaduras. Para reducir el riesgo de lesiones, sólo cargue unidades de batería recargables marca DEWALT. Otros tipos de batería podrían sobrecalentarse y reventar lo que podría resultar en lesiones corporales y daños a su propiedad.*

AVISO: *Bajo ciertas condiciones, cuando el cargador está enchufado a una toma de corriente, el cargador puede hacer cortocircuito si entra en contacto con algún material ajeno. Los materiales ajenos de naturaleza conductora, como el polvo de esmerilado, las placas de metal, la lana de acero, el papel de aluminio y otros, o cualquier acumulación de partículas metálicas deberían mantenerse alejados de las cavidades del cargador. Desenchufe siempre el cargador cuando no haya una unidad de batería en su cavidad. Desenchufe el cargador antes de intentar limpiarlo.*

Carga de una batería (Fig. C)

Cuando la radio está enchufada cargará la batería instalada. Desenchufada, la radio funcionará hasta 8 horas con una batería totalmente cargada utilizando una batería de Li-Ion de 20 V Max de primera calidad. Utilizar baterías de un voltaje y amperios-hora inferiores producirá menos tiempo de funcionamiento.

1. Enchufe el cargador en una toma de corriente apropiada antes de introducir la batería.

Fig. C

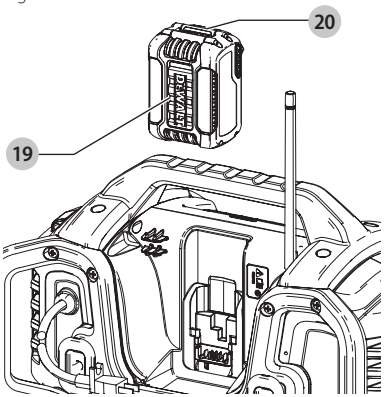

2. Inserte la batería **19** en el cargador, comprobando esté bien fija. La luz roja (de carga) parpadeará continuamente para indicar que se ha iniciado el proceso de carga.
3. La luz roja se quedará ENCENDIDA continuamente cuando se haya completado el proceso de carga. La batería estará entonces completamente cargada y podrá ser utilizada de inmediato o dejarse en el cargador. Para sacar la batería del cargador, presione el botón de liberación **20** de la batería.

NOTA: Para asegurar el máximo rendimiento y vida útil de las baterías de iones de litio, cargue la batería completamente antes de usarla por primera vez.

Funcionamiento del cargador

Consulte los indicadores a continuación relativos al estado de carga de la batería.

DCB101, DCR015, DCR025	
Unidad en Proceso de Carga	— — — —
Unidad Cargada	———
Restraso por Unidad Caliente/Fría	—•—•—•
Problema con la Batería o el Cargador*	••••••••••

*Sólo DCB101, DCR015

DCB107, DCB112, DCB113, DCB115, DCB118, DCB132	
Unidad en Proceso de Carga	— — — —
Unidad Cargada	———
Restraso por Unidad Caliente/Fría*	— — — | ———

***DCB107, DCB112, DCB113, DCB115, DCB118, DCB132:** La luz roja continuará parpadeando, pero una luz indicadora amarilla estará iluminada durante esta operación. Una vez que la batería haya llegado a una temperatura apropiada, la luz amarilla se apagará y el cargador continuará con el procedimiento de carga.

El cargador no cargarán una batería defectuosa. El cargador indicará que la unidad de batería es defectuosa al no iluminarse o al indicar que existe un problema con la unidad o el cargador.

NOTA: Esto también puede significar que hay un problema con el cargador.

Si el cargador indica un problema, lleve el cargador y la batería a un centro de servicio autorizado para que sean sometidos a pruebas.

Retraso por batería caliente/fría

Cuando el cargador detecta que una batería está demasiado caliente o demasiado fría, inicia automáticamente un Retraso por batería caliente/fría y suspende la carga hasta que la batería alcanza una temperatura adecuada. En ese momento, el cargador inicia automáticamente el modo de carga de la batería. Esta función garantiza la máxima duración de la batería.

Una batería fría se carga más lentamente que una batería caliente. La batería se cargará a ese ritmo más lento durante todo el ciclo de carga y no volverá a cargarse a la velocidad de carga máxima incluso si la batería se calienta.

El cargador DCB118 está equipado con un ventilador interno diseñado para enfriar la batería. El ventilador se encenderá automáticamente cuando la batería tenga que enfriarse.

No opere nunca el cargador si el ventilador no funciona adecuadamente o si las ranuras de ventilación están obstruidas. No permita que entren objetos extraños dentro del cargador.

Sistema de protección electrónica

Las herramientas con baterías de iones de litio están diseñadas con un Sistema de protección electrónico que protegerá la batería contra la sobrecarga, el sobrecalentamiento o la descarga completa.

La herramienta se apagará automáticamente si el Sistema de protección electrónico se activa. Si esto ocurre, coloque la batería de iones de litio en el cargador hasta que esté totalmente cargada.

Instrucciones de limpieza del cargador

ADVERTENCIA: *Riesgo de descarga eléctrica. Desconecte el cargador del tomacorriente de CA antes de limpiarlo. Para limpiar la suciedad y grasa del exterior del cargador puede usarse un paño o cepillo suave no metálico. No use agua ni soluciones limpiadoras.*

Notas importantes sobre la carga

1. Se puede obtener una mayor duración y un mejor rendimiento si la unidad de batería se carga a una temperatura ambiente de 18 – 24 °C (65 – 75 °F). NO cargue la unidad de batería a una temperatura ambiental inferior a +4.5 °C (+40 °F) o superior a +40 °C (+104 °F). Esto es importante y evitará causar daños graves a la batería.
2. Puede que el cargador y la unidad de batería se calienten ligeramente durante el proceso de carga. Esto es normal y no representa ningún problema. Para facilitar el enfriamiento de la unidad de batería después del uso, evite colocar el cargador o la unidad de batería en un lugar cálido, como un cobertizo metálico o un remolque sin aislamiento térmico.
3. Si la unidad de batería no se carga correctamente:
   a. Verifique el funcionamiento de la toma enchufando una lámpara u otro aparato;
   b. Revise que la toma de corriente no esté conectada a un interruptor de luz que corte la corriente cuando se corte la luz;
   c. Mueva el cargador y la unidad de batería a un lugar donde la temperatura ambiental sea aproximadamente 18 – 24 °C (65 – 75 °F);
   d. Si el problema de carga continúa, lleve la herramienta, unidad de batería y el cargador a su centro de servicio local.
4. La unidad de batería debería ser recargada cuando no sea capaz de producir suficiente potencia para trabajos que eran fácilmente realizados antes. NO CONTINÚE usándola bajo estas circunstancias. Siga el procedimiento de carga. También puede cargar una unidad de batería que haya sido usada parcialmente cuando lo desee, sin dañarla.
5. Los materiales ajenos conductores por naturaleza, tales como, pero sin limitarse a, el polvo del esmerilado, las virutas metálicas, la lana de acero, el papel de aluminio o cualquier acumulación de partículas metálicas deberían mantenerse alejados de las cavidades del cargador. Desenchufe siempre el cargador de la toma de corriente cuando no haya una unidad de batería en su cavidad. Desenchufe el cargador antes de intentar limpiarlo.
6. No congele ni sumerja el cargador en agua o cualquier otro líquido.

Recomendaciones de almacenamiento

1. El mejor lugar de almacenamiento es uno que sea fresco y seco, lejos de la luz solar directa y del exceso de calor o frío.
2. Para resultados óptimos durante tiempos prolongados de almacenamiento, se recomienda almacenar la unidad de batería completamente cargada en un lugar fresco y seco fuera del cargador.

NOTA: Las unidades de batería no deberían almacenarse completamente descargadas. La unidad de batería deberá recargarse antes de ser usada.

GUARDE ESTAS INSTRUCCIONES PARA VOLVER A CONSULTAR EN EL FUTURO

1. Este dispositivo cumple con la Sección 15 de las normas de la Comisión Federal de Comunicaciones (FCC) y las normas RSS de exención de licencia del Ministerio de Industria de Canadá. Su funcionamiento está sujeto a las dos siguientes condiciones:
   a. Este dispositivo no puede causar interferencia dañina, y
   b. Este dispositivo debe aceptar cualquier interferencia que reciba, incluyendo aquella interferencia que podría producir un funcionamiento no deseado.
2. Los cambios o modificaciones no aprobados expresamente por la parte responsable del cumplimiento podrían anular la autorización del usuario para operar el equipo.
3. Este equipo ha sido probado y se ha demostrado que cumple con los límites establecidos para dispositivos digitales Clase B, de conformidad con la Sección 15 de las Normas de la FCC. Estos límites están diseñados para ofrecer un nivel razonable de protección contra la interferencia dañina en instalaciones residenciales. Este equipo genera, utiliza y puede emitir energía de radiofrecuencia y, si no se instala y utiliza de acuerdo con las instrucciones proporcionadas, puede producir una interferencia dañina a la comunicación radial. Sin embargo, no existen garantías de que no ocurra interferencia alguna en una instalación en particular. Si este equipo produce interferencia dañina a la recepción radial o de televisión, lo que puede determinarse al apagar y volver a encender el equipo, se pide al usuario que corrija la interferencia implementando una de las siguientes medidas:
   - Cambie la orientación o el lugar donde esté ubicada la antena receptora.
   - Aumente el espacio que separa al equipo del receptor.
   - Conecte el equipo a una toma de corriente que esté en un circuito diferente al circuito al que esté conectado el receptor.
   - Consulte con el distribuidor o con un técnico de radio y televisión con experiencia que pueda ayudarle.
4. CAN ICES-3 (B)/NMB-3(B)
5. Según el reglamento del Ministerio de Industria de Canadá, este transmisor de radio puede funcionar solamente con una antena del tipo y de la máxima (o menor) ganancia aprobados para el transmisor por el Ministerio de Industria de Canadá. Para reducir la posible interferencia radioeléctrica a otros usuarios, el tipo de antena y su ganancia deberían elegirse de manera que la potencia isotrópica radiada equivalente (p.i.r.e.) no sea mayor que la necesaria para una comunicación satisfactoria.
6. Para cumplir con los límites de exposición a radiación de radiofrecuencia establecidos por la FCC y el Ministerio de Industria de Canadá para la población general, la antena utilizada para este dispositivo no debe ser coubicada ni funcionar junto con otra antena o transmisor.

COMPONENTES (FIG. A)

ADVERTENCIA: *Nunca modifique la herramienta eléctrica, ni tampoco ninguna de sus piezas. Podría producir lesiones corporales o daños.*

Consulte la Figura A al principio de este manual para obtener una lista completa de los componentes.

Uso debido

Esta radio/cargador Bluetooth® de DEWALT está diseñada para la recepción de radiodifusión o para reproducir/transmitir audio a través de una conexión Bluetooth® inalámbrica o una conexión con cable a un teléfono móvil u otro dispositivo de audio y para cargar baterías DEWALT.

NO utilice la herramienta en condiciones de humedad o en presencia de líquidos o gases inflamables.

NO permita que los niños toquen la herramienta. Si el operador no tiene experiencia operando esta herramienta, su uso deberá ser supervisado.

MONTAJE Y AJUSTES

ADVERTENCIA: Para reducir el riesgo de lesiones personales graves, apague la herramienta y retire el paquete de baterías antes de realizar ajustes o de retirar/instalar dispositivos o accesorios. *Un arranque accidental podría causar lesiones.*

Para instalar la batería de botón (Fig. D)

ADVERTENCIA: *existe riesgo de explosión si la batería se instala en forma incorrecta. Al reemplazar la batería, sustitúyala con una del mismo tipo CR2032 o equivalente. Observe que la polaridad sea la correcta (+ y –) cuando cambie baterías. No almacene o transporte las baterías de modo que otros objetos metálicos pudiesen entrar en contacto con los terminales expuestos de las baterías.*

1. En la puerta del compartimento de baterías en la parte de atrás de la unidad, gire el tornillo **21** en sentido antihorario para retirarlo. El tornillo permanecerá cautivo en la puerta.

Fig. D

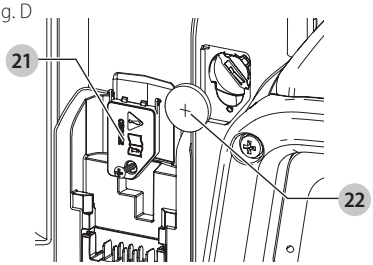

2. Presione sobre el seguro de la compuerta de la batería y hale para abrir.
3. Instale la batería de botón 22 de acuerdo con el diagrama dentro del área de la batería de botón.
4. Vuelva a colocar la compuerta de la batería, inserte el tornillo y apriete.

NOTA: Para reestablecer la pantalla LCD, el reloj y las configuraciones preestablecidas, saque la pila de botón y vuelva a ponerla. Siga este procedimiento si la pantalla parece bloquearse.

PELIGRO: NO INGERIR LA PILA; PELIGRO DE QUEMADURA QUÍMICA. *Este producto contiene una pila de botón. Si se traga la pila de botón, puede ocasionar graves quemaduras internas en solo dos horas y provocar la muerte.*
Manténgase las pilas nuevas y usadas fuera del alcance de los niños. Si el compartimiento de pilas no cierra bien deje de usar el producto y manténgalo fuera del alcance de los niños.
Si cree que las pilas han podido tragarse o ponerse dentro de cualquier parte del cuerpo, busque atención médica inmediatamente.

OPERACIÓN

ADVERTENCIA: Para reducir el riesgo de lesiones personales graves, apague la herramienta y retire el paquete de baterías antes de realizar ajustes o de retirar/instalar dispositivos o accesorios. *Un arranque accidental podría causar lesiones.*

Su radio/cargador Bluetooth® está provista de capacidad de memoria para guardar la hora y sus emisoras de memoria seleccionadas. Cuando la radio está en posición apagada (OFF), esta capacidad de memoria se activa por una pila de botón que se incluye con la radio/cargador.

Encendido/ajuste de volumen (Fig. A)

1. Para encender y apagar la radio, presione el botón de encendido/apagado (ON/OFF) 1.
2. Gire el botón 2 en sentido horario para subir el volumen. Para bajar el volumen, gire el botón en sentido antihorario.
   Tenga en cuenta que el volumen también puede silenciarse presionando el botón de silencio 9.

Función de modalidad (Fig. A)

Para elegir una de las funciones de modalidad (FM1, FM2, AM o AUX) apriete el botón de modalidad 6 hasta que se encuentre la función deseada.

NOTA: Presionando el botón Bluetooth® 13 también se pone la radio en modalidad Bluetooth.

Función de sintonía o búsqueda (Fig. A)

Hay dos métodos de sintonía y un método de búsqueda para encontrar la frecuencia deseada.

Para sintonizar:

Presione y suelte el botón de flecha derecha o izquierda 5. Repita hasta que se encuentre la frecuencia deseada.

Para buscar:

Presione y suelte el botón de flecha derecha o izquierda 5 por 2 segundos. La frecuencia del sintonizador cambiará a la primera estación de radio con claridad aceptable y parará en esa estación.

NOTA: Cuando la radio/cargador se sincroniza con el dispositivo Bluetooth® los botones de flecha derecha e izquierda 5 pueden utilizarse para saltar o ir a los temas anteriores en el dispositivo de audio.

Para programar el reloj (Fig. A)

1. Encienda la radio.
2. Presione el botón del reloj. La fecha y la hora se mostrarán y el año empezará a parpadear.
3. Utilice el botón del reloj para elegir el parámetro de tiempo deseado y utilice las flechas derecha e izquierda para ajustar.
   NOTA: Si no aprieta un botón en 5 segundos, la función de programación de reloj volverá automáticamente a la posición anterior.

Para Programar Botones Preestablecidos de Radio (Fig. A)

Se pueden ajustar independientemente diez estaciones de radio FM y cinco de radio AM. Después de programar los botones, presionar 1, 2, 3, 4 o 5 cambiará instantáneamente la frecuencia a la estación preestablecida.

1. Encienda la energía.
2. Sintonice el radio en la estación deseada (consulte **Función Sintonizar o Buscar**).
3. Presione y sostenga uno de los botones preestablecidos de radio deseados 8 hasta que el número de botón aparezca en el lado derecho de la pantalla LCD. El botón preestablecido de radio ahora está establecido.
4. Repita los pasos 2 y 3 para ajustar los otros botones preestablecidos de radio.

Para ajustar la estabilización (Fig. A)

La calidad del sonido puede ajustarse cambiando la estabilización de los graves o agudos de la radio.

1. Presione el botón EQ 10 para seleccionar los graves o los agudos.
2. Presione el botón de la flecha derecha 5 para aumentar la configuración seleccionada o el botón de la flecha izquierda 5 para disminuirla.
3. Una vez que se logre el ajuste deseado, suelte los botones durante más de 3 segundos. El procedimiento saldrá y el ajuste de estabilización permanecerá activado.

Reproducir audio mediante un dispositivo externo (Fig. A, E)

Puede reproducirse audio mediante la radio/cargador través de una conexión Bluetooth® inalámbrica con un dispositivo Bluetooth® compatible o conectando el dispositivo de audio o el teléfono móvil al puerto de audio 15 ubicado dentro del compartimento de almacenamiento del dispositivo 4 utilizando un cable de audio de 3,5 mm (1/8").

Sincronizar la radio/cargador con un dispositivo de audio Bluetooth®

1. Coloque la radio/cargador y la fuente de audio Bluetooth® a un metro (3,3 pies) de distancia entre sí.
2. Encienda la radio/cargador presionando el botón de encendido 1.
3. Presione el botón Bluetooth® 13 o utilice el botón de modalidad para poner la unidad en modalidad de Bluetooth® (BT). Esto hará que el botón de Bluetooth®parpadee lentamente. Durante este tiempo, la radio está intentando buscar un dispositivo sincronizado anteriormente. Si lo encuentra, el botón de Bluetooth®permanecerá encendido sin parpadear.
4. Si hay que sincronizar otro dispositivo, presione el botón de Bluetooth®y debería empezar con un patrón de parpadeo rápido. Mientras la radio está mostrando un parpadeo rápido, está en modalidad de sincronización.
5. Confirme la sincronización en su dispositivo. (Por favor consulte el manual de instrucciones de su dispositivo para obtener instrucciones de sincronización específicas).
   NOTA: Si no se confirma la sincronización en 2 minutos, el LED dejará de estar intermitente y la radio/cargador se volverá al intervalo de parpadeo de medio segundo.
6. Una vez que la sincronización se haya realizado con éxito, el indicador/botón de Bluetooth® 13 se mostrará con luz continua y la radio/cargador emitirá un tono corto. La radio/cargador reproducirá ahora música de su dispositivo.

Indicador de estado del Bluetooth®

Indicador LED	Estado/modalidad
Parpadeo continuo (intervalo de medio segundo)	La radio/cargador no está sincronizada o está en modalidad de conexión.
Parpadeo rápido	La radio/cargador está en modalidad de sincronización y es reconocible por su dispositivo.
Luz continua	La radio/cargador está conectada a un dispositivo.
Sin luz	El tiempo de espera se ha agotado y/o la radio/cargador está apagada.

Conexión con un dispositivo de audio Bluetooth® previamente sincronizado

Si un dispositivo Bluetooth® ha sido previamente sincronizado con la radio/cargador, debería volver a conectarse automáticamente cuando se encienda la radio/cargador. Después de 4 segundos la radio/cargador pasará a modalidad de conexión. Esto se indica por el continuo parpadeo del indicador/botón Bluetooth® 13. Una vez que se reconoce y se conecta el dispositivo Bluetooth® previamente sincronizado, el LED mostrará una luz constante. Si la conexión no ocurre y usted no puede transmitir música, siga las instrucciones que se indican para ***Sincronización de la radio/cargador con un dispositivo de audio de Bluetooth®***.

Funcionalidad de tiempo de espera (Fig. A)

Para conservar la duración de la batería, la radio/cargador está diseñada para apagarse automáticamente después de una hora de inactividad. Esta inactividad puede deberse a que el dispositivo no esté sincronizado durante una hora o en el caso de que la conexión Bluetooth® se haya interrumpido durante el mismo período de tiempo. Si la radio/cargador se apaga debido a una inactividad de cualquier tipo, consulte la sección ***Conexión con un dispositivo de audio Bluetooth® previamente sincronizado.***

NOTA: El rango de transmisión óptimo del Bluetooth® a la radio/cargador es aproximadamente 9 m (30 pies) (línea de visión) pero son posibles distancias de hasta 30,5 m (100 pies). Los obstáculos físicos y otros dispositivos inalámbricos o electromagnéticos pueden afectar la calidad de la conexión.

Si se pierde la conexión Bluetooth® debido a un exceso del tiempo de separación, un exceso de la distancia óptima, a obstáculos o a otros motivos, puede ser necesario volver a conectar su dispositivo con la radio/cargador.

Carga de un teléfono celular o dispositivo de audio a través de USB (Fig. E)

Su dispositivo de audio o teléfono móvil pueden cargarse (hasta 2,1 AMP) utilizando un terminal de alimentación USB 16 en la radio/cargador. Esta carga es posible cuando la unidad está encendida, funcionando con la alimentación de un enchufe de CA o la batería.

Fig. E

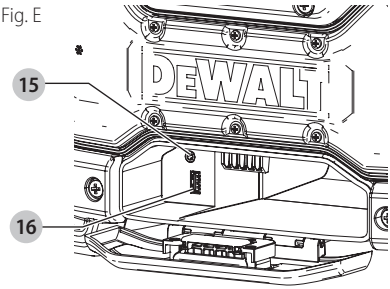

Tomas de corriente alterna (Fig. F)

La radio/cargador está equipada con dos tomas de corriente alterna 14 (con un máximo de10 amp) para alimentar otras herramientas o aparatos eléctricos.

Fig. F

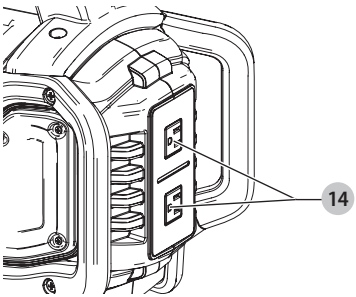

Notas importantes sobre la radio

1. La recepción variará dependiendo de la ubicación y de la fuerza de la señal de radio.
2. El tener la radio en funcionamiento mientras está conectada a ciertos generadores puede causar ruido de fondo.
3. Lo más probable es que la recepción de AM sea más clara cuando la radio esté alimentada por una batería.

MANTENIMIENTO

ADVERTENCIA: Para reducir el riesgo de lesiones personales graves, apague la herramienta y retire el paquete de baterías antes de realizar ajustes o de retirar/instalar dispositivos o accesorios. *Un arranque accidental podría causar lesiones.*

Limpieza

ADVERTENCIA: *Sople la suciedad y el polvo de todos los conductos de ventilación con aire seco, al menos una vez por semana. Para reducir el riesgo de lesiones, utilice siempre protección para los ojos aprobada ANSI Z87.1 al realizar esta tarea.*

ADVERTENCIA: *Nunca utilice solventes ni otros químicos abrasivos para limpiar las piezas no metálicas de la herramienta. Estos productos químicos pueden debilitar los materiales plásticos utilizados en estas piezas. Utilice un paño humedecido sólo con agua y jabón neutro. Nunca permita que penetre líquido dentro de la herramienta ni sumerja ninguna de las piezas en un líquido.*

Accesorios

ADVERTENCIA: *Debido a que no se han probado con este producto otros accesorios que no sean los que ofrece DEWALT., el uso de dichos accesorios con esta herramienta podría ser peligroso. Para reducir el riesgo de lesiones, con este producto deben usarse sólo los accesorios recomendados por DEWALT.*

Los accesorios que se recomiendan para utilizar con la herramienta están disponibles a un costo adicional en su distribuidor local o en un centro de mantenimiento autorizado. Si necesita ayuda para localizar algún accesorio, póngase en contacto con DEWALT Industrial Tool Co., 701 East Joppa Road, Towson, MD 21286, llame al 1-800-4-DEWALT (1-800-433-9258) o visite nuestro sitio web: www.dewalt.com.

Reparaciones

La radio/cargador y la batería no pueden ser reparadas.

ADVERTENCIA: *Para asegurar la SEGURIDAD y la CONFIABILIDAD del producto, las reparaciones, el mantenimiento y los ajustes deben (inclusive inspección y cambio de carbones) ser realizados en un centro de mantenimiento en la fábrica DEWALT u en un centro de mantenimiento autorizado DEWALT. Utilice siempre piezas de repuesto idénticas.*

Para reparación y servicio de sus herramientas eléctricas, favor de dirigirse al Centro de Servicio más cercano

CULIACAN, SIN

Blvd.Emiliano Zapata 5400-1 Poniente Col. San Rafael (667) 717 89 99

GUADALAJARA, JAL

Av. La Paz #1779 - Col. Americana Sector Juárez (33) 3825 6978

MEXICO, D.F.

Eje Central Lázaro Cárdenas No. 18 - Local D, Col. Obrera (55) 5588 9377

MERIDA, YUC

Calle 63 #459-A - Col. Centro (999) 928 5038

MONTERREY, N.L.

Av. Francisco I. Madero 831 Poniente - Col. Centro (818) 375 23 13

PUEBLA, PUE

17 Norte #205 - Col. Centro (222) 246 3714

QUERETARO, QRO

Av. San Roque 274 - Col. San Gregorio (442) 2 17 63 14

SAN LUIS POTOSI, SLP

Av. Universidad 1525 - Col. San Luis (444) 814 2383

TORREON, COAH

Blvd. Independencia, 96 Pte. - Col. Centro (871) 716 5265

VERACRUZ, VER

Prolongación Díaz Mirón #4280 - Col. Remes (229) 921 7016

VILLAHERMOSA, TAB

Constitución 516-A - Col. Centro (993) 312 5111

PARA OTRAS LOCALIDADES:

Si se encuentra en México, por favor llame al (55) 5326 7100

Si se encuentra en U.S., por favor llame al 1-800-433-9258 (1-800 4-DEWALT)

Póliza de Garantía

IDENTIFICACIÓN DEL PRODUCTO:

Sello o firma del Distribuidor.

Nombre del producto: _____

Mod./Cat.: _____

Marca: _____

Núm. de serie: _____

(Datos para ser llenados por el distribuidor)

Fecha de compra y/o entrega del producto:

_____

Nombre y domicilio del distribuidor donde se adquirió el producto:

_____

Este producto está garantizado por un año a partir de la fecha de entrega, contra cualquier defecto en su funcionamiento, así como en materiales y mano de obra empleados para su fabricación. Nuestra garantía incluye la reparación o reposición del producto y/o componentes sin cargo alguno para el cliente, incluyendo mano de obra, así como los gastos de transportación razonablemente erogados derivados del cumplimiento de este certificado.

Para hacer efectiva esta garantía deberá presentar su herramienta y esta póliza sellada por el establecimiento comercial donde se adquirió el producto, de no contar con ésta, bastará la factura de compra.

Excepciones

Esta garantía no será válida en los siguientes casos:

- *Cuando el producto se hubiese utilizado en condiciones distintas a las normales;*
- *Cuando el producto no hubiese sido operado de acuerdo con el instructivo de uso que se acompaña;*
- *Cuando el producto hubiese sido alterado o reparado por personas distintas a las enlistadas al final de este certificado.*

Anexo encontrará una relación de sucursales de servicio de fábrica, centros de servicio autorizados y franquiciados en la República Mexicana, donde podrá hacer efectiva su garantía y adquirir partes, refacciones y accesorios originales.

Registro en línea

Gracias por su compra. Registre su producto ahora para:

- **SERVICIO EN GARANTÍA:** Si completa esta tarjeta, podrá obtener un servicio en garantía más eficiente, en caso de que exista un problema con su producto.
- **CONFIRMATCIÓN DE PROPIEDAD:** En caso de una pérdida que cubra el seguro, como un incendio, una inundacíon o un robo, el registro de propiedad servirá como comprobante de compra.
- **PARA SU SEGURIDAD:** Si registra el producto, podremos comunicarnos con usted en el caso improbable que se deba enviar una notificación de seguridad conforme a la Federal Consumer Safety Act (Ley Federal de Seguridad de Productos para el Consumidor).

Registro en línea en www.dewalt.com/register.

Garantía limitada por tres años

DEWALT reparará, sin cargo, cualquier falla que surja de defectos en el material o la fabricación del producto, por hasta tres años a contar de la fecha de compra. Esta garantía no cubre fallas de las piezas causadas por su desgaste normal o abuso a la herramienta. Para mayores detalles sobre la cobertura de la garantía e información acerca de reparaciones realizadas bajo garantía, visítenos en www.dewalt.com o dirígase al centro de servicio más cercano. Esta garantía no aplica a accesorios o a daños causados por reparaciones realizadas o intentadas por terceros. Esta garantía le otorga derechos legales específicos, además de los cuales puede tener otros dependiendo del estado o la provincia en que se encuentre.

Además de la garantía, las herramientas DEWALT están cubiertas por:

1 AÑO DE SERVICIO GRATUITO

DEWALT mantendrá la herramienta y reemplazará las piezas gastadas por su uso normal, sin cobro, en cualquier momento durante un año a contar de la fecha de compra. Los artículos gastados por la clavadora, tales como la unidad de hoja y retorno del impulsador, no están cubiertas.

2 AÑOS DE SERVICIO GRATUITO PARA UNIDADES DE ALIMENTACIÓN DEWALT

DC9071, DC9091, DC9096, DC9182, DC9280, DC9360, DCB120, DCB127, DCB201, DCB203, DCB203BT, DCB207, DCB361

3 AÑOS DE SERVICIO GRATUITO PARA UNIDADES DE ALIMENTACIÓN DEWALT

DCB200, DCB204, DCB204BT, DCB205, DCB606

NOTA: La garantía del producto quedará nula si la unidad de batería ha sido alterada de cualquier manera. DEWALT no es responsable de ninguna lesión causada por alteraciones y podría iniciar un procedimiento judicial por fraude de garantía hasta el máximo grado permisible por la ley.

GARANTÍA DE REEMBOLSO DE SU DINERO POR 90 DÍAS

Si no está completamente satisfecho con el desempeño de su máquina herramienta, láser o clavadora DEWALT, cualquiera sea el motivo, podrá devolverlo hasta 90 días de la fecha de compra con su recibo y obtener el reembolso completo de su dinero – sin necesidad de responder a ninguna pregunta.

AMÉRICA LATINA: Esta garantía no se aplica a los productos que se venden en América Latina. Para los productos que se venden en América Latina, debe consultar la información de la garantía específica del país que viene en el empaque, llamar a la compañía local o visitar el sitio Web a fin de obtener esa información.

REEMPLAZO GRATUITO DE LAS ETIQUETAS DE ADVERTENCIAS: Si sus etiquetas de advertencia se vuelven ilegibles o faltan, llame al 1-800-433-9258 (1-800-4-DEWALT) para que se le reemplacen gratuitamente.

ESPECIFICACIONES

DCR025	20 V Máx*

Solamente para propósito de México:

Importado por: DEWALT Industrial Tool Co. S.A. de C.V.
Avenida Antonio Dovali Jaime, # 70 Torre B Piso 9
Colonia La Fe, Santa Fé
Código Postal : 01210
Delegación Alvaro Obregón
México D.F.
Tel. (52) 555-326-7100
R.F.C.: BDE810626-1W7

DEWALT BATTERY AND CHARGER SYSTEMS

Chargers/Charge Time (Minutes)
Chargeurs/Durée de charge (Minutes)
Cargadores de baterías/Tiempo de carga (Minutos)

Battery Cat #	Output Voltage	120 Volts														12 Volts	
		DC9000	DC9310	DC9320	DCB095	DCB101	DCB102	DCB103	DCB107	DCB112	DCB113	DCB114	DCB115	DCB118	DCB132	DCB119	DW0249
DCB606	60/20	X	X	X	X	100	100	100	272	170	140	X	90	60	90	X	X
DCB404	40	X	X	X	X	X	X	X	X	X	X	90	X	X	X	X	X
DCB406	40	X	X	X	X	X	X	X	X	X	X	130	X	X	X	X	X
DC9360	36	45	X	X	X	X	X	X	X	X	X	X	X	X	X	X	X
DCB361	36	45	X	X	X	X	X	X	X	X	X	X	X	X	X	X	X
DC9280	28	60	X	X	X	X	X	X	X	X	X	X	X	X	X	X	X
DW0242	24	X	X	X	X	X	X	X	X	X	X	X	X	X	X	X	60
DCB200	20	X	X	X	X	60	60	60	140	90	67	X	45	45/30**	45	90	X
DCB201	20	X	X	X	X	30	30	30	70	45	35	X	22	22	22	45	X
DCB203	20	X	X	X	X	35	35	35	90	60	45	X	30	30	30	60	X
DCB203BT*	20	X	X	X	X	35	35	35	90	60	45	X	30	30	30	60	X
DCB204	20	X	X	X	X	70	70	70	185	120	90	X	60	60/40**	60	120	X
DCB204BT*	20	X	X	X	X	70	70	70	185	120	90	X	60	60	60	120	X
DCB205	20	X	X	X	X	95	95	95	240	150	112	X	75	75/47**	75	150	X
DCB207	20	X	X	X	X	30	30	30	60	40	30	X	22	22	22	X	X
DC9182	18	X	40	40	X	X	X	40	X	X	X	X	X	X	X	X	40
DCB120	12	X	X	X	X	30	30	30	60	45	35	X	20	X	X	45	X
DCB127	12	X	X	X	X	35	35	35	90	60	50	X	30	X	X	60	X
DCB080	8	X	X	X	60	X	X	X	X	X	X	X	X	X	X	X	X

*BT - Bluetooth® **NOTE:** The Bluetooth® word mark and logos are registered trademarks owned by the Bluetooth®, SIG, Inc. and any use of such marks by DEWALT is under license. Other trademarks and trade names are those of their respective owners.

**Battery Datecode 201536 or later.

"X" Indicates that the battery pack is not compatible with that specific charger. All charge times are approximate. Actual charge time may vary. Read the instruction manual for more specific information.

"X" indique que le bloc-piles n'est pas compatible avec ce chargeur. Les durées de charge sont approximatives; la durée de charge rélle peut varier. Lire le manuel d'utilisation pour obtenir des renseignements plus précis.

Una "X" indica que el paquete de baterías no es compatible con ese determinado cargador. El tiempo de duración de carga es aproximado; la duración de carga real puede variar. Lea el manual de instrucciones para obtener información más precisa.

** Maximum initial battery voltage (measured without a workload) is 20, 60 or 120 volts. Nominal voltage is 18, 54 or 108. (120V Max* is based on using 2 DEWALT 60V Max* lithium-ion batteries combined.)*

** La tension initiale maximum du bloc-piles (mesurée à vide) est de 20, 60 ou 120 volts. La tension nominale est de 18, 54 ou 108. (120 V Max* se base sur l'utilisation combinée de 2 blocs-piles au lithium ion DEWALT de 60 V Max*).*

** El máximo voltaje inicial de la batería (medido sin carga de trabajo) es 20, 60 o 120 voltios. El voltaje nominal es de 18, 54 o 108. (120 V Máx* se basan en el uso de 2 baterías de iones de litio DEWALT de 60 V Máx* combinadas).*

DEWALT Industrial Tool Co., 701 East Joppa Road, Towson, MD 21286
(SEP18) Part No. N653633 DCR025 Copyright © 2016, 2018 DEWALT

The following are trademarks for one or more DEWALT power tools: the yellow and black color scheme, the "D" shaped air intake grill, the array of pyramids on the handgrip, the kit box configuration, and the array of lozenge-shaped humps on the surface of the tool.