KICHLER®

60”/65”/85” GENTRY CEILING FAN

Product images may vary slightly from actual product.

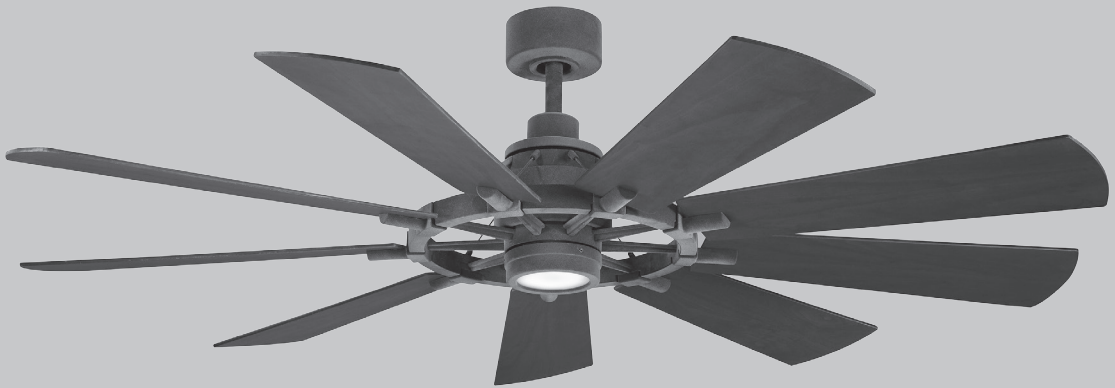

INSTRUCTION MANUAL

cULus Model #300260XXX/60-GENT

cULus Model #300265XXX/65-GENT

cULus Model #300285XXX/85-GENT

READ AND SAVE THESE INSTRUCTIONS

REV 11-August-2022

TABLE OF CONTENTS

SAFETY RULES 4
TOOLS REQUIRED 6
PACKAGE CONTENTS 6
MOUNTING OPTIONS 7
HANGING THE FAN 8
INSTALLATION OF SAFETY SUPPORT (CANADA ONLY) 11
ELECTRICAL CONNECTIONS 12
FINISHING THE INSTALLATION 14
ATTACHING THE FAN BLADES 15
INSTALLING THE LIGHT PLATE 15
INSTALLING THE LED LIGHT KIT 16
INSTALLING GLASS SHADE 16
CONTROL SYSTEM SET-UP 17
BUTTON INSTRUCTIONS 18
SENSORLESS DC CONTROL PAIRING PROCEDURES 19
INSTALLING THE TRANSMITTER 20
OPERATING INSTRUCTIONS 21
TROUBLESHOOTING 22
FCC INFORMATION 23

Read all instructions BEFORE assembly and USE of product
KEEP INSTRUCTIONS FOR FUTURE USE

Model #300260XXX/60-GENT	Net Weight: 12.20kg (26.90 lb)	Gross Weight: 14.90kg (32.85 lb)
Model #300265XXX/65-GENT	Net Weight: 12.65kg (27.89 lb)	Gross Weight: 15.40kg (33.95 lb)
Model #300285XXX/85-GENT	Net Weight: 15.50kg (34.17 lb)	Gross Weight: 18.00kg (39.69 lb)

SAFETY RULES

READ AND SAVE THESE INSTRUCTIONS

WARNING: FOR CANADA, THIS FAN MUST BE SECURED DIRECTLY TO THE BUILDING STRUCTURE/CEILING JOIST. DON'T SECURE THIS FAN TO AN OUTLET BOX.

1. CAUTION - RISK OF SHOCK -
   Disconnect power at the main circuit breaker panel or main fusebox before starting and during the installation.
2. WARNING: All wiring must be in accordance with the National Electrical Code ANSI/NFPA 70 and local electrical codes. Electrical installation should be performed by a qualified licensed electrician.
3. WARNING: To reduce the risk of fire, electric shock, only use the control provided with fan.
4. WARNING: To reduce the risk of fire, electric shock, or Personal Injury mount to an outlet box marked "Acceptable For Fan Support of up to 22.7 kg (50 lb)". For outlet box mounting, use mounting screws (and lock washers) provided with the outlet box. Most outlet boxes commonly used for the support of light fixtures are not acceptable for fan support and may need to be replaced. Due to the complexity of the installation of this fan, a qualified licensed electrician is strongly recommended."
5. The outlet box and support structure must be securely mounted and capable of reliably supporting a minimum of 22.7 kg (50 lb). Use only CUL Listed outlet boxes marked "FOR FAN SUPPORT".

WARNING: TO REDUCE THE RISK OF FIRE, ELECTRIC SHOCK OR PERSONAL INJURY, MOUNT FAN TO OUTLET BOX MARKED "ACCEPTABLE FOR FAN SUPPORT".

6. CAUTION: The fan must be mounted with a minimum of 2.1m (7 feet) clearance from the trailing edge of the blades to the floor.
7. To operate the reverse function on this fan, press the reverse button while the fan is running.
8. Avoid placing objects in the path of the blades.
9. To avoid personal injury or damage to the fan and other items, be cautious when working around or cleaning the fan.
10. WARNING: Make sure the power is disconnected before cleaning the fan.
11. Do not use water or detergents when cleaning the fan or fan blades. A dry dust cloth or lightly dampened cloth will be suitable for most cleaning.

12. After making the electrical connections, spliced conductors should be turned upward and pushed carefully up into outlet box. The wires should be spread apart with the grounded conductor and the equipment-grounding conductor on one side of the outlet box and the ungrounded conductor on the other side of the outlet box.
13. Electrical diagrams are reference only. Light kits that are not packed with the fan must be cULus listed and marked suitable for use with the model fan you are installing. Switches must be cULus General Use Switches. Refer to the Instructions packaged with the light kits and switches for proper assembly.
14. All set screws must be checked, and re-tightened where necessary, before installation.

WARNING: TO REDUCE THE RISK OF PERSONAL INJURY, DO NOT BEND THE BLADE BRACKETS (ALSO REFERRED TO AS BLADE ARMS) DURING ASSEMBLY OR AFTER INSTALLATION. DO NOT INSERT OBJECTS IN THE PATH OF BLADES.

15. Suitable for damp locations.
16. Use only with light kits marked suitable for damp location.

TOOLS REQUIRED

- Philips screw driver
- Blade screw driver
- 11mm wrench
- Step ladder
- Wire cutters

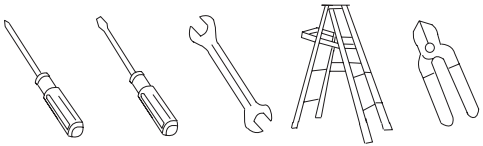

PACKAGE CONTENTS

Unpack your fan and check the contents.
You should have the following items:

a. Fan blades (9)

b. Blade support plates (9)

c. Canopy and ceiling mounting bracket

d. Ball/downrod assembly

e. Coupling cover

f. Fan motor assembly

g. Light plate

h. 14W LED light kit

i. Glass shade assembly

j. Wall transmitter

k. Parts bag contents:

1) Mounting hardware:

Star washers (2), wire nuts (3), machine screws (2), washers (2), wood screws (2)

2) Blade attachment hardware:

screws (29)

3) Safety cable hardware:

wood screw, lock washer, flat washer

4) Balancing kit

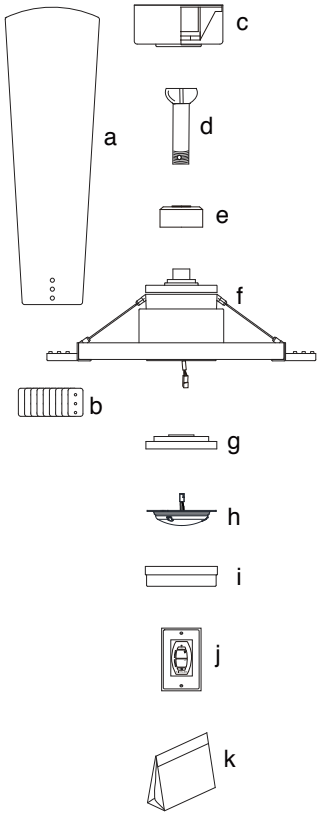

MOUNTING OPTIONS

If there isn't an existing UL (cUL for Canadian Installation) listed mounting box, then read the following instructions. Disconnect the power by removing fuses or turning off circuit breakers.

Secure the outlet box directly to the building structure. Use appropriate fasteners and building materials. The outlet box and its support must be able to fully support the full weight of the fan (up to 22.7 kg (50 lb)). Do not use plastic outlet boxes.

Figures 1, 2, and 3 are examples of different ways to mount the outlet box.

NOTE: If you are installing the ceiling fan on a sloped (vaulted) ceiling, you may need a longer downrod to maintain proper clearance between the tip of the blade and the ceiling. A minimum clearance of 12" is suggested for optimal operation.

NOTE: Depending on the location you have selected for installation, you may need to purchase and install a "Joist Hanger" for the support of the outlet box. Make sure the joist hanger you purchase has been designed for use with ceiling fans. (Fig. 4)

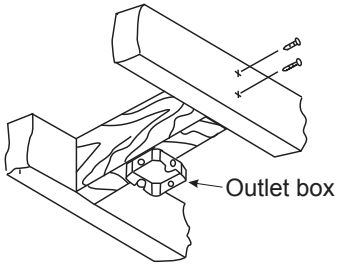

Fig. 1

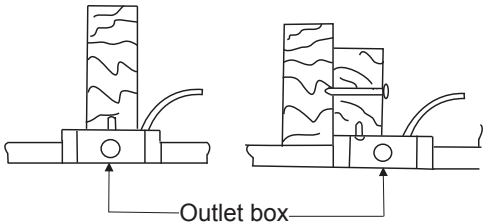

Fig. 2

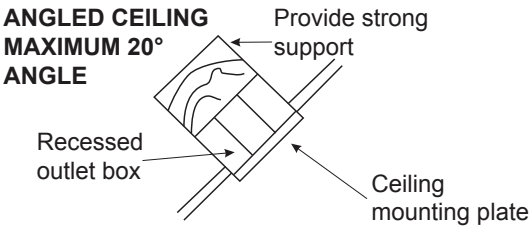

Fig. 3

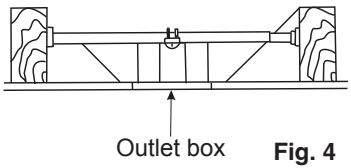

Fig. 4

HANGING THE FAN

NOTE: FOR CANADA, THIS FAN MUST BE SECURED DIRECTLY TO THE BUILDING STRUCTURE/CEILING JOIST. DON'T SECURE THIS FAN TO AN OUTLET BOX. (see Fig. 6A)

REMEMBER to turn off the power before you begin.

To properly install your ceiling fan, follow the steps below.

Step 1. Remove the decorative canopy bottom cover from the canopy by turning the cover counterclockwise. (Fig. 5)

Step 2. Remove the ceiling mounting bracket from the canopy by removing (and save) one of the two screws. Loosen the remaining screw by a half turn. (Fig. 5)

Step 3. Pass the 120 volt supply wires from the ceiling outlet box through the center of the ceiling mounting bracket. (Fig. 6)

Step 4. Attach the ceiling mounting bracket to the outlet box using the screws and washers included with the outlet box. (Fig. 6)

Step 4A. Secure the mounting bracket directly to a joist from the building structure. Use only the appropriate wood screws and lock washers included with your fan. (Fig. 7)
NOTE: THIS STEP IS ONLY FOR CANADA.

CAUTION: The hanger bracket must be installed directly to the building joist using the two wood screws and lock washers. (Fig. 7)

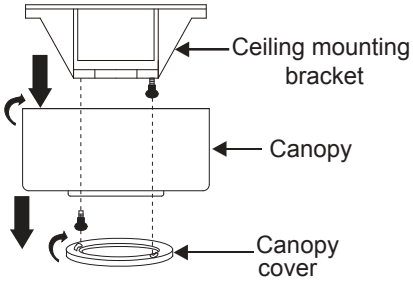

Fig. 5

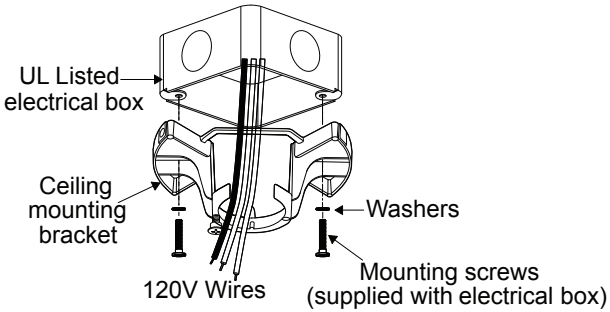

Fig. 6

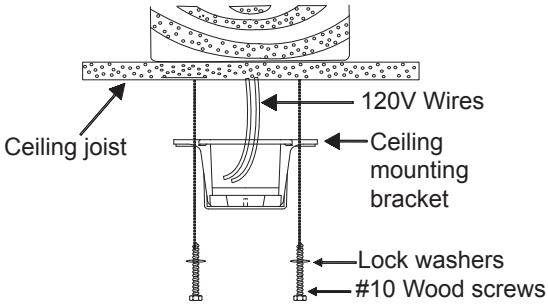

Fig. 7

HANGING THE FAN (continued)

Step 5. Remove the hanger ball from the downrod assembly by loosening the set screw, unscrewing and removing the cross pin and unscrewing the ball off the rod. (Fig. 8)

Step 6. Loosen the two set screws and remove the hitch pin and retaining clip from the coupling on top of the motor assembly. (Fig. 9)

Step 7. Carefully feed the electrical lead wires from the fan up through the downrod. Thread the downrod into the coupling until the hitch pin holes align.

Next, replace the hitch pin and retaining clip. Tighten both set screws. (Fig. 9)

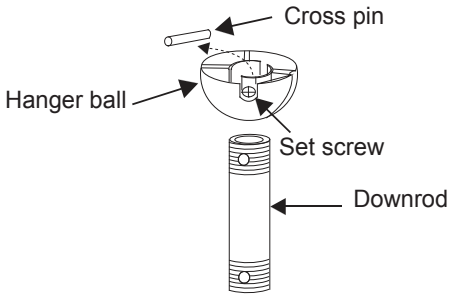

Fig. 8

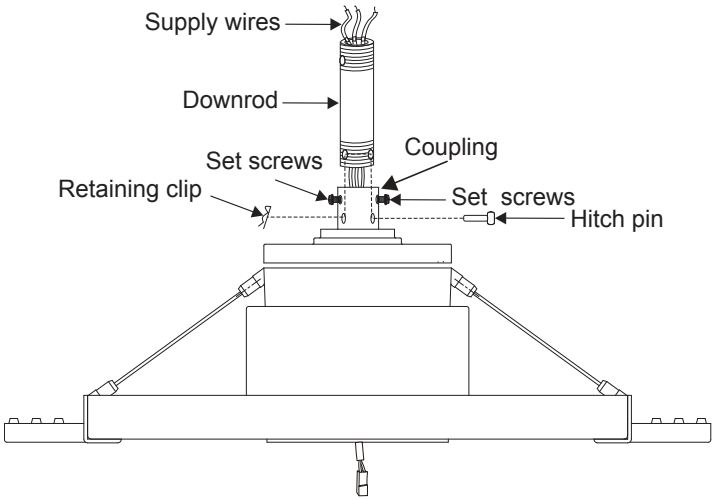

Fig. 9

HANGING THE FAN (continued)

Step 8. Slip the coupling cover, canopy cover and canopy onto the downrod. (Fig. 10)

Thread the hanger ball onto the downrod, insert the cross pin through the downrod and tighten. Tighten the set screw.

Step 9. Lift the motor assembly into position and place the hanger ball into the ceiling mounting bracket.

Rotate the entire assembly until the "Check Tab" has dropped into the "Registration Slot" and seats firmly. (Fig. 11)

The entire motor assembly should not rotate (left or right) when seated properly.

WARNING: Failure to reattach the cross pin and seat the "Check Tab" can cause the fan to fall from the ceiling during operation. Take special care to make sure this pin is reattached.

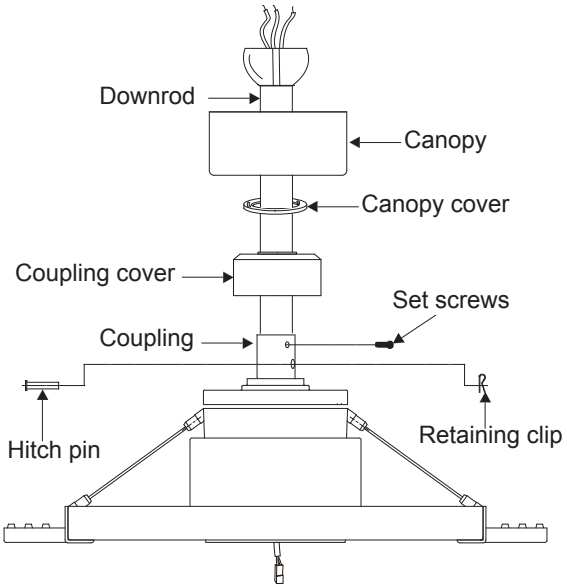

Fig. 10

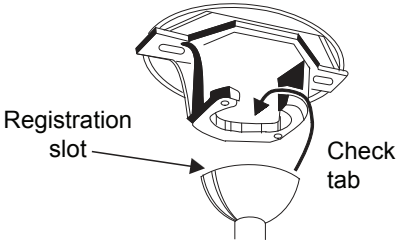

Fig. 11

INSTALLATION OF SAFETY SUPPORT
(Required for Canadian installation ONLY)

A safety support cable is provided to help prevent the ceiling fan from falling, please install it as follows.

Step 1. Attach the provided wood screw and washers to the ceiling joist next to the mounting bracket but do not tighten. (Fig. 12)

Step 2. Adjust the length of the safety cable to reach the screw and washers by pulling the extra cable through the cable clamp until the overall length is correct, put the end of the cable back through the cable clamp, forming a loop at the end of the cable. Tighten the cable clamp securely. Now, put the loop in the end of the safety cable over the wood screw securely.

NOTE: Although the safety support cable is required for Canadian installations only, it's a good idea to make the attachment with any installation.

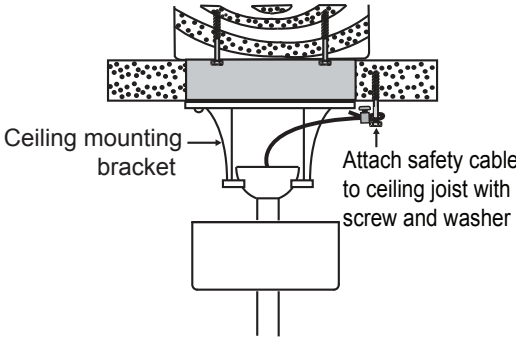

Fig. 12

ELECTRICAL CONNECTIONS

WARNING: Carefully read and retain this Instruction Manual for future reference.

WARNING: To avoid possible electrical shock, be sure the electricity is turned off at the main panel by removing the fuse or opening the circuit breaker.

WARNING: This control is designed for use with "DC Motor Ceiling Fans" ONLY. DO NOT use with any other type of electrical appliance.

WARNING: All wiring must conform to national and local electrical codes. If you feel you do not have enough electrical knowledge, have a licensed electrician install the control.

Make each of the wire connections illustrated in Figure 13. Secure each with the wire nuts provided. (Fig. 13)

A. Fan wire connection

Step 1. Black wire from the fan (motor) to the Black wire from the Wall Control's. (Fig. 13)

Step 2. White wire from the fan (motor) to the White (neutral) wire from the Household Supply. (Fig. 13)

Step 3. If your ceiling outlet box has a ground wire (green or bare copper) connect it to the ground wire from the ceiling fan and/or the ceiling mounting bracket. (Fig. 13)

B. Wall control wire connection

Step 1. Black wire (TO MOTOR L) from the Wall Control to the Black wire from the Wall Outlet Box. (Fig. 13)

Step 2. Black wire (AC IN L) from the Wall Control to the Black wire from the Wall Outlet Box. (Fig. 13)

Step 3. If your wall outlet box has a ground wire (green or bare copper), connect the wall control's yellow/green ground wire to it; otherwise connect the wall control's yellow/green ground wire directly to one of the screws from the wall outlet box. (Fig. 13)

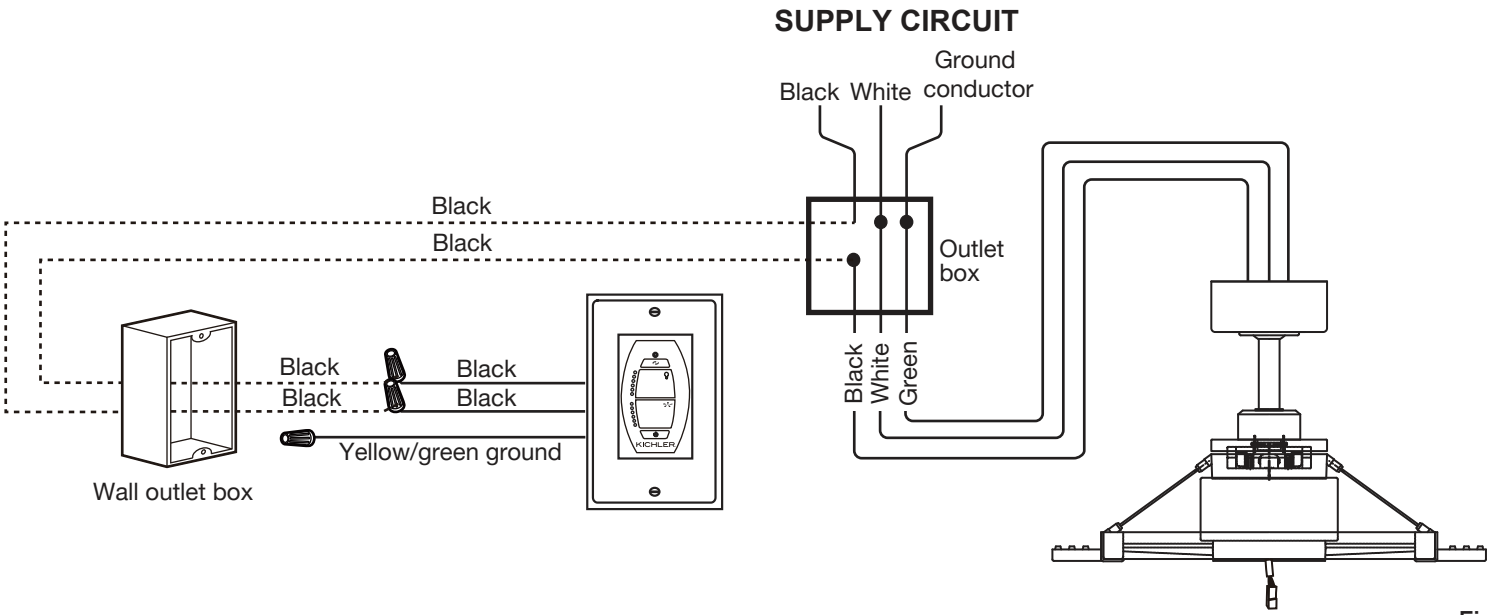
SUPPLY CIRCUIT
Black
White
Ground conductor
Black
Black
Outlet box
Black
White
Green
Black
Black
Black
Black
Yellow/green ground
KICHLER
Wall outlet box

Fig. 13

FINISHING THE INSTALLATION

Step 1. Tuck all the connections neatly into the ceiling outlet box.

Step 2. Slide the canopy up to the mounting bracket and place one of the key hole slots over the mounting screw on the mounting bracket. Rotate the canopy until the screw head locks in place at the narrow section of the key hole. (Fig.14)

Step 3. Align the remaining circular hole on the canopy with the remaining hole on the Ceiling Mounting Bracket. Insert and tighten the mounting screw you removed earlier and the mounting screw from step 2 above. Now, attach the canopy cover to the mounting screw heads by inserting the screw heads into the bottom side of the canopy cover and rotating the cover clockwise.

NOTE: Adjust the canopy screws as necessary until the canopy and canopy cover are snug.

WARNING: Make sure the "Check Tab" at the bottom of the hanger bracket is properly seated in the "Registration Slot" on the side of the hanger ball before attaching the canopy to the bracket. Failure to properly seat the "Check Tab" could damage the electrical wires when the ceiling fan blade direction is changed while the fan is running.

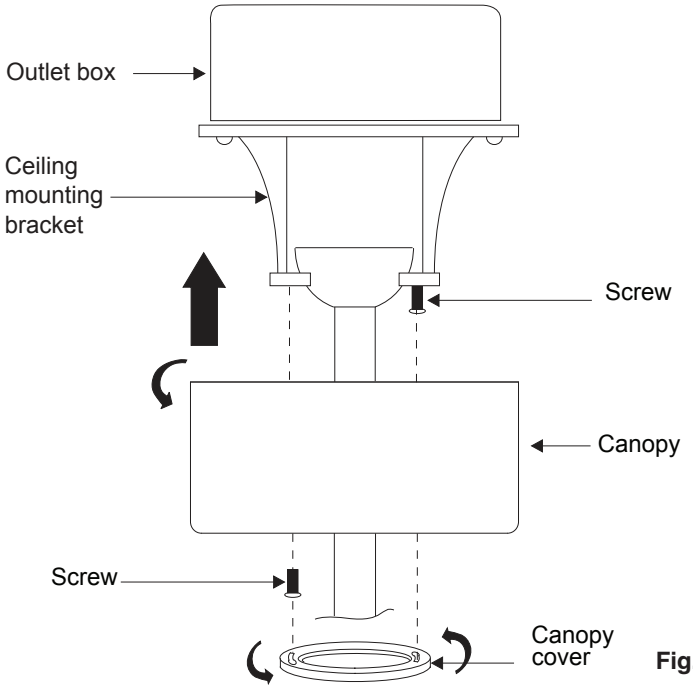

Fig. 14

ATTACHING THE FAN BLADES

CAUTION: "To reduce the risk of electric shock, disconnect the electrical supply circuit to the fan before installing fan blade."

Step 1. Align the holes from the blade and blade support plate to the holes from the blade arms, and secure the blade in place with screws provided. (Fig. 15)

Step 2. Repeat this process to attach the other two blades.

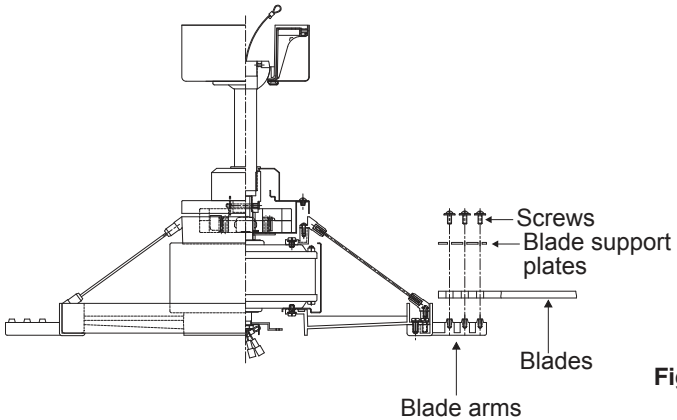

Fig. 15

INSTALLING THE LIGHT PLATE

Step 1. Loosen the two screws on the mounting ring attached to the motor shaft and "remove" and save the third screw. (Fig. 16)

Step 2. Place the key hole slots on the light plate over the two screws previously loosened on the mounting ring.

Turn the light plate until is locks in place at the narrow section of the key hole slots.

Tighten both key hole screws and replace the third screw previously removed and tighten securely.

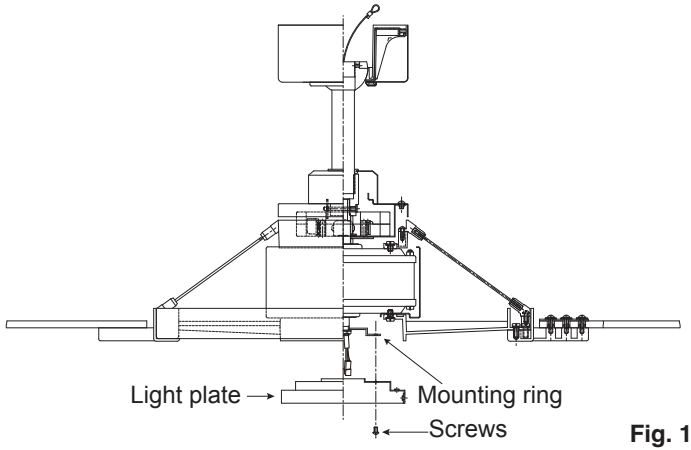

Fig. 16

INSTALLING THE LED LIGHT KIT

CAUTION: "To reduce the risk of electric shock, disconnect the electrical supply circuit to the fan before installing light kit."

Step 1. Loosen the three mounting screws on the inside of the LED light kit. (Fig. 17)

Step 2. While holding the LED light kit under the fan motor, make the wire connections: (Fig. 17)

- White to white

- Black to black

Step 3. Tuck the connections neatly into the light plate. Place the key holes on the LED light kit over the 2 screws previously loosened from the light plate, turn the LED light kit until it locks in place at the narrow section of the key holes. Secure by tightening all three screws. (Fig. 17)

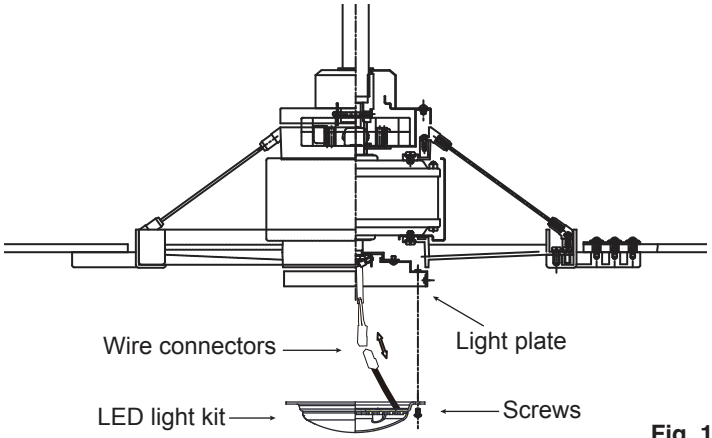

Fig. 17

INSTALLING THE GLASS SHADE

Raise the glass shade against the light plate and secure by tightening all three screws (Fig. 18)

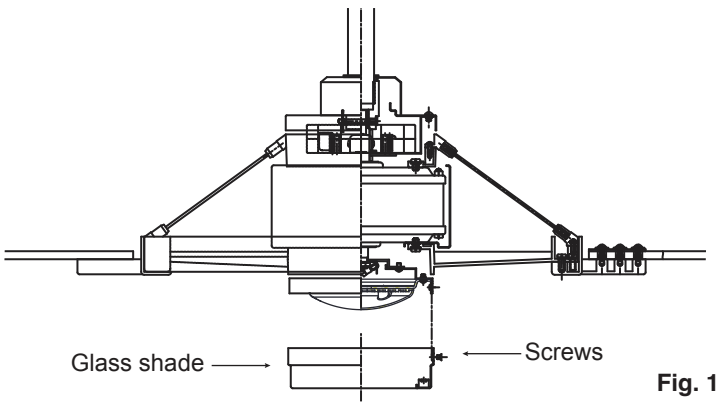

Fig. 18

CONTROL SYSTEM SET-UP

IMPORTANT: Ceiling fan blades MUST be installed before pairing procedure can begin.

Program the wall control and/or the handset control separately. Once the following pairing is successfully done, both the wall control and the handset control can be used for the fan.

Press the power button on the wall control to TURN THE POWER ON. The LED lights on the wall control will blink thru the power up process, approximately 3 seconds.

Press the "⏻"power button to turn **off** the wall control (the button will be up). Restore electricity to the ceiling fan branch circuit at the circuit breaker or fuse box. Within 60 seconds of turning on the power, press the "⏻" power button to turn on the wall control (the button will be down), and then press the "⟲" reverse button for 3 to 5 seconds. Light will blink twice. The remote will now be programmed to your fan and ready for use.

IMPORTANT: Do not interrupt the conditioning until the fan comes to a complete stop in approximately 5 minutes. All functions of the control will be rejected during conditioning.

Try different speed setting on both the wall control and the handset control to ensure the fan is now fully functional. If programming is unsuccessful, retry the process starting from step 1 again.

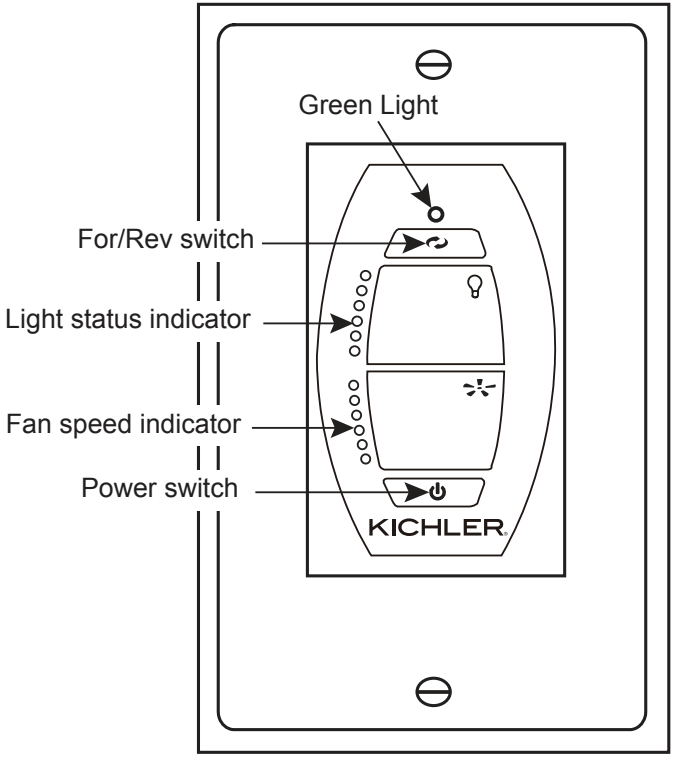

Fig. 19

BUTTON INSTRUCTIONS

LED Indicator Red LED: Transmitter signal indicator. When RF signal is sending, the red light will illuminate.
Green LED: To show the Forward and Reverse indicator.
ON/OFF button "⏻"
ON: Turn on the power.
OFF: Turn off the power.
Reverse button "↻"
When the fan is running, press and release the Reverse button one time, the fan will change operating direction.
Downflow: Green indicator LED will be off.
Reverse: Green indicator LED will be on.
Light button "💡"
Press and release the Light button for light ON/OFF control.
Light indicator LEDs will show current light status. If the light kit is OFF, the Light indicator LEDs are also all off. Press AND HOLD the light button for more than 1 second and the light kit will begin dimming. Light indicator LED will show the change in light level status. The light level cycles from bright to dim and back to bright when the light button is held.
Fan control "✣"
Press and release the Fan speed button for Fan ON/OFF control.
Fan indicator LED will illustrate the current fan speed. If the fan is OFF, the fan speed indicator LEDs will also be OFF. Press and hold Fans speed button for more than 1second to begin adjusting the fan speeds. The indicator LEDs will shows the current speed level. The fan speed adjustments adjust in a repeat cycle when the speed button is held down. The speeds adjust from High to Low, then back up to High.

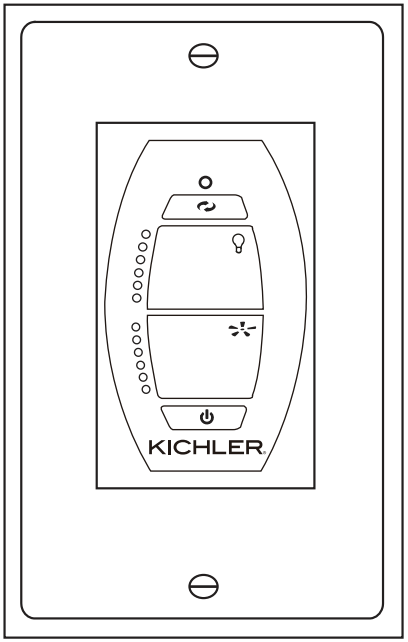

Fig. 20

SENSORLESS DC CONTROL PAIRING PROCEDURES

IMPORTANT: Ceiling fan blades MUST be installed before pairing procedure can begin.

Program the wall control and/or the handset control separately. Once the following pairing is successfully done, both the wall control and the handset control can be used for the fan.

For wall control, press the "⏻" power button to turn off the wall control (the button will light up). Restore electricity to the ceiling fan branch circuit at the circuit breaker of fuse box. Within 60 seconds of turning on the power, press the "⏻" power button to turn on the wall control (the button will be down), and then press the " " reverse button for 3 to 5 seconds. Light will blink twice. The remote will no be programmed to your fan and ready for use.

For handset control, restore electricity to the ceiling fan branch circuit at the circuit breaker or fuse box. Within 60 seconds of turning on the power, press "⏻" power button for 3 to 5 seconds. Light will blink twice. The remote will now be programmed to your fan and ready for use.

IMPORTANT: Do not interrupt the conditioning until the fan comes to a complete stop in approximately 5 minutes. All functions of the control will be rejected during conditioning.

Try different speed setting on both the wall control and the handset control to ensure the fan is now fully functional. If programming is unsuccessful, retry the process starting from step 1 again.

INSTALLING THE TRANSMITTER

Select a location to install the Wall Control System Transmitter and Wall Plate.

CAUTION: Transmitter should NOT be mounted outdoors. Transmitter should be mounted indoors away from excessive heat and away from contact with water or humidity.

Install the wall plate using an existing wall switch outlet box. Make sure the electrical power is TURNED OFF at the main panel before continuing.

If your ceiling outlet box has a ground wire (green or bare copper) connect it to the ground wire from the wall switch and/or the ceiling mounting bracket and push back inside the outlet box.

Install the wall plate on the existing wall outlet box using the screws provided. (Fig. 21)

After installing the wall anchors, attach the wall plate with the mounting screws to finish the installation.

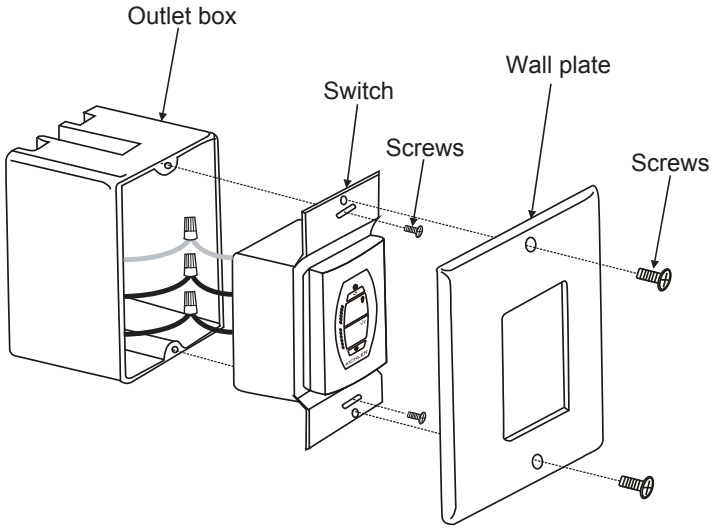

Fig. 21

OPERATING INSTRUCTIONS

Warm weather - Forward (counter clockwise).
A downward airflow creates a cooling effect as shown in Fig. 22. This allows you to set your air conditioner on a warmer setting without affecting your comfort.

Cool weather - Reverse (clockwise).
An upward airflow moves warm air from the ceiling as shown in Fig. 23. This allows you to set your heating unit on a cooler setting without affecting your comfort.

NOTE: To operate the reverse function on this fan, press the reverse button while the fan is running.

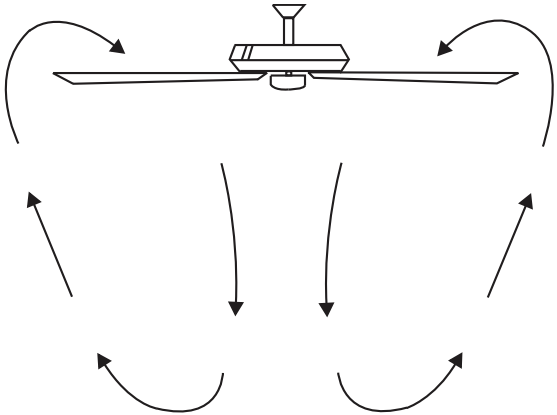

Fig. 22

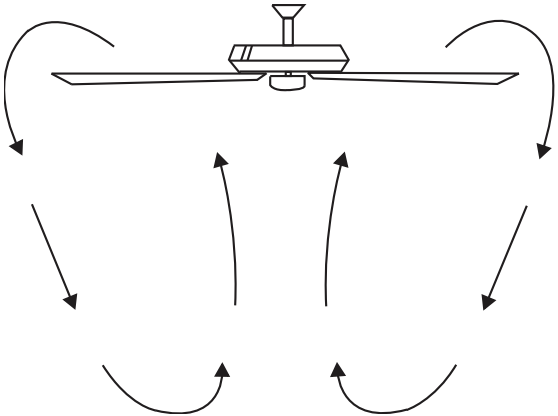

Fig. 23

TROUBLESHOOTING

Problem	Solution
Fan will not start.	1. Check circuit fuses or breakers. 2. Check all electrical connections to ensure proper contact. **CAUTION: Make sure the main power is OFF when checking any electrical connection.**
Fan sounds noisy.	1. Make sure all motor housing screws are snug. 2. Make sure the screws that attach the fan blade brackets to the motor are tight. 3. Make sure wire nut connections are not rubbing against each other or the interior wall of the switch housing. **CAUTION: Make sure main power is off.** 4. Allow a 24-hour "breaking-in period. Most noise associated with a new fan disappears during this time. 5. If using an optional light kit, make sure the screws securing the glassware are tight. Make sure the light bulbs are not touching any other component. 6. Do not connect this fan to wall mounted variable speed control(s). They are not compatible with ceiling fan motors or remote controls. 7. Make sure the upper canopy is a short distance from the ceiling. It should not touch the ceiling.
Fan wobbles.	1. Check that all blade and blade arm screws are secure. 2. Most fan wobbling problems are caused when blade levels are unequal. Check this level by selecting a point on the ceiling above the tip of one of the blades. Measure this distance. Rotate the fan until the next blade is positioned for measurement. Repeat for each blade. The distance deviation should be equal within 1/8". 3. If the blade wobble is still noticeable, interchanging two adjacent (side by side) blades can redistribute the weight and possibly result in smoother operation.
Remote control malfunction.	1. Ceiling fans with remote control systems **CAN NOT** be operated in conjunction with any other control system **EXCEPT** a basic On/Off wall switch, if desired.

FCC INFORMATION

This device complies with part 15 of the FCC Rules. Operation is subject to the following two conditions:

1) This device may not cause harmful interference, and

2) This device must accept any interference received, including interference that may cause undesired operation.

CAUTION:Any changes or modifications not expressly approved by the grantee of this device could void the user's authority to operate the equipment.
Note: This equipment has been tested and found to comply with the limits for a Class B digital device, pursuant to part 15 of the FCC Rules. These limits are designed to provide reasonable protection against harmful interference in a residential installation. This equipment generates, uses and can radiate radio frequency energy and, if not installed and used in accordance with the instructions, may cause harmful interference to radio communications. However, there is no guarantee that interference will not occur in a particular installation. If this equipment does cause harmful interference to radio or television reception, which can be determined by turning the equipment off and on, the user is encouraged to try to correct the interference by one or more of the following measures:

- Reorient or relocate the receiving antenna.
- Increase the separation between the equipment and receiver.
- Connect the equipment into an outlet on a circuit different from that to which the receiver is connected.
- Consult the dealer or an experienced radio/TV technician for help.

KICHLER®

www.kichler.com

KICHLER® LIGHTING LLC
30455 SOLON ROAD
SOLON, OHIO 44139

CUSTOMER SERVICE 866.558.5706
8:00 AM TO 5:00 PM EST, MONDAY - FRIDAY

KICHLER®

VENTILATEUR DE PLAFOND GENTRY DE 1,5 M/1,65 M/2,16 M

Les images du produit peuvent être légèrement différentes du produit réel.

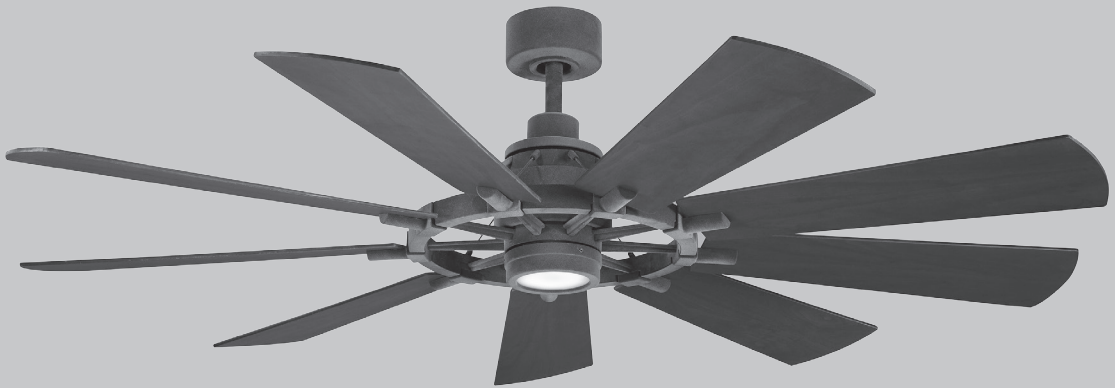

MODE D'EMPLOI

Modèle cULus nº 300260XXX/60-GENT

Modèle cULus nº 300265XXX/65-GENT

Modèle cULus nº 300285XXX/85-GENT

VEUILLEZ LIRE ET CONSERVER CES INSTRUCTIONS

REV 11-August-2022

TABLE DES MATIÈRES

RÈGLES DE SÉCURITÉ 4
OUTILS REQUIS 6
CONTENU DE L'EMBALLAGE 6
OPTIONS D'INSTALLATION 7
SUSPENSION DU VENTILATEUR 8
INSTALLATION DU CÂBLE DE SUPPORT DE SÉCURITÉ (CANADA SEULEMENT) 11
CONNEXIONS ÉLECTRIQUES 12
TERMINER L'INSTALLATION 14
INSTALLATION DES PALES DU VENTILATEUR 15
INSTALLATION DE LA PLAQUE D'ECLAIRAGE 15
INSTALLATION DU KIT D'ÉCLAIRAGE À LED 16
INSTALLATION DE L'ABAT-JOUR EN VERRE 16
RÉGLAGE DU SYSTÈME DE COMMANDE 17
INSTRUCTIONS DES BOUTONS 18
PROCÉDURES DE JUMELAGE CC SANS CAPTEUR 19
INSTALLATION DE L'ÉMETTEUR 20
MODE D'EMPLOI 21
DÉPANNAGE 22
INFORMATIONS DE LA FCC 23

Lisez toutes les instructions AVANT de procéder à l'assemblage et l'UTILISATION du produit.
CONSERVEZ CES INSTRUCTIONS POUR UN USAGE ULTÉRIEUR

Modèle nº 300260XXX/60-GENT	Poids Net: 12.20kg (26.90 lb)	Poids Brut: 14.90kg (32.85 lb)
Modèle nº 300265XXX/65-GENT	Poids Net: 12.65kg (27.89 lb)	Poids Brut: 15.40kg (33.95 lb)
Modèle nº 300285XXX/85-GENT	Poids Net: 15.50kg (34.17 lb)	Poids Brut: 18.00kg (39.69 lb)

RÈGLES DE SÉCURITÉ

VEUILLEZ LIRE ET CONSERVER CES INSTRUCTIONS

AVERTISSEMENT : POUR LE CANADA, CE VENTILATEUR DOIT ÊTRE FIXÉ SOLIDEMENT DIRECTEMENT SUR LA STRUCTURE DU BÂTIMENT/SOLIVE DE PLAFOND. NE FIXEZ PAS SOLIDEMENT CE VENTILATEUR SUR UNE BOÎTE DE SORTIE DE COURANT.

1. ATTENTION - RISQUE DE CHOC ÉLECTRIQUE - Coupez le courant au panneau de distribution à disjoncteurs principal ou à la boîte à fusibles principale avant d'entamer l'installation et pendant toute l'installation.
2. AVERTISSEMENT : Tout le câblage doit être effectué conformément aux normes ANSI/NFPA 70 du Code national de l'électricité (NEC) et aux codes électriques locaux. L'installation électrique doit être effectuée par un électricien qualifié accrédité.
3. AVERTISSEMENT : Pour réduire les risques d'incendie et de choc électrique, utilisez uniquement la commande fournie avec le ventilateur.
4. AVERTISSEMENT : Pour réduire les risques d'incendie, de choc électrique ou de blessure corporelle, installez sur une boîte de sortie de courant portant la mention « Capable de supporter un ventilateur de 22,7 kg (50 lb) maximum ». Pour une installation sur une boîte de sortie de courant, utilisez les vis de montage fournies (et les rondelles de blocage) avec la boîte de sortie de courant. La plupart des boîtes de sortie de courant couramment utilisées pour le support de luminaires ne sont pas acceptables pour le support d'un ventilateur et pourraient devoir être remplacées. Compte tenu de la complexité de l'installation de ce ventilateur, il est fortement recommandé de faire appel à un électricien agréé qualifié.
5. La boîte de sortie de courant et la structure de support doivent être solidement fixées et capables de supporter sans problème un minimum de 22,7 kg (50 lb). Utilisez uniquement des boîtes de sortie de courant homologuées CUL, conçues « POUR SUPPORTER UN VENTILATEUR ».

AVERTISSEMENT : AFIN DE RÉDUIRE LES RISQUES D'INCENDIE, DE CHOC ÉLECTRIQUE OU DE BLESSURE CORPORELLE, INSTALLEZ LE VENTILATEUR SUR UNE BOÎTE DE SORTIE DE COURANT PORTANT LA MENTION « CAPABLE DE SUPPORTER UN VENTILATEUR ».

6. ATTENTION : Le ventilateur doit être installé avec une distance minimale de 2,13 m (7 pi) entre le bord de fuite des pales et le sol.
7. Pour utiliser la fonction inversion de ce ventilateur, appuyez sur le bouton inversion pendant que le ventilateur est en marche.
8. Ne placez pas d'objets dans la trajectoire des pales.
9. Pour éviter les blessures corporelles ou les dommages au ventilateur ou d'autres objets, faites preuve de prudence en travaillant près du ventilateur ou en le nettoyant.

RÈGLES DE SÉCURITÉ (suite)

10. AVERTISSEMENT : Assurez-vous que l'alimentation électrique est coupée avant de nettoyer le ventilateur.
11. N'utilisez ni eau ni détergents pour nettoyer le ventilateur ou les pales du ventilateur. Un chiffon à poussière sec ou un linge légèrement humide conviennent en général pour le nettoyage.
12. Après avoir effectué les connexions électriques, retournez les conducteurs épissés vers le haut et insérez-les soigneusement dans la boîte de sortie de courant. Les fils doivent être écartés de façon à ce que le conducteur mis à la terre et le conducteur de mise à la terre de l'équipement soient d'un côté de la boîte de sortie de courant et le conducteur non mis à la terre de l'autre côté de la boîte de sortie de courant.
13. Les schémas électriques sont fournis à titre indicatif seulement. Les luminaires qui ne sont pas emballés avec le ventilateur doivent être homologués cULus et porter une mention spécifiant qu'ils peuvent être utilisés avec ce modèle de ventilateur. Les interrupteurs doivent être homologués cULus pour usage général. Consultez les instructions fournies avec les luminaires et les interrupteurs pour un assemblage approprié.
14. Toutes les vis de pression doivent être vérifiées et resserrées au besoin avant l'installation.

AVERTISSEMENT : POUR RÉDUIRE LES RISQUES DE BLESSURE CORPORELLE, NE PLIEZ PAS LES SUPPORTS DE PALE (AUSSI APPELÉS BRAS DE PALE) PENDANT L'ASSEMBLAGE OU APRÈS L'INSTALLATION. NE PLACEZ PAS D'OBJETS DANS LA TRAJECTOIRE DES PALES.

15. Convient aux endroits humides.
16. Utiliser uniquement avec des kits d'éclairage marqués adaptés aux endroits humides.

OUTILS REQUIS

- Tournevis cruciforme
- Tournevis plat
- Clé de 11 mm
- Escabeau
- Coupe-fils

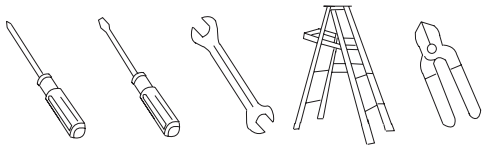

CONTENU DE L'EMBALLAGE

Déballez votre ventilateur et vérifiez le contenu de l'emballage. Les articles suivants devraient s'y trouver :

a. Pales du ventilateur (9)

b. Plaques de support de pale (9)

c. Cache et support de montage au plafond

d. Ensemble boule/tige

e. Capot d'accouplement

f. Groupe moteur ventilateur

g. Plaque d'éclairage

h. Kit d'éclairage à LED 14W

i. Cache en verre

j. Émetteur mural

k. Contenu du sac de pièces :

   1) Quincaillerie de montage :

      Rondelles en étoile (2), capuchons de connexion (3), vis mécaniques (2), rondelles (2), vis à bois (2)

   2) Quincaillerie de fixation des pales :

      vis (29)

   3) Quincaillerie pour câble de sécurité :

      vis à bois, rondelle de blocage, rondelle plate

   4) Kit d'équilibrage

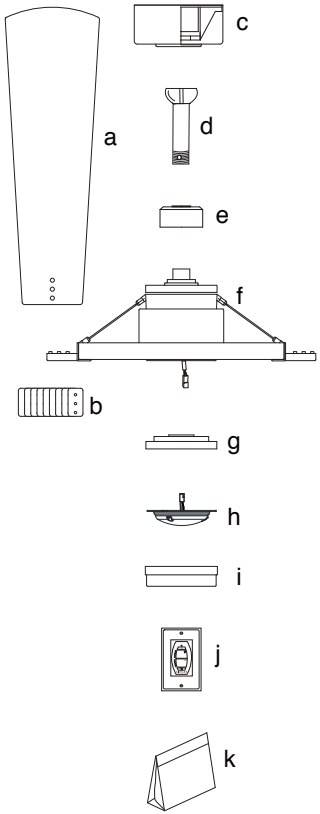

OPTIONS D'INSTALLATION

Si une boîte de sortie de courant homologuée UL (cUL pour les installations au Canada) n'est pas déjà installée, veuillez lire les instructions suivantes. Coupez l'alimentation en retirant les fusibles ou en déclenchant les disjoncteurs.

Fixez la boîte de sortie de courant directement à la structure du bâtiment. Utilisez les pièces de fixation et les matériaux de construction appropriés. La boîte de sortie de courant et son support doivent pouvoir supporter complètement le plein poids du ventilateur (22,7kg [50 lb] maximum). N'utilisez pas une boîte de sortie de courant en plastique.

Les Figures 1, 2 et 3 montrent des exemples des différentes façons d'installer la boîte de sortie de courant.

REMARQUE : Si vous installez le ventilateur de plafond sur un plafond incliné (en voûte), il se peut que vous ayez besoin d'une tige de suspension plus longue pour maintenir un dégagement adéquat entre le bout de la pale et le plafond. Un dégagement minimum de 30,48 cm (12 po) est suggéré pour un fonctionnement optimal.

REMARQUE : Selon l'emplacement choisi pour l'installation, il se peut que vous ayez besoin d'acheter et d'installer un « étrier à solive » pour soutenir la boîte de sortie de courant. Assurez-vous que l'étrier à solive que vous achetez est conçu pour une utilisation avec les ventilateurs de plafond. (Fig. 4)

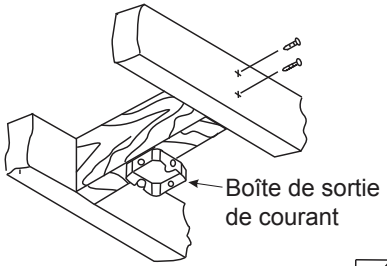

Fig. 1

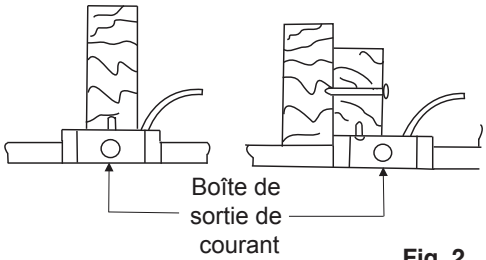

Fig. 2

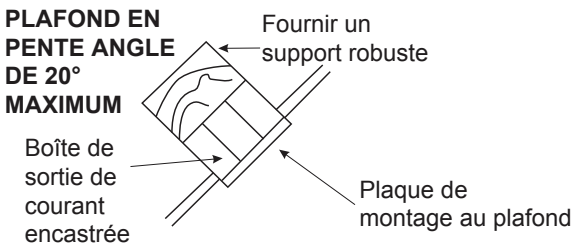

Fig. 3

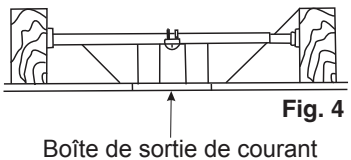

Fig. 4

SUSPENSION DU VENTILATEUR

REMARQUE : POUR LE CANADA, CE VENTILATEUR DOIT ÊTRE FIXÉ SOLIDEMENT DIRECTEMENT SUR LA STRUCTURE DU BÂTIMENT/SOLIVE DE PLAFOND. NE FIXEZ PAS SOLIDEMENT CE VENTILATEUR SUR UNE BOÎTE DE SORTIE DE COURANT. (voir la Fig. 6A)

N'OUBLIEZ PAS de couper le courant avant de commencer.

Pour installer correctement votre ventilateur de plafond, suivez les étapes suivantes.

Étape 1. Retirez le couvercle décoratif inférieur de la monture en le tournant dans le sens antihoraire. (Fig. 5)

Étape 2. Retirez le support de montage au plafond de la monture en retirant (et conservant) l'une des deux vis. Desserrez la vis restante d'un demi tour. (Fig. 5)

Étape 3. Faites passer les fils d'alimentation de 120 volts par le centre du support de montage au plafond. (Fig. 6)

Étape 4. Fixez le support de montage au plafond sur la boîte de sortie de courant à l'aide des vis et rondelles fournies avec la boîte de sortie de courant. (Fig. 6)

Étape 4A. Fixez le support de montage directement à une solive de la structure du bâtiment. Utilisez uniquement les vis à bois et rondelles de blocage appropriées fournies avec votre ventilateur. (Fig. 7)
REMARQUE : CETTE ÉTAPE CONCERNE UNIQUEMENT LE CANADA.

ATTENTION : Le support de montage doit être installé directement sur la solive du bâtiment, à l'aide des deux vis à bois et rondelles de blocage. (Fig. 7)

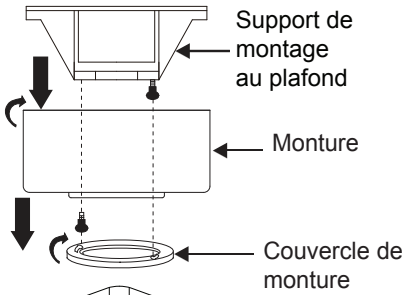

Fig. 5

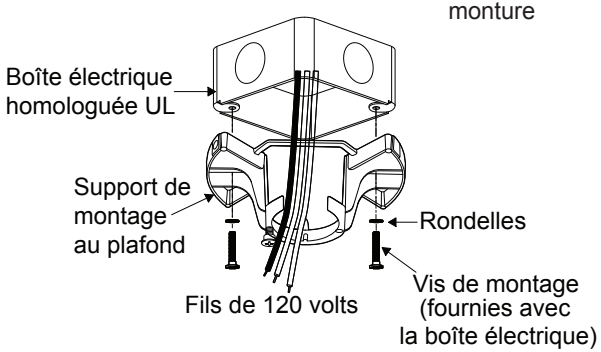

Fig. 6

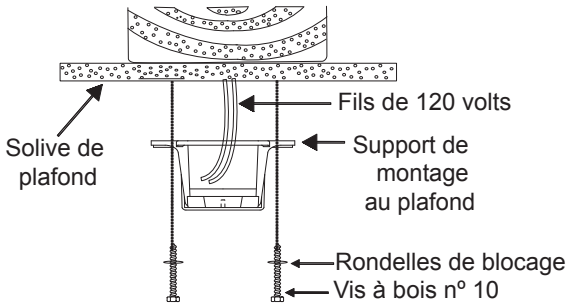

Fig. 7

SUSPENSION DU VENTILATEUR (SUITE)

Étape 5. Retirez la boule de suspension de la tige de suspension en desserrant la vis de pression, dévissant et retirant la contre-goupille et dévissant la boule pour la retirer de la tige. (Fig. 8)

Étape 6. Desserrez les deux vis de pression et retirez la goupille d'attache et la bride de serrage de l'accouplement sur le dessus du moteur. (Fig. 9)

Étape 7. Acheminez avec précaution les fils de sortie du ventilateur vers le haut et à travers la tige de suspension. Vissez la tige de suspension dans l'accouplement jusqu'à ce que les trous de la goupille d'attache soient alignés.

Ensuite, remettez la goupille d'attache et la bride de serrage en place. Serrez les deux vis de pression. (Fig. 9)

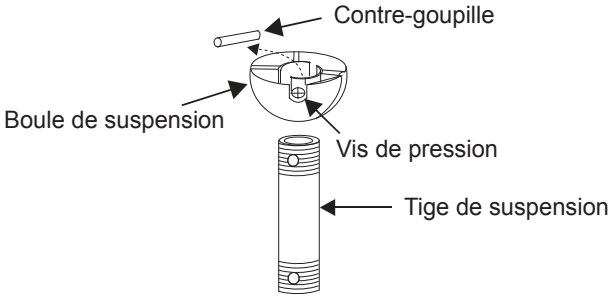

Fig. 8

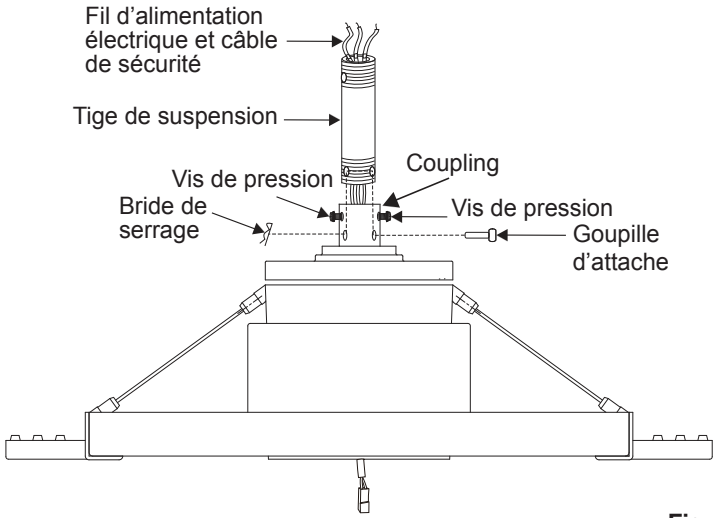

Fig. 9

SUSPENSION DU VENTILATEUR (SUITE)

Étape 8. Faites glisser le couvercle pour accouplement, le couvercle de monture et la monture sur la tige de suspension. (Fig. 10)

Vissez la boule de suspension sur la tige de suspension, insérez la contre-goupille dans la tige de suspension et serrez. Serrez la vis de pression.

Étape 9. Soulevez le moteur en position et placez la boule de suspension dans le support de montage au plafond.

Tournez tout l'assemblage jusqu'à ce que la « languette antiretour » tombe dans la « fente de repérage » et repose fermement. (Fig. 11)

Le moteur complet ne doit pas tourner (à gauche ou à droite) lorsqu'il est correctement en place.

AVERTISSEMENT : Manquer de rattacher la contre-goupille et placer la « languette antiretour » peut entraîner la chute du ventilateur du plafond pendant l'utilisation. Veillez particulièrement à rattacher cette contre-goupille.

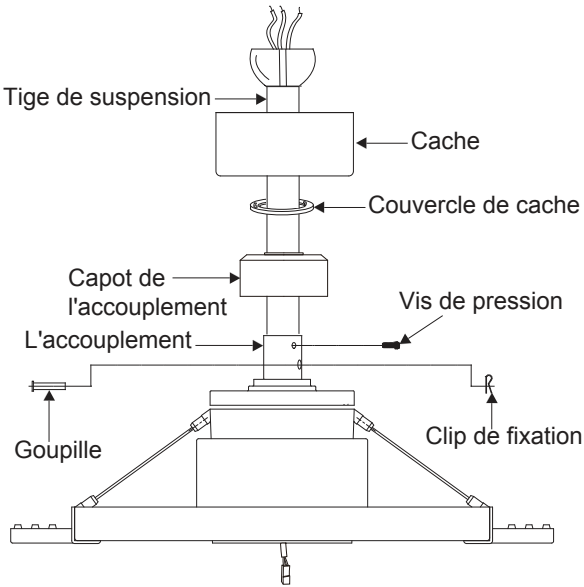

Fig. 10

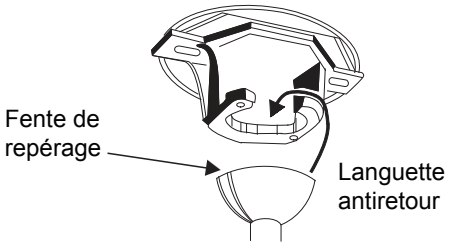

Fig. 11

INSTALLATION DU CÂBLE DE SUPPORT DE SÉCURITÉ
(requis pour les installations au Canada UNIQUEMENT)

Un câble de support de sécurité est fourni pour aider à empêcher le ventilateur de plafond de tomber; veuillez l'installer comme suit.

Étape 1. Fixez la vis à bois et les rondelles fournies à la solive de plafond, à côté du support de montage mais ne serrez pas. (Fig. 12)

Étape 2. Réglez la longueur du câble de sécurité pour lui permettre d'atteindre la vis et les rondelles en tirant l'excès de câble par le serre-câble, jusqu'à ce que la longueur totale soit correcte, remettez l'extrémité du câble dans le serre-câble en formant une boucle à l'extrémité du câble. Serrez bien le serre-câble. Placez maintenant la boucle à l'extrémité du câble de sécurité fermement par-dessus la vis à bois.

REMARQUE : Bien que le câble de support de sécurité ne soit requis que pour les installations au Canada, il est judicieux de le fixer à toute installation.

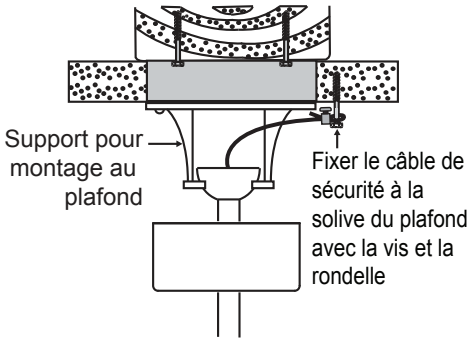

Fig. 12

CONNEXIONS ÉLECTRIQUES

AVERTISSEMENT : Lisez ce mode d'emploi avec soin et conservez-le à titre de référence ultérieure.

AVERTISSEMENT : Afin d'éviter un choc électrique éventuel, assurez-vous de couper l'alimentation électrique au panneau principal en retirant le fusible ou en déclenchant le disjoncteur.

AVERTISSEMENT : Cette commande est prévue pour une utilisation avec les « Ventilateurs de plafond à moteur c.c. » UNIQUEMENT. NE l'utilisez avec AUCUN autre type d'appareil électrique.

AVERTISSEMENT : Tout le câblage doit être conforme aux codes électriques nationaux et locaux. Si vous doutez posséder l'expérience nécessaire en câblage électrique, veuillez demander à un électricien accrédité d'installer la commande.

Effectuer toutes les connexions illustrées sur la Figure 13. Fixer chacune des connexions avec les serre-fils fournis. (Fig. 13)

A. Connexion du fil du ventilateur

Étape 1. Acheminez le fil du ventilateur (moteur) au fil Noir de la commande murale.(Fig. 13)

Étape 2. Acheminez le fil du ventilateur (moteur) au fil Blanc de l'alimentation du domicile. (Fig. 13)

Étape 3. Si votre boîte à prises du plafond dispose d'un fil de terre (vert ou cuivre nu), connectez le au fil de terre du ventilateur du plafond et/ou du support de montage du plafond. (Fig. 13)

B. Connexion du fil de la télécommande

Étape 1. Acheminez le fil Noir (AU MOTEUR L) de la télécommande au fil Noir de la boîte à prises murale.(Fig. 13)

Étape 2. Acheminez le fil Noir (AC IN L) de la télécommande au fil Noir de la boîte à prises murale. (Fig. 13)

Étape 3. Si votre boîte à prises murale dispose d'un fil de terre (vert ou cuivre nu), connectez le fil de terre jaune/vert de la commande murale ; si elle n'en dispose pas, connectez le fil de terre jaune/vert de la commande murale directement à l'une des vis de la boîte à prises murale.(Fig. 13)

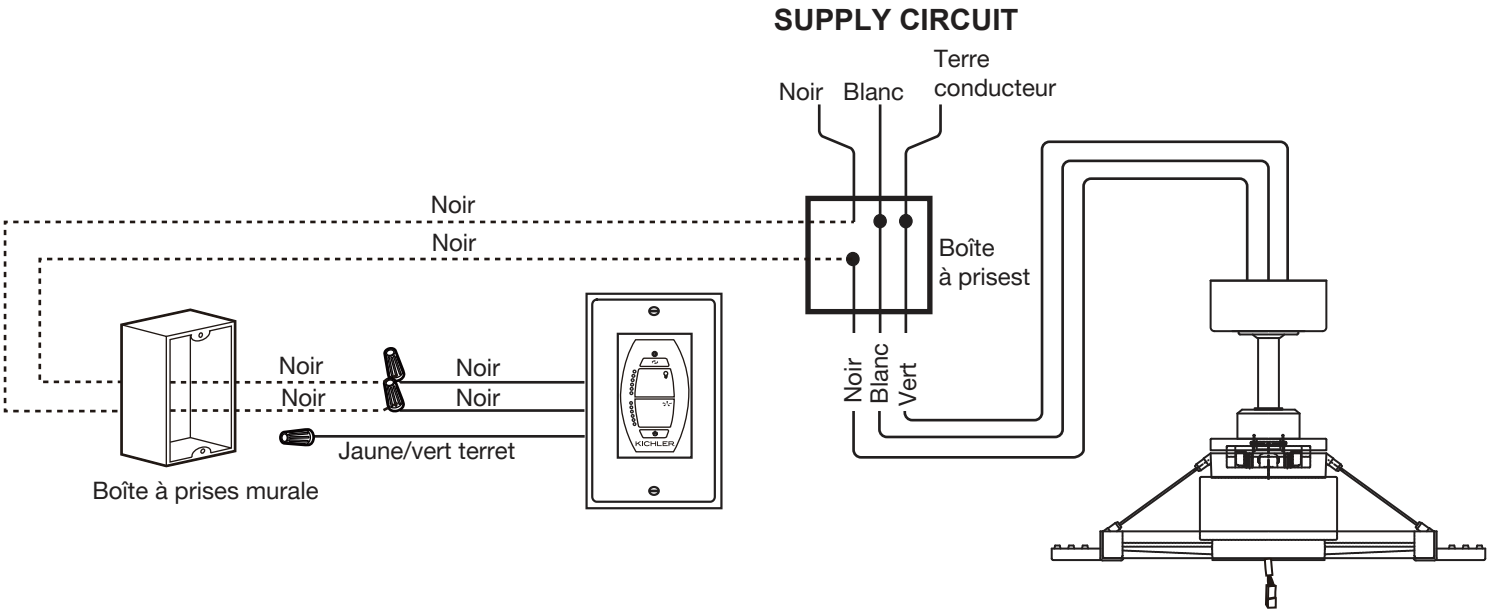
SUPPLY CIRCUIT
Terre
conducteur
Noir
Blanc
Noir
Noir
Boîte
à prisest
Noir
Blanc
Vert
Noir
Noir
Noir
Noir
Jaune/vert terret
Boîte à prises murale
KICHLER

Fig. 13

TERMINER L'INSTALLATION

Étape 1. Insérez toutes les connexions proprement dans la boîte de sortie de courant au plafond.

Étape 2. Faites glisser la monture vers le haut jusqu'au support de montage et placez l'une des fentes en trou de serrure par-dessus la vis de montage du support de montage. Tournez la monture jusqu'à ce que la tête de vis se verrouille en place dans la section étroite du trou de serrure. (Fig. 14)

Étape 3. Alignez le trou circulaire restant de la monture avec l'orifice restant du support de montage au plafond. Insérez et serrez la vis de montage retirée auparavant et la vis de montage de l'étape 2 ci-dessus. Fixez maintenant le couvercle de la monture sur les têtes de vis de montage en insérant les têtes de vis dans le côté inférieur du couvercle de monture et en tournant le couvercle dans le sens horaire.

REMARQUE : Ajustez les vis de la monture au besoin jusqu'à ce que la monture et le couvercle de monture soit bien serrés.

AVERTISSEMENT : Assurez-vous que la « languette antiretour » en bas du support de montage est correctement placée dans la « fente de repérage » sur le côté de la boule de suspension, avant de fixer la monture au support. Ne pas placer la « languette antiretour » correctement pourrait endommager les fils électriques quand la direction des pales du ventilateur de plafond est changée pendant que le ventilateur est en marche.

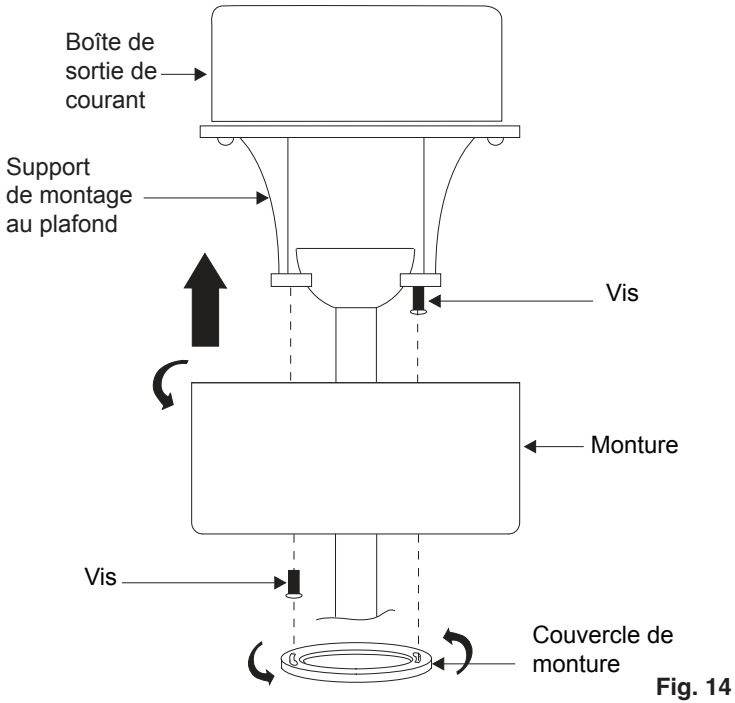

Fig. 14

INSTALLATION DES PALES DU VENTILATEUR

ATTENTION : « Pour réduire les risques de choc électrique, débranchez le circuit d'alimentation électrique du ventilateur avant d'installer des pales.»

Étape 1. Alignez les trous depuis la pale et la plaque du support de pale vers les trous des bras de pales et sécurisez la pale en place avec des vis fournies. (Fig. 15)

Étape 2. Répétez ce processus pour fixer les deux autres pales.

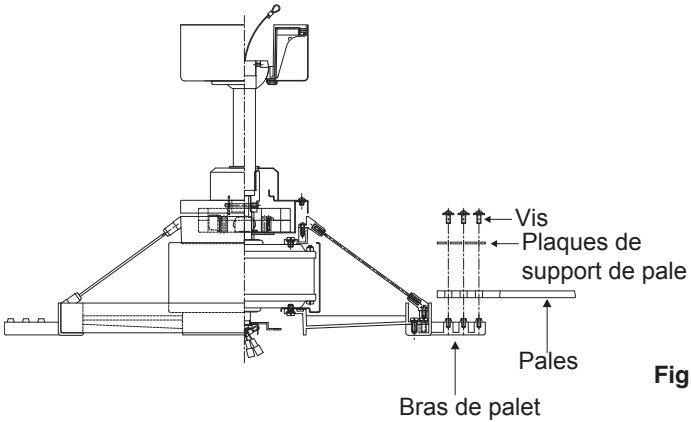

Fig. 15

INSTALLATION DE LA PLAQUE D'ÉCLAIRAGE

Étape 1. Desserrez deux vis sur l'anneau de montage fixé à l'axe du moteur et «retirez» et conservez la troisième vis.(Fig. 16)

Étape 2. Placez les fentes des trous en forme de serrure sur la plaque d'éclairage sur les deux vis desserrées précédemment sur l'anneau de montage.

Tournez la plaque d'éclairage jusqu'à ce qu'elle soit verrouillée en place à la section étroite des trous en forme de serrure.

Serrez les deux vis des trous en forme de serrure et replacez la troisième vis retirée précédemment et serrez fermement.

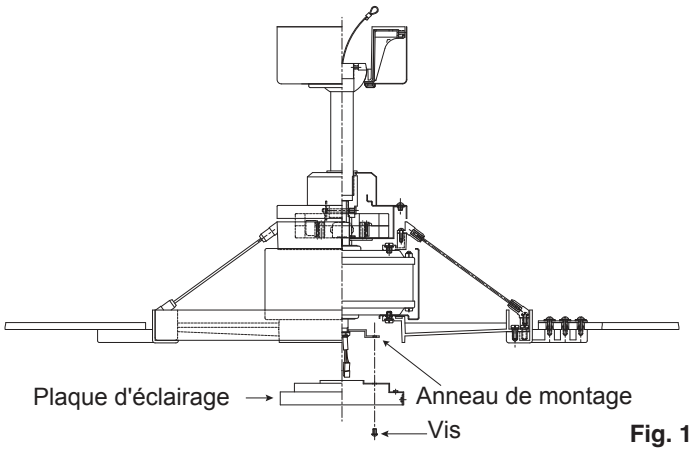

Fig. 16

INSTALLATION DU KIT D'ÉCLAIRAGE À LED

ATTENTION : « Pour réduire les risques de choc électrique, débranchez le circuit d'alimentation électrique du ventilateur avant d'installer le luminaire. »

Étape 1. Desserrez les trois vis de montage sur le kit d'éclairage à LED. (Fig.17)

Étape 2. Tout en retenant le kit d'éclairage à LED sous le moteur du ventilateur, effectuez les connexions. (Fig. 17)

-Blanc à Blanc

-Noir à Noir

Étape 3. Rangez les connexions soigneusement dans le kit d'éclairage. Placez les trous en forme de serrure sur le kit d'éclairage à LED sur les 2 vis précédemment de la plaque d'éclairage, tournez le dit d'éclairage à LED jusqu'à ce qu'il se bloque au niveau de la section étroite des trous en forme de serrure. Fixez en serrant les trois vis. (Fig.17)

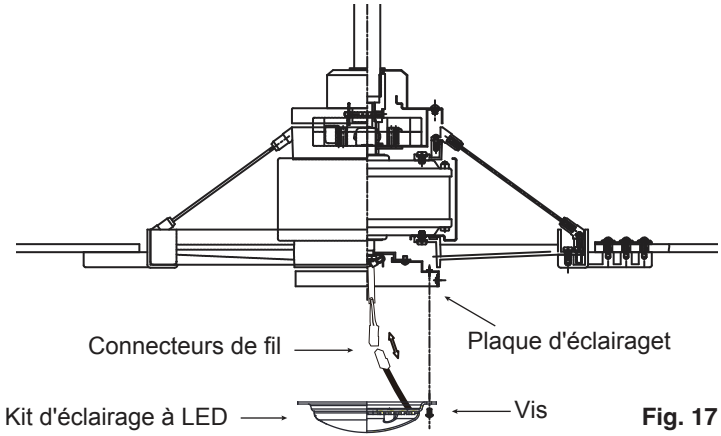

Fig. 17

INSTALLATION DE L'ABAT-JOUR EN VERRE

Soulevez l'abat-jour en verre contre le bac du luminaire et fixez-le solidement en serrant l'écrou et le faîteau. (Fig. 18)

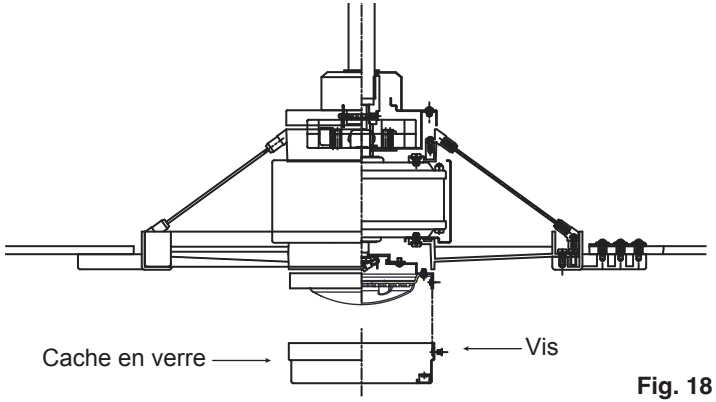

Fig. 18

RÉGLAGE DU SYSTÈME DE COMMANDE

IMPORTANT: Les pales du ventilateur au plafond DOIVENT être installées avant d'entamer la procédure de jumelage.

Programmez la commande murale et/ou la commande de l'unité portative séparément. Une fois que le jumelage suivant est effectué, la commande murale et la commande de l'unité portative peuvent être utilisées pour le ventilateur.

Appuyez sur le bouton de mise en marche pour ACTIVER la commande murale. Les lumières à LED sur la commande murale clignoteront pendant le processus d'activation pendant 3 secondes.

Appuyez sur le bouton «⏻« pour **désactiver** la commande murale (le bouton sera sur le haut). Restaurez l'électricité au circuit dérivation du ventilateur au plafond au niveau du disjoncteur ou de la boîte à fusibles. Dans les 60 secondes de la mise hors tension, appuyez sur le bouton de mise en marche/arrêt «⏻« pour activer la commande murale (le bouton sera vers le bas) et appuyez sur le bouton de marche arrière «↺«entre 3 et 5 secondes. La lumière va clignoter deux fois. La télécommande sera maintenant programmée à votre ventilateur et prête à être utilisée.

IMPORTANT: Ne pas interrompre le conditionnement jusqu'à ce que le ventilateur atteigne un arrêt complet dans les 5 minutes environ. Toutes les fonctions de la commande seront neutralisées pendant le conditionnement.

Essayez divers réglages de vitesse sur la commande murale et la commande de l'unité portative pour garantir que le ventilateur soit totalement opérationnel. Si la programmation échoue, réessayez le processus en recommençant l'étape 1.

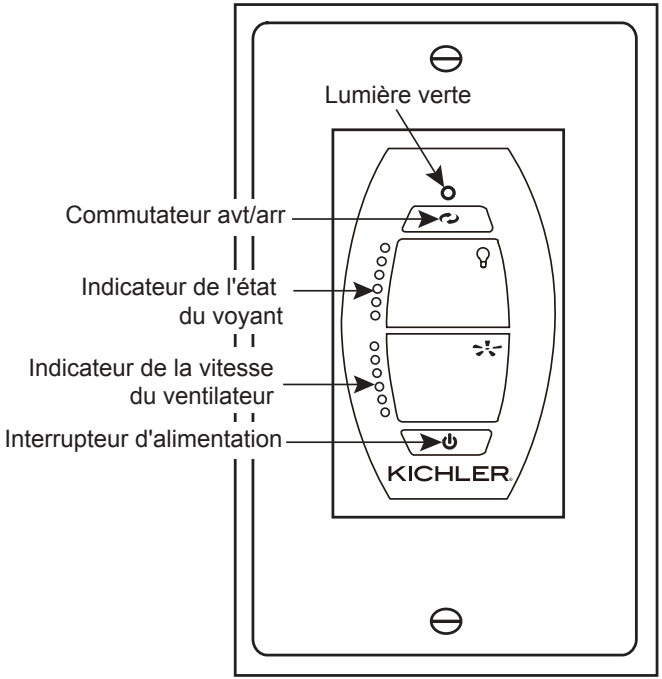

Fig. 19

INSTRUCTIONS DES BOUTONS

Indicateur à LED rouge : Indicateur du signal de l'émetteur. Lorsque le signal RF est envoyé, le voyant rouge s'allume.
LED verte: Pour montrer l'indicateur de marche Avant et Arrière.
Bouton Marche/Arrêt «⏻«
Marche: Mettez sous tension.
ARRÊT : Mettre hors tension.
Bouton de marche arrière «↻«
Avec le ventilateur en marche, appuyez une fois sur le bouton de marche Arrière que vous relâchez, le ventilateur change de direction.
Descendante : LED de l'indicateur en vert s'éteint.
Marche arrière :LED de l'indicateur en vert s'allume.
Bouton de la lumière « 💡«
Appuyez sur le bouton de la lumière et relâchez pour la commande Marche/Arrêt de la lumière.Les LED de l'indicateur de la lumière montrent l'état actuel de la lumière. Si le kit d'éclairage est à l'Arrêt, les LED de l'indicateur de la lumière seront également éteintes. Appuyez sur le bouton de la lumière que vous MAINTENEZ ENFONCÉ pendant 1 secondes et le kit d'éclairage s'assombrit. La LED de l'indicateur de lumière montrera le changement au niveau de l'état du niveau de la lumière. Le niveau de la lumière passe de clair à foncé et de foncé à clair lorsque vous maintenez le bouton de la lumière enfoncé.
Commande du ventilateur «✣«
Appuyez sur le bouton de vitesse du ventilateur pour la commande Marche Arrêt du ventilateur. La LED de l'indicateur du ventilateur illustre la vitesse actuelle du ventilateur. Si le ventilateur est à l'Arrêt, les LED de l'indicateur de vitesse du ventilateur sera à l'Arrêt. Appuyez sur le bouton de vitesse des ventilateurs et maintenez-le enfoncé pendant 1 seconde pour procéder au réglage des vitesses du ventilateur. Les LED de l'indicateur indiquent la vitesse actuelle. Les réglages de la vitesse du ventilateur sont effectués par cycle lorsque vous appuyez sur le bouton de vitesse. Les vitesses vont des niveaux Élevés à Faibles, puis de Faible à Élevé.

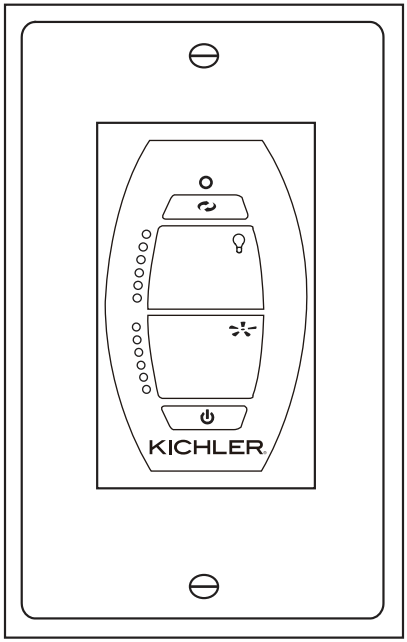

Fig. 20

PROCÉDURES DE JUMELAGE CC SANS CAPTEUR

IMPORTANT: Les pales du ventilateur au plafond DOIVENT être installées avant d'entamer la procédure de jumelage.

Programmez la commande murale et/ou la commande de l'unité portative séparément. Une fois que le jumelage suivant est effectué, la commande murale et la commande de l'unité portative peuvent être utilisées pour le ventilateur.

Pour la commande murale, restaurez l'électricité au circuit dérivation au niveau du disjoncteur ou de la boîte à fusibles. Dans les 60 secondes de la mise hors tension, appuyez sur le bouton de mise en marche/arrêt « ⏻ «pour activer la commande murale (le bouton sera vers le bas) et appuyez sur le bouton de marche arrière « ↻« pendant 3 à 5 secondes. La lumière va clignoter deux fois. La télécommande sera maintenant programmée à votre ventilateur et prête à être utilisée.

Pour l'unité portative, Pour l'unité portative, restaurez l'électricité au circuit dérivation du ventilateur au plafond au niveau du disjoncteur ou de la boîte à fusibles. Dans les 60 secondes de la mise hors tension, appuyez sur le bouton de mise en marche/arrêt « ⏻ « pendant 3 à 5 secondes. La lumière va clignoter deux fois. La télécommande sera maintenant programmée à votre ventilateur et prête à être utilisée.

IMPORTANT: Ne pas interrompre le conditionnement jusqu'à ce que le ventilateur atteigne un arrêt complet dans les 5 minutes environ. Toutes les fonctions de la commande seront neutralisées pendant le conditionnement.

Essayez un réglage de vitesse différent sur la commande murale et sur le contrôle du combiné pour vous assurer que le ventilateur est maintenant entièrement fonctionnel. Si la programmation échoue, réessayez le processus en recommençant l'étape 1.

INSTALLATION DE L'ÉMETTEUR

Sélectionnez un emplacement pour installer l'émetteur du système de contrôle murale et la plaque murale.

ATTENTION : L'émetteur ne doit PAS être monté à l'extérieur. L'émetteur doit être monté à l'intérieur à l'abri de la chaleur excessive et à l'abri de tout contact avec l'eau ou l'humidité.

Installez la plaque murale en utilisant une boîte à prises murale présente. Assurez-vous que l'alimentation électrique est COUPÉE au panneau principal avant de continuer.

Si votre boîte à prises du plafond dispose d'un fil de terre (vert ou cuivre nu), connecte-le au fil de terre du commutateur mural et/ou du support de montage du plafond et repoussez-la à l'intérieur de la boîte à prises.

Installez la plaque murale sur la boîte à prises murale présente avec les vis (fournies). (Fig. 21)

Après avoir installé les ancrages du mur, fixez la plaque murale avec les vis de montage pour terminer l'installation.

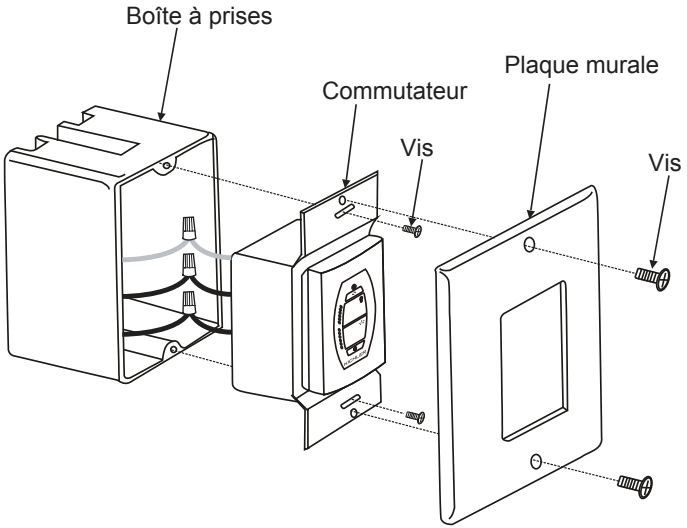

Fig. 21

MODE D’EMPLOI

Par temps chaud - Vers l’avant (sens antihoraire).
Un débit d’air descendant crée une sensation rafraîchissante, tel qu’illustré sur la Fig. 31. Ce qui permet d’utiliser un réglage de climatisation plus élevé sans nuire au confort.

Par temps frais - Vers l’arrière (sens horaire).
Un débit d’air ascendant déplace l’air chaud du plafond, tel qu’illustré sur la Fig. 32. Ce qui permet d’utiliser un réglage de chauffage plus faible sans nuire au confort.

REMARQUE : Pour utiliser la fonction inversion de ce ventilateur, appuyez sur le bouton inversion pendant que le ventilateur est en marche.

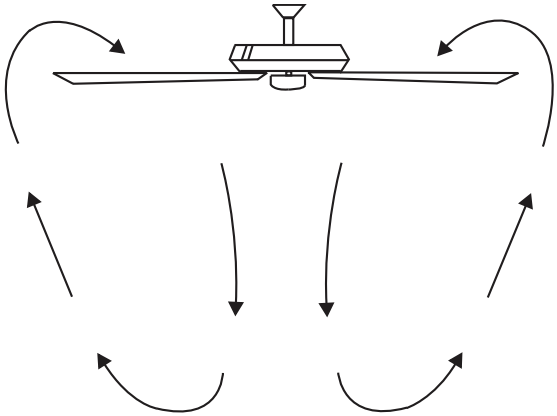

Fig. 22

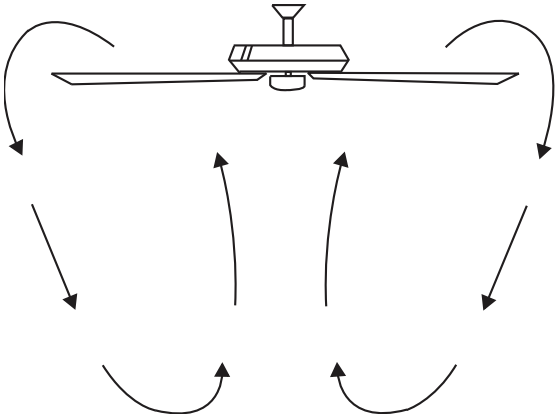

Fig. 23

DÉPANNAGE

Problème	Solution
Le ventilateur ne démarre pas.	1. Vérifiez les fusibles ou disjoncteurs. 2. Vérifiez toutes les connexions électriques pour assurer un contact adéquat. **ATTENTION : Assurez-vous que l'alimentation électrique principale est COUPÉE lorsque vous vérifiez les connexions électriques.**
Le ventilateur est bruyant.	1. Assurez-vous que toutes les vis du boîtier du moteur sont bien serrées. 2. Assurez-vous que les vis qui fixent les supports de pales au moteur sont bien serrées. 3. Assurez-vous que les capuchons de connexion ne s'entrechoquent pas ou ne se battent pas contre la paroi intérieure du boîtier de l'interrupteur. **ATTENTION : Assurez-vous que l'alimentation électrique principale est coupée.** 4. Laissez passer une période de « rodage » de 24 heures. La majorité du bruit d'un ventilateur neuf disparaît au cours de cette période. 5. Si vous utilisez un luminaire en option, veillez à ce que les vis qui fixent fermement tout abat-jour en verre sont bien serrées. Assurez-vous que les ampoules ne touchent aucun autre composant. 6. Ne connectez pas ce ventilateur à une(des) commande(s) murale(s) à vitesse variable. Elles ne sont pas compatibles avec les moteurs ou télécommandes des ventilateurs de plafond. 7. Assurez-vous que la monture est légèrement éloignée du plafond. Elle ne devrait pas toucher le plafond.
Le ventilateur oscille.	1. Vérifiez que les vis de toutes les pales et de tous les supports de pales sont bien vissées. 2. La plupart des problèmes d'oscillation des ventilateurs sont causés par la hauteur inégale des pales. Vérifiez la hauteur des pales en choisissant un point au plafond, au dessus de l'extrémité de l'une des pales. Mesurez cette distance. Faites tourner le ventilateur pour que la pale suivante soit en position pour la mesure. Répétez pour chaque pale. L'écart de distance doit être le même, à 3,17 mm (1/8 po) près. 3. Si vous remarquez toujours l'oscillation des pales, il est possible que l'échange réciproque de pales adjacentes (qui se côtoient) puisse redistribuer le poids et même résulter en un fonctionnement plus en douceur.
Défaillance de la télécommande.	1. Les ventilateurs de plafond équipés de systèmes à télécommande **NE PEUVENT PAS** être utilisés de concert avec tout autre système de commande, **À L'EXCEPTION** d'un interrupteur mural de base MARCHE/ARRÊT, si vous le souhaitez.

INFORMATIONS DE LA FCC

Cet appareil est conforme aux dispositions prévues à l'article 15 du règlement de la FCC. Son fonctionnement est soumis aux deux conditions suivantes :

1) Ce dispositif ne doit pas causer d'interférence préjudiciable et

2) ce dispositif doit accepter tout brouillage reçu, y compris les brouillages pouvant causer un fonctionnement indésirable.

Remarque : Cet appareil a été testé et déclaré conforme aux limitations prévues pour les appareils numériques de classe B, en vertu de l'article 15 du règlement de la FCC. Ces limitations sont prévues pour fournir une protection raisonnable contre toute interférence préjudiciable dans une installation résidentielle. Cet équipement génère, utilise et peut émettre de l'énergie en radiofréquence et, s'il n'est pas installé ni utilisé conformément aux instructions, il peut causer des interférences préjudiciables aux communications radio. Cependant, il n'est pas garanti que des interférences ne se produiront pas dans une installation particulière. Si cet équipement cause une interférence préjudiciable à la réception des postes de radio ou de télévision, ce qui peut être déterminé en allumant et en éteignant l'appareil, il est conseillé à l'utilisateur d'essayer de corriger l'interférence en appliquant une ou plusieurs des mesures suivantes :

- Réorientez ou déplacez l'antenne de réception.
- Accroissez la distance entre l'équipement et l'appareil de réception.
- Branchez l'équipement dans une prise dont le circuit n'est pas le même que celui sur lequel l'appareil de réception est branché.
- Consultez le fournisseur ou un technicien spécialisé en radio/TV pour une assistance.

KICHLER®

www.kichler.com

KICHLER® LIGHTING LLC
30455 SOLON ROAD
SOLON, OHIO 44139

SERVICE À LA CLIENTÈLE 866 558-5706
ENTRE 8H00 ET 17H00, HNE, DU LUNDI AU VENDREDI

KICHLER®

VENTILADOR DE TECHO GENTRY DE 60”/65”/85” (1.5 m./1.65 m./ 2.16 m.)

Las imágenes del producto pueden diferir ligeramente del producto real.

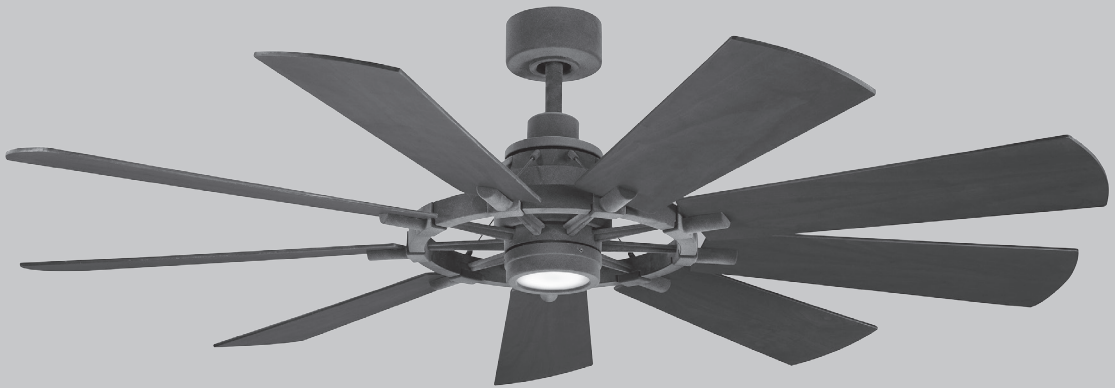

MANUAL DE INSTRUCCIONES

cULus Modelo #300260XXX/60-GENT

cULus Modelo #300265XXX/65-GENT

cULus Modelo #300285XXX/85-GENT

LEE Y GUARDA ESTAS INSTRUCCIONES

REV 11-August-2022

TABLA DE CONTENIDO

NORMAS DE SEGURIDAD 4

HERRAMIENTAS NECESARIOS 6

CONTENIDO DEL PAQUETE 6

OPCIONES DE MONTAJE 7

CÓMO COLGAR EL VENTILADOR 8

CÓMO INSTALAR EL SOPORTE DE SEGURIDAD (SOLO CANADÁ) 11

CONEXIONES ELÉCTRICAS 12

CÓMO CONCLUIR LA INSTALACIÓN 14

ACOPLAMIENTO DE LAS ASPAS 15

INSTALACIÓN DE LA PLACA DE ILUMINACIÓN 15

INSTALACION DEL KIT DE ILUMINACIÓN LED 16

CÓMO INSTALAR LA PANTALLA DE VIDRIO 16

CONFIGURACIÓN DEL SISTEMA DE CONTROL 17

INSTRUCCIONES DE BOTONES 18

PROCEDIMIENTOS DE EMPAREJAMIENTO DE CONTROL DE CC SIN SENSORES 19

CÓMO INSTALAR EL TRANSMISOR 20

INSTRUCCIONES DE USO 21

SOLUCIÓN DE PROBLEMAS 22

INFORMACIÓN DE LA FCC 23

Lee todas las instrucciones ANTES de ensamblar y USAR el producto

CONSERVA ESTAS INSTRUCCIONES PARA USO FUTURO

Modelo #300260XXX/60-GENT	Peso Neto: 12.20kg (26.90 lb)	Peso Bruto: 14.90kg (32.85 lb)
Modelo #300265XXX/65-GENT	Peso Neto: 12.65kg (27.89 lb)	Peso Bruto: 15.40kg (33.95 lb)
Modelo #300285XXX/85-GENT	Peso Neto: 15.50kg (34.17 lb)	Peso Bruto: 18.00kg (39.69 lb)

NORMAS DE SEGURIDAD

LEE Y GUARDA ESTAS INSTRUCCIONES

ADVERTENCIA: PARA CANADÁ, ESTE VENTILADOR DEBE FIJARSE DIRECTAMENTE A LA ESTRUCTURA DEL EDIFICIO/VIGA DEL TECHO. NO ASEGURES ESTE VENTILADOR A UNA CAJA ELÉCTRICA.

1. PRECAUCIÓN - RIESGO DE DESCARGA ELÉCTRICA- Desconecta la corriente eléctrica en el panel del cortacircuitos principal o la caja principal de fusibles antes de comenzar y durante la instalación.
2. ADVERTENCIA: Todo el cableado tiene que cumplir con el Código Nacional de Electricidad ANSI/NFPA 70 y con los códigos eléctricos locales. La instalación eléctrica debe realizarse por un electricista calificado con licencia.
3. ADVERTENCIA: Para reducir el riesgo de incendio, descarga eléctrica, utiliza únicamente el control incluido con el ventilador.
4. ADVERTENCIA: Para reducir el riesgo de incendio, descarga eléctrica o lesiones personales, instala en una caja eléctrica marcada como "Aceptable para soporte de ventilador de hasta 22.7 kg (50 lb)". Para el montaje en caja eléctrica, usa los tornillos de montaje (y arandelas de seguridad) incluidos con la caja eléctrica. Casi todas las cajas eléctricas que suelen usarse para sostener lámparas no son aceptables para sostener ventiladores y pudiera ser necesario reemplazarlas. Debido a la complejidad de la instalación de este ventilador, se recomienda enfáticamente que sea realizada por un electricista calificado con licencia."
5. La caja eléctrica y la estructura de soporte tienen que montarse de forma segura para poder sostener con confianza y como mínimo 22.7 kg (50 lb). Usar sólo cajas eléctricas listas para CUL y marcadas "PARA SOPORTE DE VENTILADOR".

ADVERTENCIA: PARA REDUCIR EL RIESGO DE INCENDIO, DESCARGA ELÉCTRICA O LESIÓN PERSONAL, MONTAR EL VENTILADOR EN UNA CAJA ELÉCTRICA CLASIFICADA COMO "ACEPTABLE PARA SOPORTE DE VENTILADOR".

6. PRECAUCIÓN: El ventilador tiene que montarse con al menos 7 pies (2.1 m) de separación entre el borde trasero de las aspas y el piso.
7. Para operar la función de retroceso en este ventilador, presiona el botón de retroceso mientras el ventilador está funcionando.
8. Evita colocar objetos en la trayectoria de las aspas.
9. Para evitar lesiones personales o daños al ventilador y otros artículos, ten cuidado al limpiarlo o al trabajar cerca de él.

NORMAS DE SEGURIDAD (continuación)

10. ADVERTENCIA: Asegúrate de que la alimentación esté desconectada antes de limpiar el ventilador.
11. No usar agua ni detergentes para limpiar el ventilador o las aspas. Para la mayoría de las tareas de limpieza, se puede utilizar un paño seco o ligeramente humedecido.
12. Después de concluir con las conexiones eléctricas, debes voltear los conductores empalmados hacia arriba y empujarlos con cuidado hacia dentro de la caja eléctrica. Los cables deben estar separados, con el cable a tierra y el conductor a tierra del equipo hacia uno de los lados de la caja eléctrica y el conductor sin conexión a tierra hacia el lado opuesto.
13. Los diagramas eléctricos son solo para referencia. Los kits de luces que no vienen en la caja del ventilador tienen que estar aprobados por cULus y marcados como apropiados para usar con el modelo de ventilador que estás instalando. Los interruptores deben ser interruptores cULus de uso general. Para ensamblar de forma correcta, consulta las instrucciones adjuntas a los kits de luces e interruptores.
14. Antes de la instalación, todos los tornillos de fijación tienen que comprobarse y reajustarse donde sea necesario.

ADVERTENCIA: PARA REDUCIR EL RIESGO DE LESIONES PERSONALES, NO DOBLES LOS SOPORTES DE LAS ASPAS (TAMBIÉN LLAMADOS BRAZOS DE ASPAS) DURANTE NI DESPUÉS DE LA INSTALACIÓN. NO COLOCAR OBJETOS EN LA TRAYECTORIA DE LAS ASPAS.

15. Adecuado para lugares húmedos.
16. Úselo solo con kits de luces marcados como adecuados para lugares húmedos.

HERRAMIENTAS NECESARIAS

- Destornillador Phillips
- Destornillador para aspas
- Llave de 11 mm
- Escalera de tijera
- Cortacables

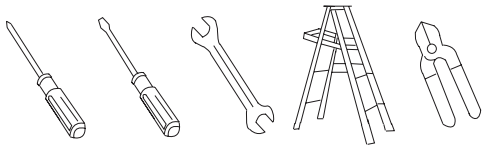

CONTENIDO DEL PAQUETE

Desempaca tu ventilador y revisa el contenido.
Debes tener los siguientes artículos:

a. Aspas del ventilador (9)

b. Placas de soporte de las aspas (9)

c. Cubierta y soporte de montaje para cielorraso

d. Ensamblaje de bola/Vástago de extensión

e. Tapa de acoplamiento

f. Ensamblaje del motor del ventilador

g. Placa de iluminación

h. Kit de iluminación LED de 14 W

i. Ensamblaje de la pantalla de vidrio

j. Transmisor de pared

k. La bolsa de piezas contiene:

   1) Herrajes para montaje:

      Arandelas de estrella (2), tuercas para alambre (3), tornillos para metales (2), arandelas (2), tornillos para madera (2)

   2) Herrajes para montaje de las aspas:

      tornillos (29)

   3) Herrajes para el cable de seguridad:

      tornillo para madera, arandela de seguridad, arandela plana

   4) Kit de balanceo

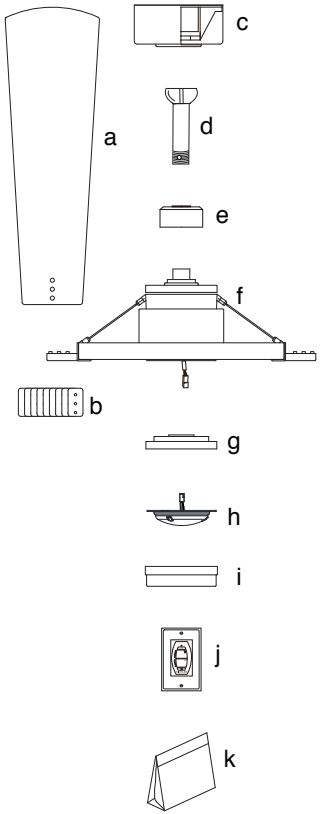

OPCIONES DE MONTAJE

De no existir una caja de montaje aprobada por UL (cUL, para instalación en Canadá), lee bien las siguientes instrucciones. Desconecta la energía retirando los fusibles o apagando los cortacircuitos.

Asegura la caja eléctrica directamente a la estructura del edificio. Usa sujetadores y materiales de construcción apropiados. La caja eléctrica y su soporte tienen que sostener completamente el peso total del ventilador (hasta 22.7 kg = 50 lb). No uses cajas eléctricas de plástico.

Las figuras 1, 2 y 3 son ejemplos de diferentes formas de montar la caja eléctrica.

NOTA: Si estás instalando el ventilador de techo en un techo inclinado (abovedado), tal vez necesites un tubo bajante más largo para mantener el espacio adecuado entre las aspas y el techo. Se sugiere un espacio libre mínimo de 12 plg (30.5 cm) para un funcionamiento óptimo.

NOTA: En función de la ubicación de instalación que hayas elegido, tal vez necesites comprar e instalar un «soporte de viga» para sostener la caja eléctrica. Asegúrate de que el soporte de viga que compres esté diseñado para usar con ventiladores de techo. (Fig. 4)

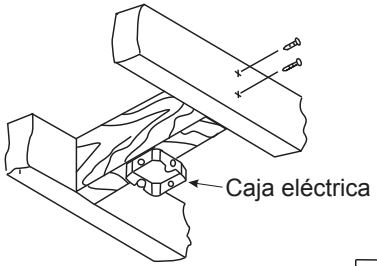

Fig. 1

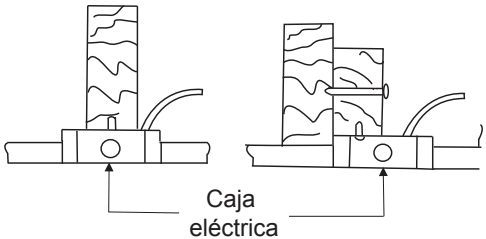

Fig. 2

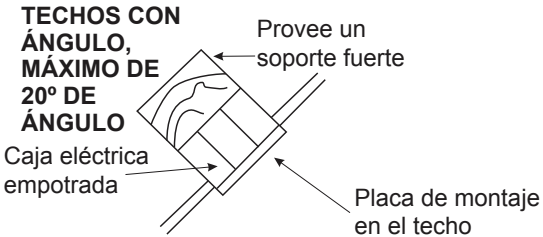

Fig. 3

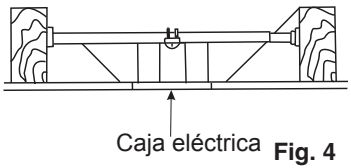

Fig. 4

CÓMO COLGAR EL VENTILADOR

NOTA: PARA CANADÁ, ESTE VENTILADOR DEBE FIJARSE DIRECTAMENTE A LA ESTRUCTURA DEL EDIFICIO/VIGA DEL TECHO. NO ASEGURES ESTE VENTILADOR A UNA CAJA ELÉCTRICA. (Ver Fig. 6A)

RECUERDA desconectar la corriente antes de comenzar.

Para instalar adecuadamente tu ventilador de techo, sigue los pasos a continuación.

Paso 1. Quita la cubierta inferior decorativa de la cubierta girándola hacia la izquierda. (Fig. 5)

Paso 2. Retira el soporte de montaje del techo de la cubierta quitando (y guardando) uno de los dos tornillos. Afloja el tornillo restante media vuelta. (Fig. 5)

Paso 3. Pasa los cables de alimentación de 120 V desde la caja eléctrica del techo a través del centro del soporte de montaje del techo. (Fig. 6)

Paso 4. Fija el soporte de montaje en el techo a la caja eléctrica con los tornillos y las arandelas que se incluyen con la caja eléctrica. (Fig. 6)

Paso 4A. Asegura el soporte de montaje directamente a una viga de la estructura del inmueble. Utiliza únicamente los tornillos para madera y las arandelas de seguridad adecuados que se incluyen con el ventilador. (Fig. 7)
NOTA: ESTE PASO ES SOLO PARA CANADÁ.

PRECAUCIÓN: El soporte de suspensión debe instalarse directamente en la viga del inmueble utilizando los dos tornillos para madera y las arandela de seguridad. (Fig. 7)

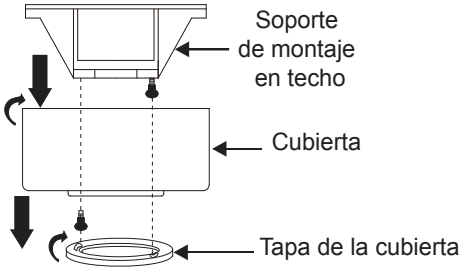

Fig. 5

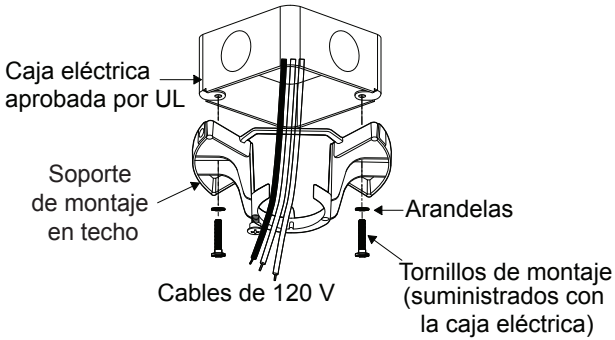

Fig. 6

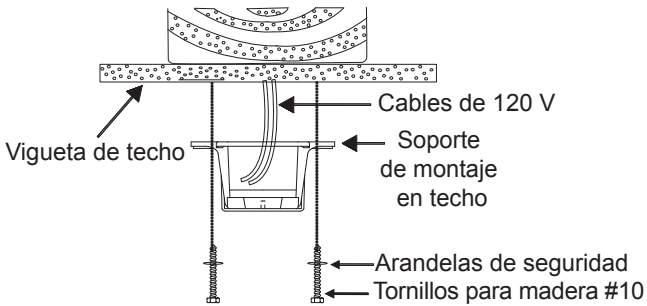

Fig. 7

CÓMO COLGAR EL VENTILADOR (continuación)

Paso 5. Retira la esfera de soporte del conjunto del tubo bajante el tornillo de fijación, desenroscando y quitando el pasador transversal y desatornillando la esfera del bajante. (Fig. 8)

Paso 6. Afloja los dos tornillos de fijación y retira el pasador de enganche y el clip de retención del acoplamiento en la parte superior del conjunto del motor. (Fig. 9)

Paso 7. Pasa con cuidado los cables conductores eléctricos desde el ventilador a través del tubo bajante. Enrosca el tubo bajante en el acoplamiento hasta que los orificios del pasador de enganche queden alineados.

A continuación, vuelve a colocar el pasador de enganche y el clip de retención. Aprieta ambos tornillos de fijación. (Fig. 9)

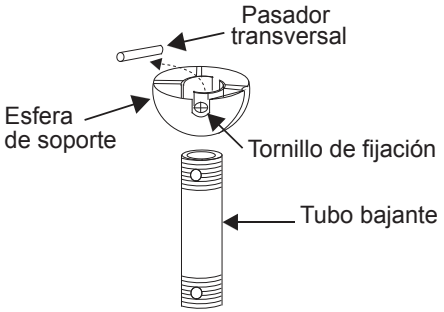

Fig. 8

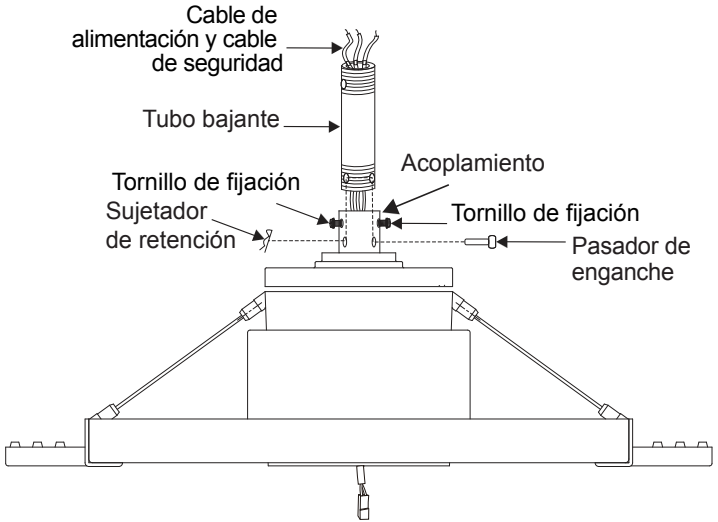

Fig. 9

CÓMO COLGAR EL VENTILADOR (continuación)

Paso 8. Desliza la cubierta del acoplamiento, la tapa de la cubierta y la cubierta misma por el tubo bajante. (Fig. 10)

Enrosca la esfera de soporte en el tubo bajante, inserta el pasador transversal a través del tubo bajante y aprieta. Aprieta los tornillos de fijación.

Paso 9. Levanta el conjunto del motor del ventilador hasta su ubicación y coloca la esfera de soporte dentro del soporte de montaje en el techo.

Gira todo el conjunto hasta que la "Pestaña de verificación" haya caído en la "Ranura de registro" y se asiente firmemente. (Fig. 11)

Todo el conjunto del motor no debe girar (hacia la izquierda o hacia la derecha) cuando está asentado correctamente.

ADVERTENCIA: Si no vuelves a colocar el pasador transversal y no asientas la "pestaña de verificación", el ventilador puede caerse del techo durante el funcionamiento. Ten especial cuidado para asegurarte de que este pasador se vuelva a colocar.

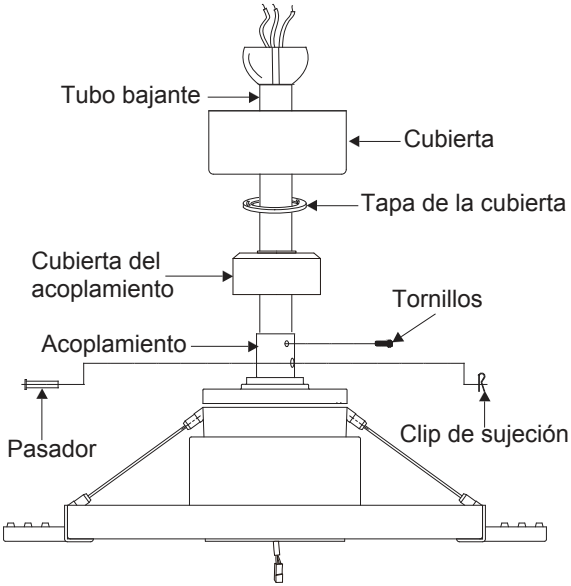

Fig. 10

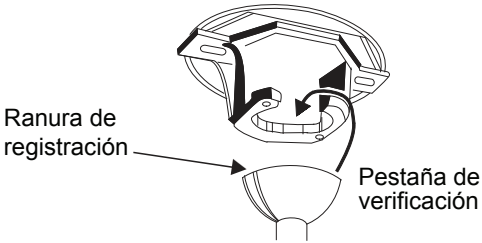

Fig. 11

CÓMO INSTALAR EL SOPORTE DE SEGURIDAD
(Se requiere para la instalación en Canadá ÚNICAMENTE)

Se incluye un cable de soporte de seguridad para prevenir que el ventilador de techo se caiga, instálalo de la siguiente manera.

Paso 1. Sujeta el tornillo para madera y las arandelas suministrados a las vigas del techo junto al soporte de montaje pero no lo aprietes. (Fig. 12)

Paso 2. Ajusta el largo del cable de seguridad para que llegue al tornillo y las arandelas halando el cable adicional a través de la abrazadera del cable hasta que el largo general sea el correcto, vuelve a colocar el cable en la abrazadera y forma un bucle en el extremo del mismo. Aprieta firmemente la abrazadera del cable. Ahora, coloca el bucle en el extremo del cable de seguridad sobre el tornillo para madera de manera segura.

NOTA: Aunque el cable de soporte de seguridad se requiere solo para instalaciones canadienses, es una buena idea hacer la conexión con cualquier instalación.

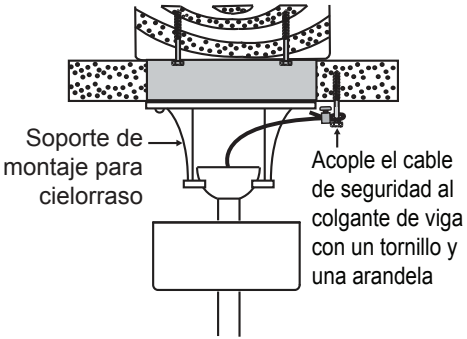

Fig. 12

CONEXIONES ELÉCTRICAS

ADVERTENCIA: Lee atentamente y conserva este manual de instrucciones para futuras consultas.

ADVERTENCIA: Para evitar posibles descargas eléctricas, asegúrate de que la electricidad esté apagada en el panel principal quitando el fusible o abriendo el cortacircuitos.

ADVERTENCIA: Este control está diseñado para usarse SOLAMENTE con "Ventiladores de techo con motor de CC". NO lo uses con ningún otro tipo de electrodoméstico.

ADVERTENCIA: Todo el cableado debe cumplir con los códigos eléctricos nacionales y locales. Si consideras que no tienes suficiente conocimiento de electricidad, solicita la instalación del control a un electricista con licencia.

Haga cada una de las conexiones de alambre ilustradas en la Figura 13. Asegure cada una con las tuercas de alambre proporcionadas. (Fig. 13)

A. Conexión eléctrica del ventilador

Paso 1. Conecte el cable negro del ventilador (motor) al cable negro del control de pared. (Fig. 13)

Paso 2. Conecte el cable blanco del ventilador (motor) al cable blanco (neutro) del suministro de energía de su hogar. (Fig. 13)

Paso 3. Si su caja de distribución tiene un cable de puesta a tierra (verde o cobre sin recubrimiento), conéctelo al cable de puesta a tierra del ventilador de techo y/o al soporte de montaje para cielorraso. (Fig. 13)

B. Conexión eléctrica del control de pared

Paso 1. Conecte el cable negro (AL MOTOR L) del control de pared con el cable negro de la caja de distribución eléctrica de pared. (Fig. 13)

Paso 2. Conecte el cable negro (CA EN L) del control de pared con el cable negro de la caja de distribución eléctrica de pared. (Fig. 13)

Paso 3. Si su caja de distribución tiene un cable de puesta a tierra (verde o cobre sin recubrimiento), conecte el cable de puesta a tierra amarillo/verde del control de pared a dicho cable; en caso contrario, conecte el cable de puesta a tierra amarillo/verde del control de pared directamente a uno de los tornillos de la caja de distribución eléctrica. (Fig. 13)

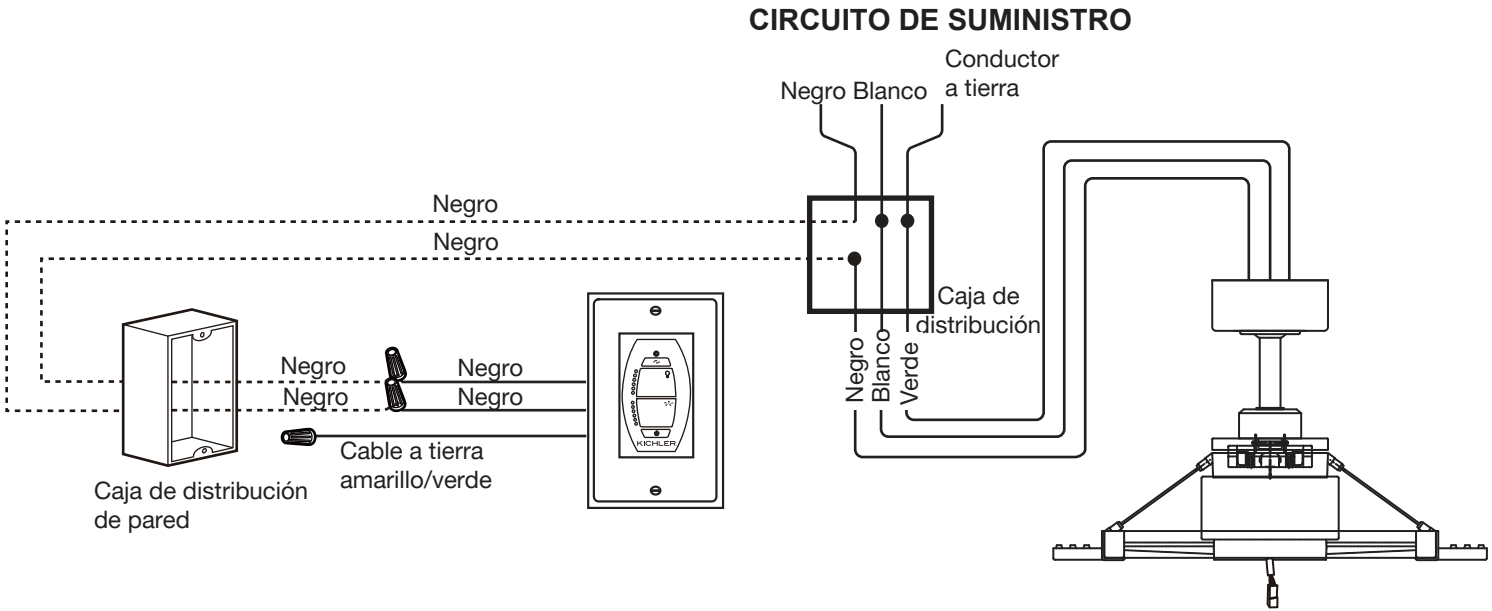
CIRCUITO DE SUMINISTRO
Conductor
a tierra
Negro Blanco
Negro
Negro
Caja de
distribución
Negro
Blanco
Verde
Negro
Negro
Negro
Negro
Cable a tierra
amarillo/verde
Caja de distribución
de pared
KICHLER

Fig. 13

CÓMO CONCLUIR LA INSTALACIÓN

Paso 1. Coloca todas las conexiones apropiadamente en la caja eléctrica del techo.

Paso 2. Desliza la cubierta hacia arriba hasta el soporte de montaje y coloca una de las ranuras con forma de ojo de cerradura sobre el tornillo de montaje en el soporte de montaje. Gira la cubierta hasta que la cabeza del tornillo encaje en su lugar en la sección estrecha del orificio tipo llave. (Fig. 14)

Paso 3. Alinea el orificio circular restante de la cubierta con el orificio restante del soporte de montaje en el techo. Inserta y aprieta el tornillo de montaje que retiraste anteriormente y el tornillo de montaje del paso 2 anterior. Ahora, fija la tapa de la cubierta a las cabezas de los tornillos de montaje insertando las cabezas de los tornillos en el lado inferior de la tapa de la cubierta y girándola hacia la derecha.

NOTA: Ajusta los tornillos de montaje de la cubierta según sea necesario hasta que la cubierta y la tapa de la cubierta estén ajustadas.

ADVERTENCIA: Asegúrate de que la "Pestaña de verificación" en la parte inferior del soporte de suspensión esté correctamente asentada en la "Ranura de registro" en el costado de la esfera de suspensión antes de colocar la cubierta en el soporte. Si no asientas correctamente la “Pestaña de verificación”, se podrían dañar los cables eléctricos cuando se cambia la dirección de las aspas del ventilador de techo mientras el ventilador está funcionando.

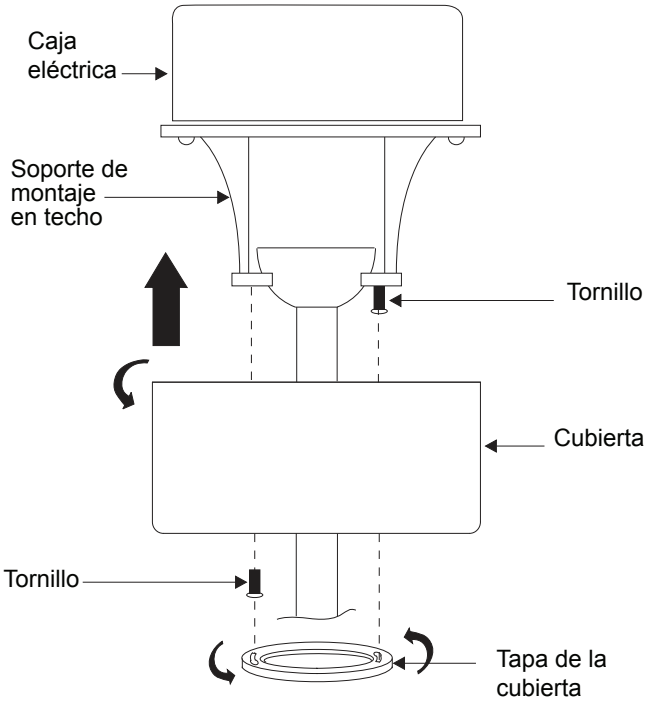

Fig. 14

ACOPLAMIENTO DE LAS ASPAS

PRECAUCIÓN: “Para disminuir el riesgo de descarga eléctrica, desconecta el circuito de energía del ventilador antes de instalar las hojas del ventilador.”

Paso 1. Alinee los orificios del aspa con los orificios del motor y asegure el aspa con los tornillos y las arandelas plana proporcionados. (Fig. 15)

Paso 2. Repita este proceso para acoplar las otras dos aspas.

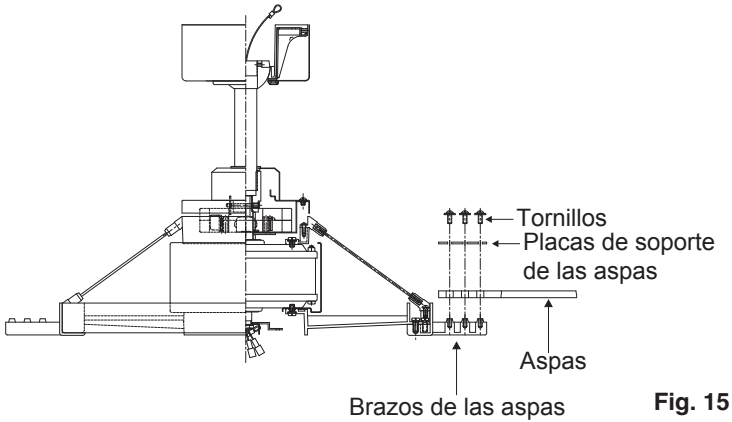

Fig. 15

INSTALACIÓN DE LA PLACA DE ILUMINACIÓN

Paso 1. Afloje los dos tornillos del anillo de montaje unido al eje del motor y “retire” y guarde el tercer tornillo. (Fig. 16)

Paso 2. Coloque las ranuras de los orificios principales en la placa de iluminación sobre los dos tornillos aflojados previamente en el anillo de montaje.

Gire la placa de iluminación hasta que se trabe en posición en la sección angosta de las ranuras de los orificios principales.

Ajuste ambos tornillos de los orificios principales y vuelva a colocar el tercer tornillo retirado anteriormente y ajuste bien.

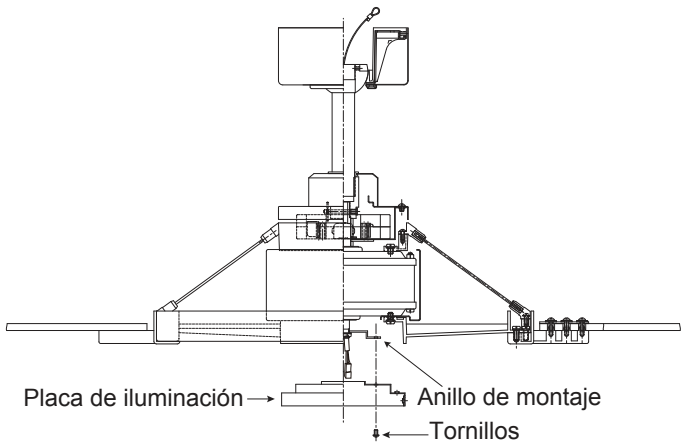

Fig. 16

INSTALACIÓN DEL KIT DE ILUMINACIÓN LED

PRECAUCIÓN: "Para disminuir el riesgo de descarga eléctrica, desconecta el circuito de energía del ventilador antes de instalar el kit de luces."

Paso 1. Afloje los tres tornillos de montaje del lado interno del kit de iluminación LED. (Fig. 17)

Paso 2. Mientras sostiene el kit de iluminación LED por debajo del motor del ventilador, conecte el cableado: (Fig. 17)

-Blanco con blanco

-Negro con negro

Paso 3. Inserte las conexiones en forma ordenada dentro de la placa de iluminación. Coloque los orificios principales del kit de iluminación LED sobre los 2 tornillos aflojados anteriormente de la placa de iluminación, haga girar el kit de iluminación LED hasta que se trabe en posición en la sección angosta de los orificios principales. Asegure ajustando los tres tornillos. (Fig. 17)

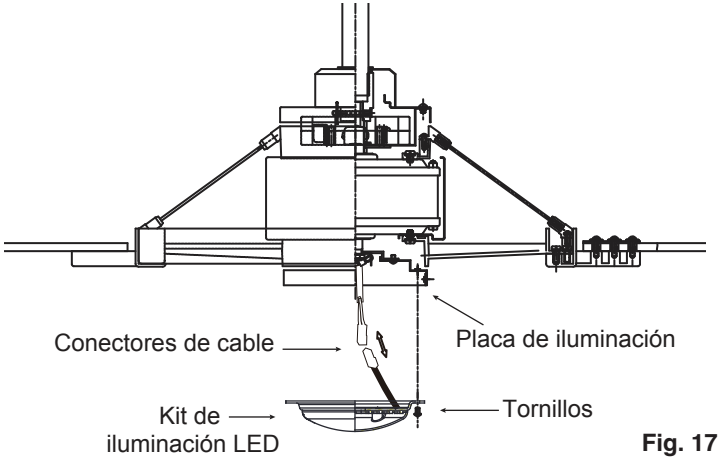

Fig. 17

CÓMO INSTALAR LA PANTALLA DE VIDRIO

Levanta la pantalla de vidrio contra la placa de luz y asegúrala apretando la tuerca y el remate. (Fig. 18)

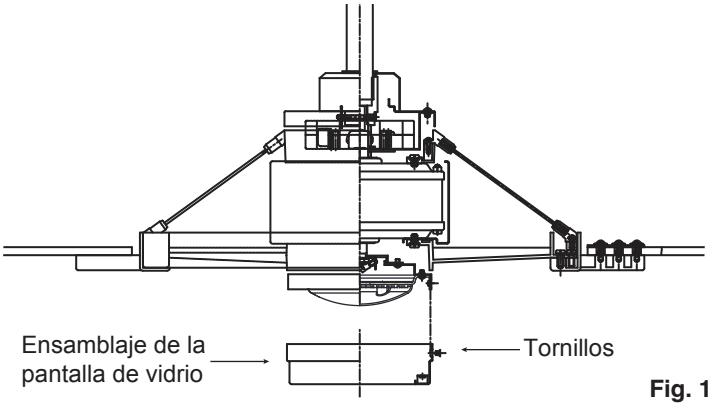

Fig. 18

CONFIGURACIÓN DEL SISTEMA DE CONTROL

IMPORTANTE: Las aspas del ventilador de techo DEBEN instalarse antes de comenzar con el procedimiento de emparejamiento.

Programe el control de pared y/o el control del mando a distancia por separado. Una vez que el emparejamiento se haya realizado con éxito, el control de pared y el mando a distancia podrán utilizarse para el ventilador.

Presione el botón de encendido en el control de pared para ENCENDER LA ENERGÍA. Las luces LED del control de pared parpadearán durante el proceso de encendido, aproximadamente 3 segundos.

Presione el botón de encendido "⏻" para apagar el control de pared (el botón estará arriba). Vuelva a conectar la energía al circuito derivado del ventilador de techo desde el disyuntor o la caja de fusibles. Dentro de los 60 segundos de haber conectado la energía, presione el botón de encendido "⏻" para encender el control de pared (el botón estará abajo) y luego presiones el botón "⟲"de sentido inverso durante 3 a 5 segundos. La luz parpadeará una vez. El control remoto ahora está programado y listo para utilizarse con su ventilador.

IMPORTANTE: No interrumpa el acondicionamiento hasta que el ventilador se haya detenido por completo en aproximadamente 5 minutos. Todas las funciones del control se rechazarán durante el acondicionamiento.

Pruebe diferentes configuraciones de velocidades en el control de pared y el mando a distancia para asegurarse de que el ventilador esté funcionando de manera adecuada. Si la programación no es exitosa, vuelva a intentarlo comenzado desde el paso 1 una vez más.

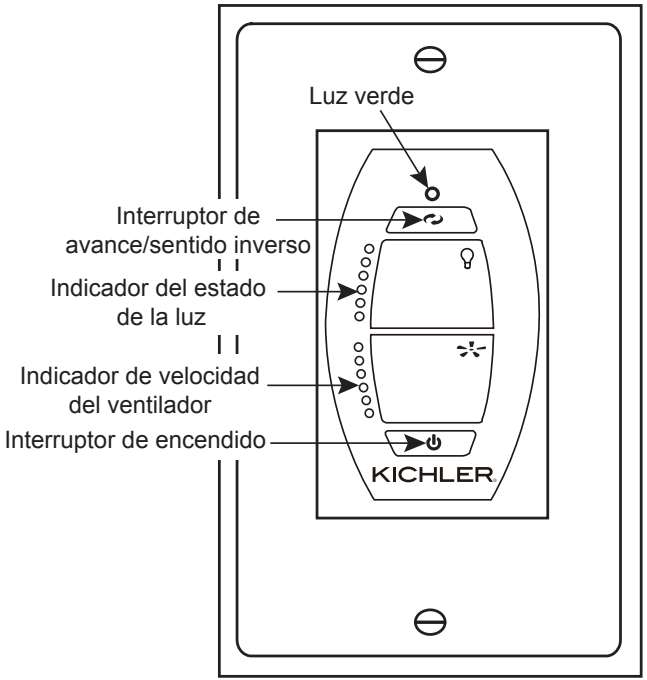

Fig. 19

INSTRUCCIONES DE BOTONES

Indicador de LED rojo: Indicador de señal del transmisor. Cuando se envíe una señal de RF, se iluminará la luz roja.
LED verde: Para mostrar el indicador de avance/sentido inverso.
Botón ON/OFF "⏻"
ON: Enciende la energía.
OFF: Apaga la energía.
Botón de sentido inverso "↻"
Cuando el ventilador esté funcionando, presione una vez y suelte el botón de sentido inverso; el ventilador cambiará el sentido de su rotación. Flujo vertical: El indicador LED verde estará apagado. Sentido inverso: El indicador LED verde estará encendido.
Botón de luz "💡"
Presione y suelte el botón de la luz para controlar el encendido/apagado de la luz. Los LED indicadores de luz mostrarán el estado actual de la luz. Si la luz está APAGADA, el LED indicador de la luz también estará apagado. Presione y MANTENGA PRESIONADO el botón de luz durante más de 1 segundo y el kit de iluminación comenzará a regular la intensidad de la luz. El LED indicador mostrará el cambio del estado del nivel de iluminación. El nivel de iluminación fluctúa entre claro y oscuro y regresa a claro cuando se mantiene presionado el botón de la luz.
Control del ventilador "✣"
Presione y mantenga presionado el botón de velocidad del ventilador para el control del encendido/apagado del ventilador. El LED indicador del ventilador ilustrará la velocidad actual del ventilador. Si el ventilador está APAGADO, los LED indicadores de velocidad del ventilador también estarán APAGADOS. Presione y mantenga presionado el botón de velocidad del ventilador por más de 1 segundo para comenzar el ajuste de las velocidades del ventilador. Los LED indicadores mostrarán el nivel de velocidad actual. EL ajuste de velocidad del ventilador se ajusta en un ciclo de repetición cuando el botón de velocidad esté presionado. Las velocidades se ajustan de alta a baja, y luego en sentido contrario de baja a alta.

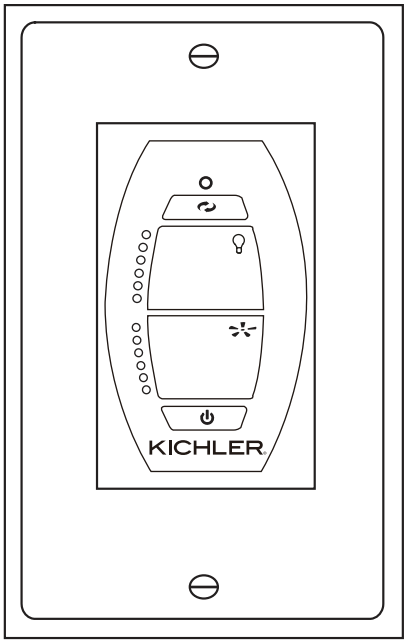

Fig. 20

PROCEDIMIENTOS DE EMPAREJAMIENTO DE CONTROL DE CC SIN SENSORES

IMPORTANTE: Las aspas del ventilador de techo DEBEN instalarse antes de comenzar con el procedimiento de emparejamiento.

Programe el control de pared y/o el control del mando a distancia por separado. Una vez que el emparejamiento se haya realizado con éxito, el control de pared y el mando a distancia podrán utilizarse para el ventilador.

Para el control de pared, presione el botón de encendido " ⏻" para apagar el control de pared (el botón estará arriba). Vuelva a conectar la energía al circuito derivado del ventilador de techo desde el disyuntor o la caja de fusibles. Dentro de los 60 segundos de haber conectado la energía, presione el botón de encendido "⏻" para encender el control de pared (el botón estará abajo) y luego presiones el botón de sentido inverso " " durante 3 a 5 segundos. La luz parpadeará una vez. El control remoto ahora está programado y listo para utilizarse con su ventilador.

Para control del mando a distancia, Vuelva a conectar la energía al circuito derivado del ventilador de techo desde el disyuntor o la caja de fusibles. Dentro de los 60 segundos de haber conectado la energía, presione el botón de encendido " ⏻" para encender el control de pared (el botón estará abajo) y luego presiones el botón de sentido inverso durante 3 a 5 segundos. La luz parpadeará una vez. El control remoto ahora está programado y listo para utilizarse con su ventilador.

IMPORTANTE: No interrumpa el acondicionamiento hasta que el ventilador se haya detenido por completo en aproximadamente 5 minutos. Todas las funciones del control se rechazarán durante el acondicionamiento.

Pruebe diferentes configuraciones de velocidades en el control de pared y el mando a distancia para asegurarse de que el ventilador esté funcionando de manera adecuada Si la programación no es exitosa, vuelva a intentarlo comenzado desde el paso 1 una vez más.

CÓMO INSTALAR EL TRANSMISOR

Seleccione una ubicación para instalar la placa de pared y el transmisor del sistema de control de pared.

PRECAUCIÓN: El transmisor NO debe montarse al aire libre. El transmisor debe montarse en interiores, lejos del calor excesivo y del contacto con agua o humedad.

Instale la placa de pared utilizando una caja de distribución eléctrica de pared existente. Asegúrese de que la potencia eléctrica este APAGADA desde el panel principal antes de continuar.

Si su caja de distribución tiene un cable de puesta a tierra (verde o cobre sin recubrimiento), conecte el cable de puesta a tierra amarillo/verde del interruptor de pared y/o el soporte de montaje para cielorraso y vuelva a empujarlos al interior de la caja de distribución eléctrica.

Instale la placa de pared en la caja de distribución eléctrica existente utilizando los tornillos proporcionados. (Fig. 21)

Después de haber instalado los anclajes de pared, acople la placa de pared con los tornillos de montaje para finalizar la instalación.

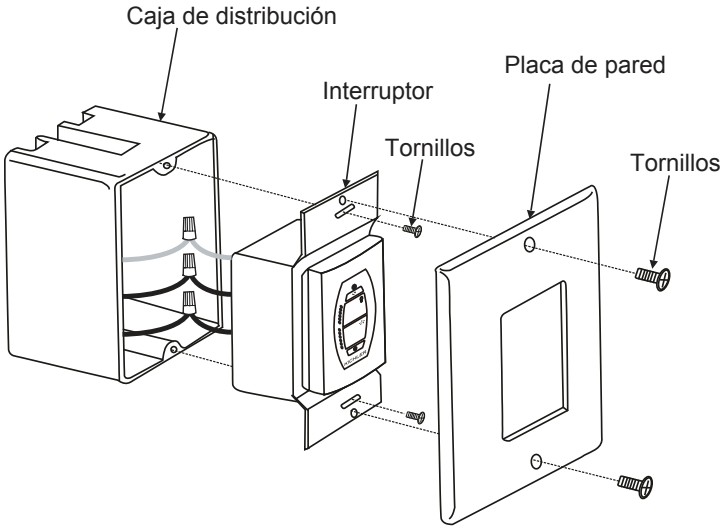

Fig. 21

INSTRUCCIONES DE USO

Clima cálido - Hacia adelante (hacia la izquierda).
Un flujo de aire hacia abajo crea un efecto de enfriamiento como se muestra en la Fig. 31. Esto te permite configurar tu equipo de aire acondicionado a una temperatura más alta sin afectar tu comodidad.

Clima fresco - Reversa (hacia la derecha).
Un flujo de aire ascendente mueve el aire caliente del techo como se muestra en la Fig. 32 Esto te permite configurar la unidad de calefacción a una temperatura más baja sin afectar tu comodidad.

NOTA: Para operar la función de reversa en este ventilador, presiona el botón de retroceso mientras el ventilador está funcionando.

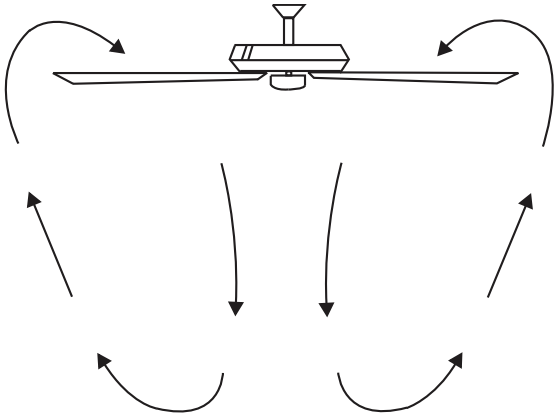

Fig. 31

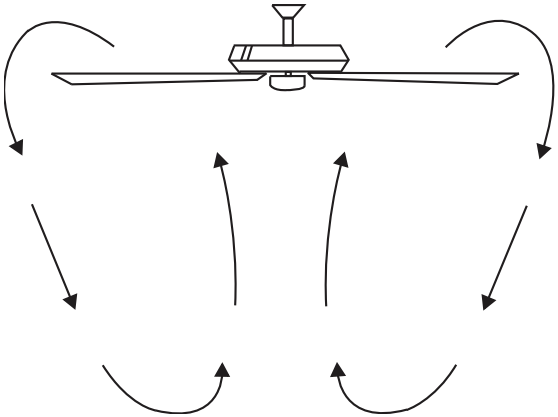

Fig. 32

SOLUCIÓN DE PROBLEMAS

Problema	Solución
El ventilador no enciende.	1. Verifica los fusibles o cortacircuitos principales y secundarios. 2. Revisa todas las conexiones eléctricas para garantizar un contacto adecuado. **PRECAUCIÓN: Al verificar cualquier conexión eléctrica, asegúrate de que esté desactivada la electricidad principal.**
El ventilador hace ruido.	1. Asegúrate de que los tornillos de la carcasa del motor estén bien ajustados. 2. Asegúrate de que los tornillos que unen los soportes de las aspas al motor estén bien ajustados. 3. Asegura que las conexiones de tuerca de cable no friccionen unas con otras ni con la pared interior de la caja del interruptor. **PRECAUCIÓN: Asegúrate de que la fuente principal de electricidad esté apagada.** 4. Permite un período de 24 horas de “adaptación”. La mayoría de los ruidos asociados con un ventilador nuevo desaparecen en ese período. 5. Si usas un kit de luces opcional, asegúrate de que los tornillos que sujetan el vidrio estén bien apretados. Asegúrate de que las bombillas no estén tocando ningún otro componente. 6. No conectes este ventilador a controles de velocidad variable montados en la pared. No son compatibles con los motores de los ventiladores de techo ni con los controles remotos. 7. Asegúrate de que la cubierta esté a corta distancia del techo. No debe tocar el techo.
El ventilador oscila.	1. Verifica que todas las aspas y los tornillos de sus brazos estén bien ajustados. 2. La mayoría de los problemas de oscilación del ventilador se debe a que las aspas no están al mismo nivel. Verifica este nivel seleccionando un punto en el cielo raso sobre la punta de una de las aspas. Mide esta distancia. Gira el ventilador hasta que la siguiente aspa quede en posición para medir. Repite el procedimiento para cada aspa. Las desviaciones de distancia no deben pasar de 1/8” (3.2 mm). 3. Si sigues notando oscilación, intercambiar dos aspas adyacentes (una al lado de la otra) puede redistribuir el peso y posiblemente mejorar el funcionamiento.
Funcionamiento incorrecto del control remoto.	1. Los ventiladores de techo con sistemas de control remoto **NO SE PUEDEN** operar en conjunto con otro sistema de control **A EXCEPCIÓN DE** un interruptor de encendido y apagado básico para pared, si así lo deseas.

INFORMACIÓN DE LA FCC

Este dispositivo cumple con la parte 15 de las Normas FCC. Su operación está sujeta a las dos condiciones siguientes:

1) este dispositivo no causa una interferencia dañina, y

2) este dispositivo tiene que aceptar cualquier interferencia recibida, incluso aquella que pueda causar funcionamiento no deseado.

PRECAUCIÓN: Los cambios o modificaciones sin aprobación expresa del responsable de este dispositivo podrían anular el derecho del usuario a operar el equipo.

Nota: Este equipo ha sido probado y cumple con las exigencias de límites para un dispositivo digital de Clase B, según la Parte 15 de la normativa FCC. Estos límites fueron establecidos para dar protección razonable contra interferencia nociva en uso residencial. Este equipo genera, consume y puede irradiar energía de radiofrecuencia; si no se instala y usa de acuerdo con las instrucciones, puede causar interferencia nociva a comunicaciones radiales. Sin embargo, no hay garantía de que no ocurrirá interferencia en cierta instalación particular. Si este equipo causa interferencia nociva a la recepción de radio o televisión, lo cual puede determinarse encendiéndolo y apagándolo, se recomienda que el usuario trate de corregir la interferencia con una o más de las siguientes medidas:

- Reorienta o reubica la antena receptora.
- Aumenta la distancia entre el equipo y el receptor.
- Conecta el equipo a un tomacorriente en un circuito diferente al que está conectado el receptor.
- Consulta al distribuidor o a un técnico con experiencia en instalaciones de radio/TV.

KICHLER®

www.kichler.com

KICHLER® LIGHTING LLC
30455 SOLON ROAD
SOLON, OHIO 44139

SERVICIO AL CLIENTE: 866.558.5706
DE LUNES A VIERNES, DE 8:00 AM A 5:00 PM
(HORA DEL ESTE)