EN

Setup Guide

Roller Blind

Motor CMD-03 / CM-03 / CM-05 / CM-45

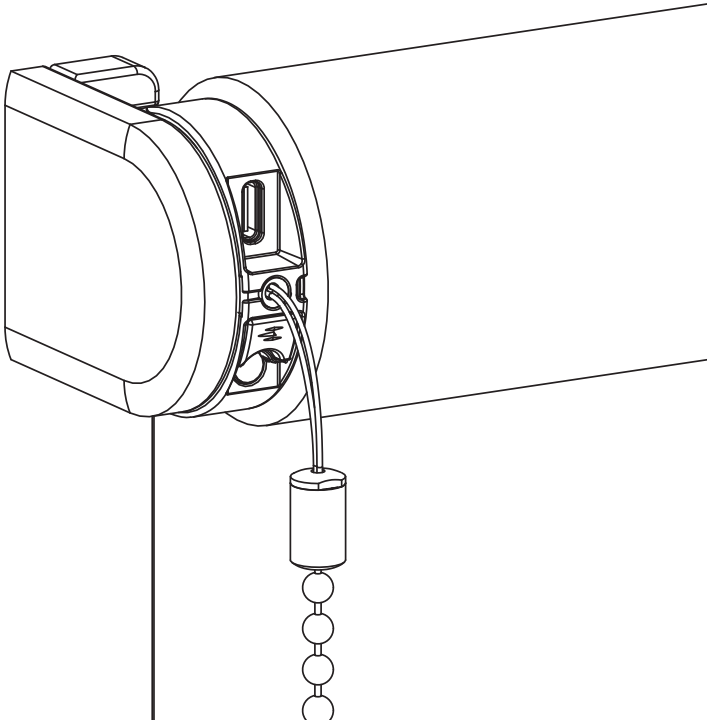

Motionblinds

⚠ WARNING

Read the instructions carefully before assembling and using the product. Assembly can be completed by non-professionals. For indoor use only.

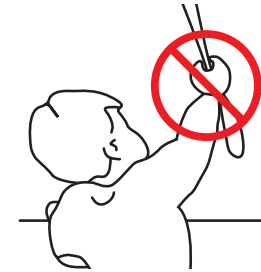

- Young children can strangle themselves with the loop of pull cords, chains and tapes, and cords that operate window coverings.
- To avoid strangulation and entanglement, keep cords out of reach of young children.
- Cords may ensnare a child's neck.
- Move beds, cots and furniture away from window covering cords.
- Do not tie cords together.
- Make sure cords do not twist together and form a loop.

Cleaning

Follow these general rules when cleaning the outside of the device and its components:

- Use a damp, soft, lint-free cloth. Avoid getting moisture in openings.
- Do not use aerosol sprays, solvents, alcohol, or abrasives.

Service & Support

Do not perform repairs yourself. Do not attempt to open the device or disassemble it. You run the risk of electric shock and voiding the limited warranty. No user-serviceable parts are inside.

Warranty Service

First follow the advice in this manual. If the product appears to be damaged or does not function properly, go to your local dealer for instructions on how to obtain warranty service.

Recycle

This marking indicates that this product should not be disposed with other household wastes throughout the EU. To prevent possible harm to the environment or human health from uncontrolled waste disposal, recycle it responsibly to promote the sustainable reuse of material resources. To return your used device, please use the return and collec-tion systems or contact the retailer where the product was purchased. They can take this product for environmental safe recycling.

IP 20

Intertek 5011728

Conforms to UL Std. 325

Important Safety instructions

WARNING: To reduce the risk of severe injury or death, it is important to follow these instructions for personal safety. Save these instructions.

- Read and follow all installation instructions.
- This appliance can be used by children aged 8 years and above and persons with reduced physical, sensory or mental capabilities or lack of experience and knowledge if they have been given supervision or instruction concerning use of the appliance in a safe way and understand the hazards involved. Children should not play with the appliance. Cleaning and user maintenance should not be performed by children without supervision.
- Do not allow children to play with fixed controls. Keep remote controls away from children.
- Frequently examine the installation for imbalance and signs of wear or damage to cables and springs. Do not use if repair or adjustment is necessary.
- This instruction manual is also available on the website.
- The drive must be disconnected from its power source during cleaning, maintenance and when replacing parts.
- The A-weighted emission sound pressure level of the drive is equal to or less than 70dB(A).
- Indoor and household use only.
- Disconnect the drive from the power supply or switch off the automatic controls when maintenance, such as window cleaning, is being carried out in the vicinity.
- When operating a biased switch, make sure that other persons are kept away.
- Do not operate when maintenance, such as window cleaning, is being carried out in the vicinity.
- The tube motor must only be supplied with safety extra low voltage corresponding to the marking on the appliance.
- The maximum operating temperature of motor is +45°C. The maximum charging temperature of battery pack is +45°C.
- This appliance contains batteries that are non-replaceable.

Important Installation instructions

WARNING: Important safety instructions. Follow all instructions, since incorrect installation can lead to severe injury.

- This motor can only be used with soft material for driven parts.
- Hazardous unprotected moving parts of the drive must be installed higher than 2.5m above the floor or any other level surface that could provide access to it.
- Install the actuating member of a manual release at a height less than 1.8m.
- The actuating member of a biased switch is to be located within direct sight of the driven part but away from moving parts. It is to be installed at a minimum height of 1.5m and not accessible to the public.
- The mass and the dimension of the driven part must be compatible with the rated torque and rated operating time.
- Fixed controls have to be clearly visible after installation.
- The driven part must be compatible with the rated torque (CMD-03/CM-45 0.5N.m) (CM-03 1.1N.m) (CM-05 2.0N.m) and rated operating time (12 min).
- Minimum tube diameter: Ø25mm.
- The drive is intended to be installed at a height of at least 2.5m above the floor or any other accessible level surface.
- All-pole disconnection switches must be incorporated in the fixed wiring in accordance with the wiring rules.
- The appliance must only be supplied at safety extra low voltage corresponding to the marking on the appliance.
- Before installing the drive, remove any unnecessary cords or components and disable any equipment not needed for powered operation.

1 FCC Information for User

This product does not contain any user serviceable components and is to be used with approved antennas only. Any product changes or modifications will invalidate all applicable regulatory certifications and approvals.

2 FCC Electronic Emission Notices

This device complies with part 15 of the FCC Rules. Operation is subject to the following two conditions:
1. This device may not cause harmful interference
2. This device must accept any interference received, including interference that may cause undesired operation.

3 FCC Radio Frequency Interference statement

This equipment has been tested and found to comply with the limits for a class B digital device, pursuant to Part 15 of the FCC Rules. These limits are designed to provide reasonable protection against harmful interference when the equipment is operated in a commercial environment.
This equipment generates, uses and can radiate radio frequency energy and, if not installed and used in accordance with the instructions, may cause harmful interference to radio communications.
Operation of this equipment in a residential area may cause harmful interference, in which case the user will be required to correct the interference at their own expense. If this equipment does cause harmful interference to radio or television reception, which can be determined by turning the equipment off and on, the user is encouraged to try to correct the interference by one or more of the following measures:

- Reorient or relocate the receiving antenna
- Increase the distance separating the equipment and receiver
- Connect the equipment to an outlet on a circuit different from that to which the receiver is connected
- Consult the dealer or an experienced radio/TV technician for help

This device complies with FCC radiation exposure limits set forth for an uncontrolled environment. This device should be installed and operated with a minimum distance of 20cm between the radiator and your body.

EU Declaration

Hereby, Coulisse declares that the radio equipment type CMD-03/CM-03/CM-05/CM-45 is in compliance with directive 2014/53/EU. The full text of the EU declaration of conformity is available at the following internet address: support.motionblinds.com

- Frequency range: 433 MHz, RF power: -7 dBm
- Frequency range BLE: 2402 - 2480 MHz, RF power: -10 dBm EIRP

Buttons and functions

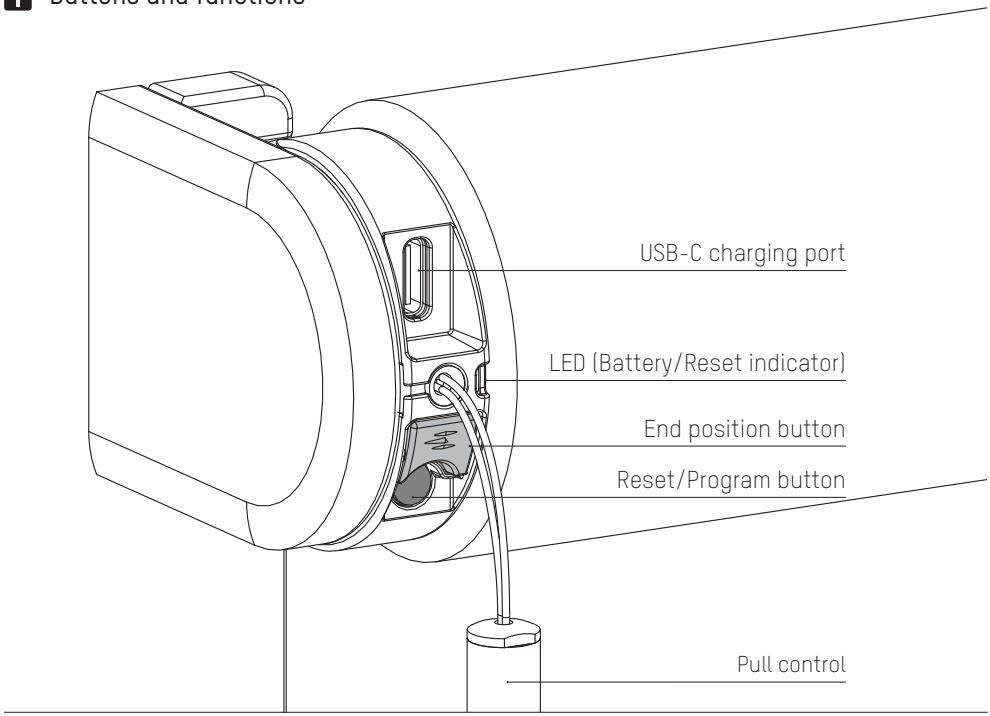

1 Install the blind

Follow the steps in the installation instructions to install the blind.

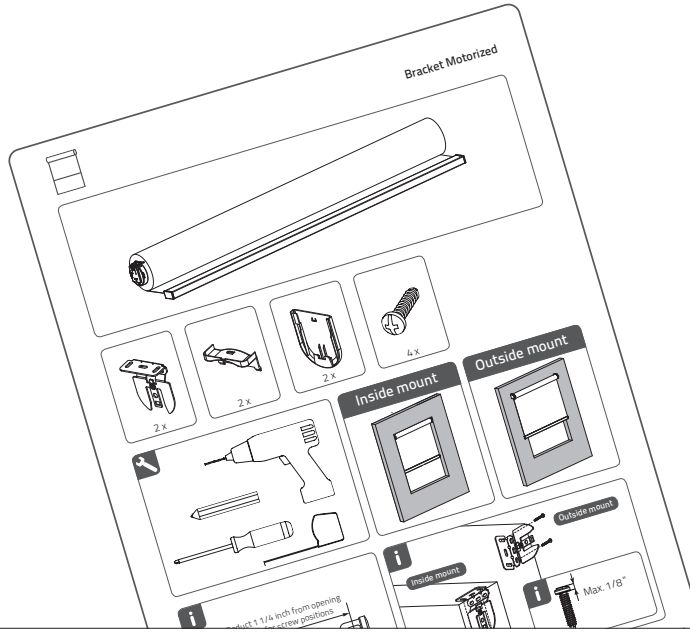

2 Activate the blind

To activate the blind, connect it to a standard USB-C 5V power supply via a USB-C cable.
This can be your iPhone's power adapter, for example.

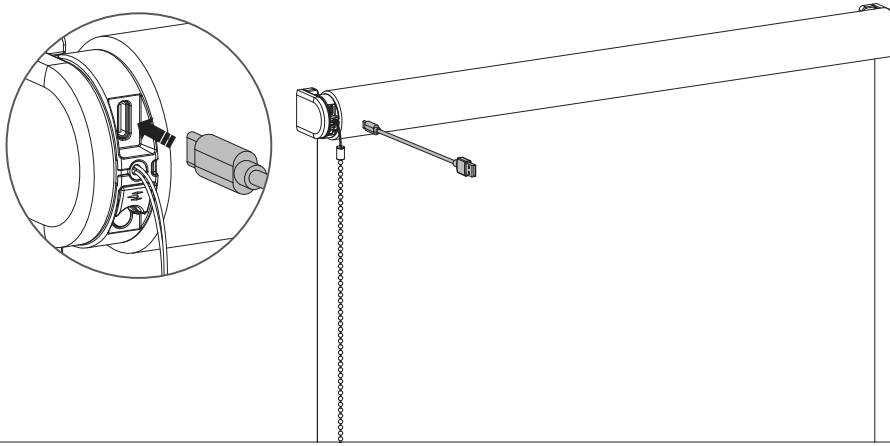

3 Download the MotionBlinds bluetooth app

Download the MotionBlinds bluetooth app from the App Store.

App Store
Download the
MotionBlinds
Bluetooth app
rtube.nl/red1614

Google Play
Download the
MotionBlinds
Bluetooth app
rtube.nl/red1615

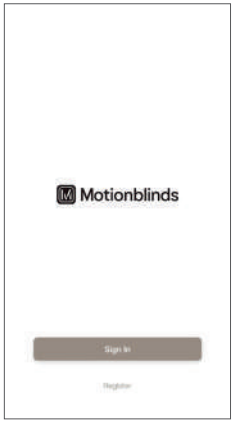

ENGLISH

4 Setup the blind

Open the MotionBlinds bluetooth app and tap the + sign. The app will now guide you through the setup process.

The end positions of the blind, top and bottom, are pre-programmed. These can be adjusted in the app.

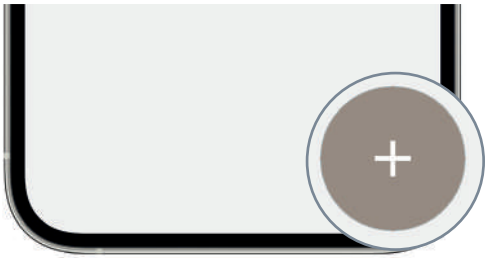

5 Hide the MotionBlinds Setup Code

Slide the tassel up and rotate a quarter turn to hide the MotionBlinds Setup Code into the tassel.

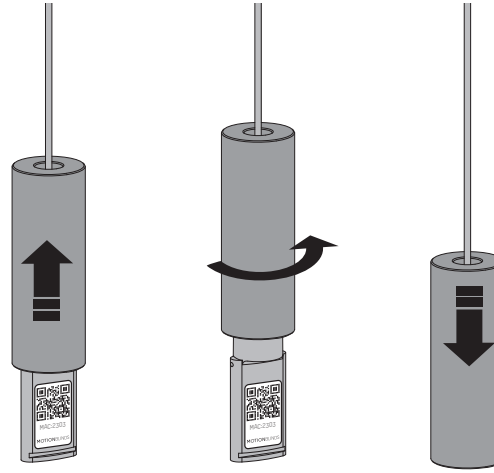

6 Adjustments

Change direction of rotation:

If the position of the blind in the app is opposite to your blind, change the direction of rotation by pressing the End Position button twice within one second.

Change end positions:

If the blinds end positions are incorrect please open the settings of the blind and adjust the bottom / top position.

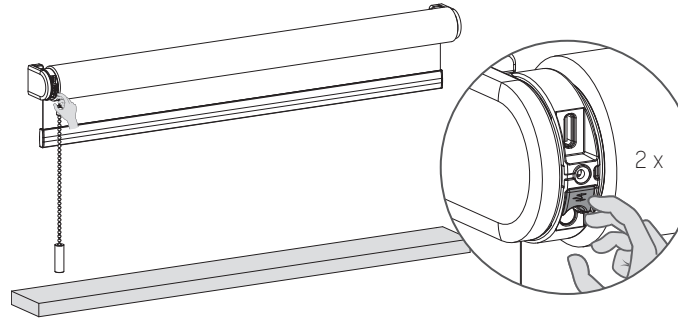

Pair a remote control

.1 Select a channel on the remote and press the program button on the motor to activate program mode. The blind will start stepping up and down.

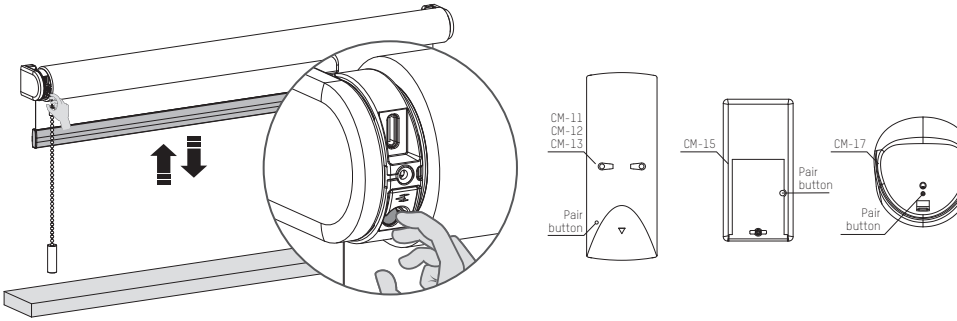

.2 Press the pair button on the back of the remote control to pair the blind with the selected channel.The blind will shortly stop stepping, indicating that the remote has been paired to the blind.

.3 Shortly press the program button to deactivate program mode. The blind stops stepping and can be operated.

ENGLISH

Pair with a bridge

With the MotionBlinds bridge you can unlock more options, such as voice assistants and the ability to control your blinds when you are not at home.

App Store
Download the
MotionBlinds
Wi-Fi app
rtube.nl/red981

Google Play
Download the
MotionBlinds
Wi-Fi app
rtube.nl/red982

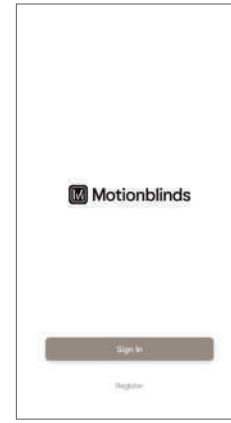

Recharge the blind

To charge the blind, connect it to a standard USB-C 5V power supply via a USB-C cable. This can be your iPhone's power adapter, for example.

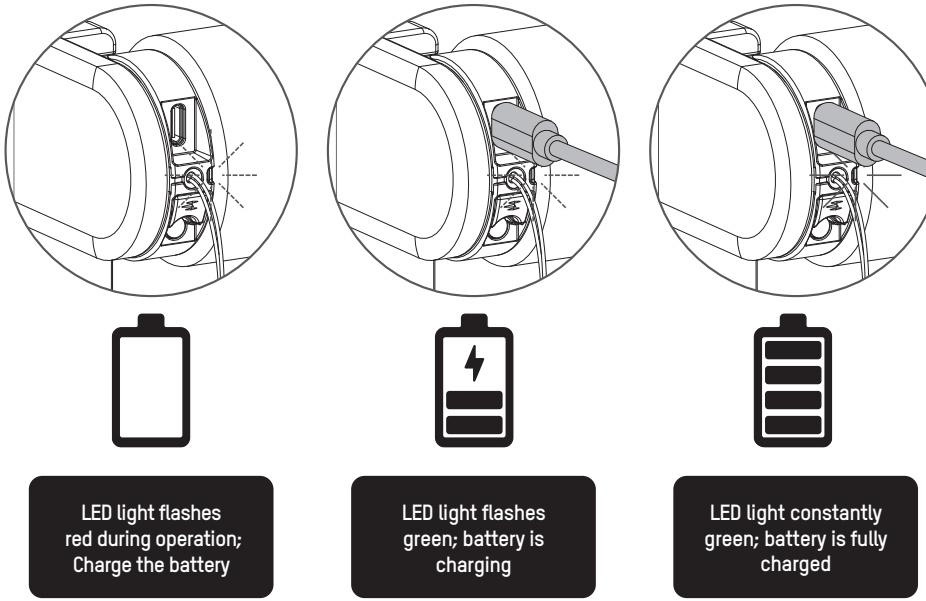

Reset the connection

Hold the program button for 10 seconds to delete the connection between the blind and the app. The LED lights up 5 times and the blind steps up and down 1 time to indicate that the connection is reset. Now the blind can be reconnected.

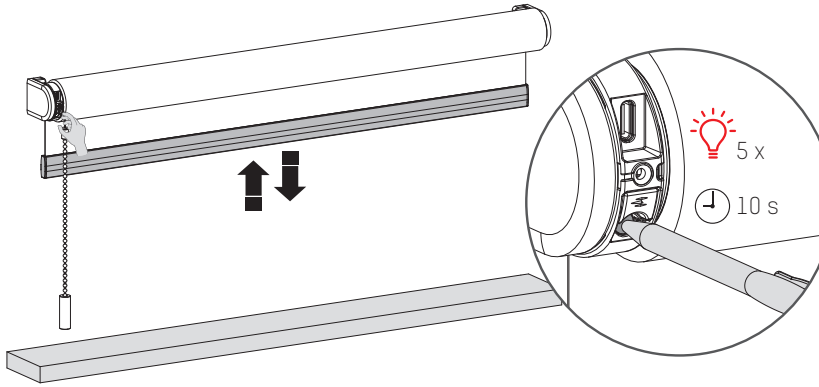

Reset the blind

Resetting the blind results in deleting the end positions and connections of the blind with apps and remote controls. Shortly press the program button to activate program mode. The blind will start stepping up and down.Hold the reset/program button for at least 20 seconds to reset the blind. The blind will stop stepping twice. After the second stop, the blind will give one extra step to indicate that is has been reset.

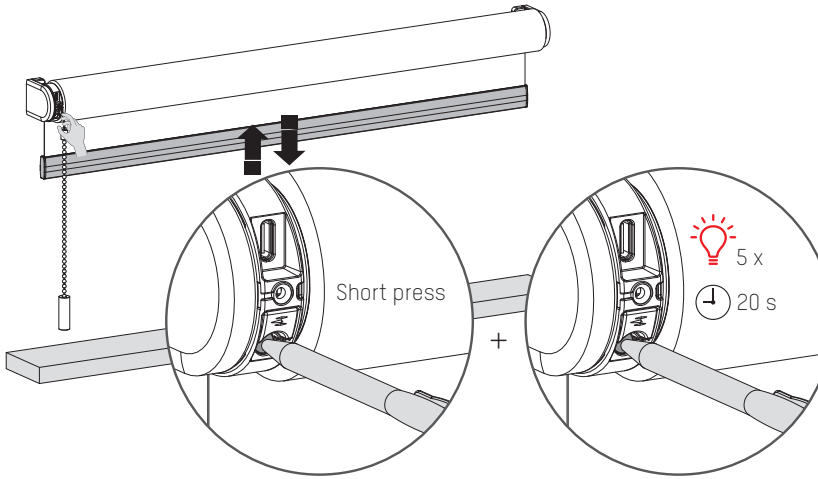

More information

Please scan the QR code below to view the complete user manual with more information and advanced options.

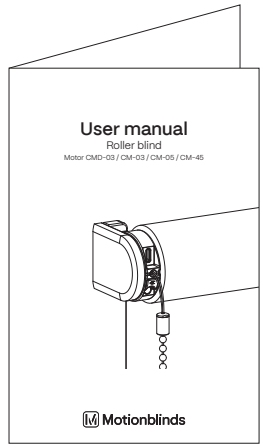

User Manual
rtube.nl/red1622

⚠ ACHTUNG

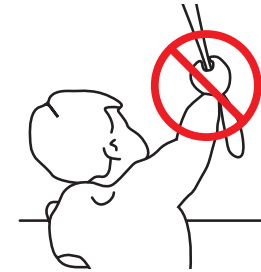

Lesen Sie die Gebrauchsanweisung sorgfältig vor der Montage und Verwendung des Produkts. Montage kann durch Nicht-Profis gemacht sein. Nur für den Innenbereich.

- Kleine Kinder können durch Schlingen in Zugschnüren, Ketten, Gurten und innen befindlichen Schnüren zum Betätigen des Produktes stranguliert werden.
- Schnüre sind aus der Reichweite von Kindern zu halten, um Strangulierung und Verwicklung zu vermeiden.
- Der Hals eines Kindes kann in Schnüre verwickelt werden.
- Betten, Kinderbetten und Möbel sind entfernt von Schnüren für Fensterdekorationen aufzustellen.
- Schnüre dürfen nicht miteinander verknüpft werden.
- Es ist sicherzustellen, dass sich Schnüre nicht verwickeln und eine Schlinge bilden.

Reinigung

Befolgen Sie bei der Reinigung des Systems und der einzelnen Komponenten diese allgemeinen Regeln:

- Verwenden Sie ein feuchtes, weiches und fusselfreies Tuch. Achten Sie darauf, dass keine Feuchtigkeit in Öffnungen eindringt.
- Verwenden Die keine Sprays, Lösungsmittel, Alkohol oder Scheuermittel.

Service & Support

Führen Sie Reparaturen nie selbst durch. Versuchen Sie nicht das System zu öffnen oder auseinanderzunehmen. Sie riskieren einen Elektroschock und setzen gegebenenfalls die Garantie außer Kraft. Es befinden sich keine durch den Benutzer zu wartenden Teile im Inneren des Systems.

Garantieservice

Folgen Sie zunächst den Hinweisen dieser Bedienungsanleitung. Sollte das Produkt beschädigt sein oder nicht korrekt funktionieren, wenden Sie sich bitte an einen Vertragshändler vor Ort, um gegebenenfalls die Produktgarantie in Anspruch zu nehmen.

Recycling

Dieses Zeichen bedeutet, dass das vorliegende Produkt innerhalb der EU nicht zusammen mit dem Hausmüll entsorgt werden darf. Um mögliche Umwelt- oder Gesundheitsschäden durch unkontrollierte Abfallentsorgung zu vermeiden, sollten Sie dieses Produkt von anderen Abfällen trennen und es verantwortungsbewusst recyceln, damit die darin enthaltenen Rohstoffe nachhaltig wiederverwertet werden können. Verwenden Sie zur Rückgabe Ihres gebrauchten Geräts bitte die entsprechenden Rückgabe- und Sammelsysteme, oder wenden Sie sich an den Händler, bei dem das Produkt gekauft wurde. Er kann dieses Produkt annehmen und einer umweltfreundlichen Wiederverwertung zuführen.

IP 20

Intertek 5011728

Conforms to UL Std. 325

Wichtige Sicherheitshinweise

WARNUNG: Zur Vermeidung von Verletzungs- und Todesrisiken. Für die Sicherheit von Menschen ist es wichtig, diese Hinweise zu beachten. Speichern Sie diese Hinweise.

- Lesen und befolgen Sie sämtliche Installationshinweise
- Dieses Gerät kann von Kindern ab 8 Jahren sowie Personen mit eingeschränkten körperlichen, sensorischen oder mentalen Kapazitäten oder mit einem Mangel an Erfahrung und Wissen verwendet werden, sofern diese Personen Aufsicht oder Anweisungen in Bezug auf die sichere Nutzung dieses Geräts erhalten haben und die eingeschlossenen Risiken kennen. Kinder sollten nicht mit dem Gerät spielen. Kinder sollten das Gerät nicht ohne Aufsicht reinigen oder warten.
- Erlauben Sie es Kindern nicht, mit fest angebrachten Steuerungselementen zu spielen. Bewahren Sie Fernbedienungen außerhalb der Reichweite von Kindern auf.
- Untersuchen Sie die Installation regelmäßig auf Ungleichgewicht sowie Zeichen von Verschleiß oder Schaden an Kabeln und Sprungfedern. Verwenden Sie das Gerät nicht, wenn Reparaturen oder Anpassungen erforderlich sind.
- Diese Bedienungshinweise sind auch auf der Webseite verfügbar.
- Der Antrieb sollte während der Reinigung, der Wartung sowie bei dem Ersetzen von Teilen von seiner Stromquelle abgeschlossen werden.
- Der A-bewertete Emissionsschalldruckpegel beträgt höchstens 70dB(A).
- Verwendung nur im Innenbereich und Haushalt.
- Trennen Sie das Gerät von der Stromquelle oder schalten Sie die automatische Steuerung aus, wenn in der Umgebung Reinigungs- oder Wartungsarbeiten wie beispielsweise Fensterputzen vorgenommmen werden.
- Bei der Verwendung eines Totmannschalters sollten Sie sicherstellen, dass andere Personen Abstand halten.
- Verwenden Sie das Gerät nicht, wenn in der Umgebung Reinigungs- oder Wartungsarbeiten wie beispielsweise Fensterputzen vorgenommmen werden.
- Der Wellenmotor darf nur mit extraniedriger Sicherheitsspannung geliefert werden, entsprechend der Markierung auf dem Gerät.
- Die maximale Betriebstemperatur des Motors beträgt +45°C. Die maximale Ladetemperatur des Akkupacks beträgt +45°C.
- Dieses Gerät enthält nicht ersetzbare Batterien.

Wichtige Installationshinweise

WARNUNG: Wichtige Sicherheitshinweise. Befolgen Sie sämtliche Hinweise, da eine fehlerhafte Installation zu ernsten Verletzungen führen kann.

- Dieser Motor kann nur mit weichen Materialen für die Antriebsteile verwendet werden.
- Gefährliche ungeschützte bewegliche Teile des Antriebs sollten mehr als 2,5m über dem Boden bzw. einer anderen Oberfläche, von der aus auf das Gerät zugegriffen werden kann, installiert werden.
- Installieren Sie das betätigende Element der Handauslösung auf einer Höhe von weniger als 1,8m.
- Das betätigende Element eines Totmannschalters sollte sich in Direktsicht des Antriebsteils befinden, aber entfernt von den beweglichen Teilen. Es sollte auf mindestens 1,5m Höhe installiert werden und nicht erreichbar für andere Personen sein.
- Die Masse und Maße der Antriebsteile sollte kompatibel sein mit dem Nenndrehmoment und der Nennbetriebszeit.
- Die festen Steuerelemente sollten nach der Installation deutlich sichtbar sein.
- Das Antriebsteil sollte kompatibel sein mit dem Nenndrehmoment (CMD-03/CM-45 0.5N.m) (CM-03 1.1N.m) (CM-05 2.0N.m) und der Nennbetriebszeit (12min).
- Minimaler Wellendurchmesser: Ø25mm.
- Der Antrieb sollte auf einer Höhe von mindestens 2,5m oberhalb des Bodens bzw. einer anderen Oberfläche, von der aus das Gerät erreicht werden kann, installiert werden
- Die allpolige Trennung muss gemäß den Verdrahtungsregeln in die feste Verkabelung integriert werden.
- Das Gerät darf nur mit Schutzkleinspannung entsprechend der Kennzeichnung auf dem Gerät betrieben werden.
- Entfernen Sie vor der Installation des Laufwerks alle nicht benötigten Kabel oder Komponenten und schalten Sie alle Geräte aus, die nicht für den Betrieb benötigt werden.

1 FCC Information für Benutzer

Dieses Produkt enthält keine durch den Benutzer zu wartenden Komponenten und darf ausschließlich mit genehmigten Antennen verwendet werden. Jegliche Änderungen oder Modifizierungen des Produkts machen sämtliche regulatorischen Zertifikate und Genehmigungen ungültig.

2 FCC Hinweis zu elektronischen Emissionen

Dieses Gerät entspricht Abschnitt 15 der FCC-Richtlinien.
Bei Betrieb müssen die folgenden zwei Bedingungen erfüllt sein:
1. Dieses Gerät darf keine schädigenden Interferenzen verursachen
2. Dieses Gerät muss jede empfangene Interferenz akzeptieren, einschließlich Interferenz, die unerwünschten Betrieb zur Folge haben könnte.

3 FCC Funkstörungserklärung

Dieses Gerät wurde getestet. Es wurde festgestellt, dass es die Begrenzungen für ein digitales Gerät der Klasse B erfüllt, wie in Abschnitt 15 der FCC Richtlinien ausgeführt. Diese Begrenzungen dienen dazu, angemessene Sicherheit gegen schädigende Interferenzen zu wahren, wenn das Gerät in einer kommerziellen Umgebung betrieben wird. Dieses Gerät erzeugt und nutzt Hochfrequenzenergie und kann dieselbe ausstrahlen. Wenn es nicht gemäß den Hinweisen Installiert und verwendet wird, kann es schädigende Interferenzen für Funkgeräte verursachen. Der Betrieb dieses Geräts in einer Wohnumgebung kann schädigende Interferenzen verursachen. In diesem Fall muss der Benutzer die Interferenz auf seine eigenen Kosten korrigieren.
Sollte das Gerät schädigende Interferenzen für Radio- oder Fernsehempfang verursachen, was durch das An- und Abschalten des Geräts festgestellt werden kann, sollte der Benutzer versuchen, die Interferenz mit einer oder mehreren der folgenden Methoden zu korrigieren:

- Richten Sie die Empfangsantennen neu aus oder platzieren Sie sie anders.
- Vergrößern Sie den Abstand zwischen dem Gerät und dem Empfänger
- Verbinden Sie das Gerät mit einer Steckdose eines anderen Stromkreises als jener, mit dem der Empfänger verbunden ist
- Bitten Sie den Händler oder einen erfahrenen Radio-/TV-Techniker um Rat

Dieses Gerät entspricht den FCC-Grenzwerten für die Strahlenbelastung, die für eine unkontrollierte Umgebung festgelegt wurden. Dieses Gerät sollte mit einem Mindestabstand von 20 cm zwischen dem Strahler und Ihrem Körper installiert und betrieben werden.

EU-Konformitätserklärung

Hiermit erklärt Coulisse, dass der Funkgerätetyp CMD-03/CM-03/CM-05/CM-45 die Richtlinie 2014/53/EU erfüllt. Der vollständige Text der EU-Konformitätserklärung ist im Internet unter folgender Adresse verfügbar: support.motionblinds.com

- Frequenzbereich: 433 MHz, HF-Leistung: -7 dBm
- Frequenzbereich BLE: 2402 - 2480 MHz, HF-Leistung: -10 dBm EIRP

Tasten und Funktionen

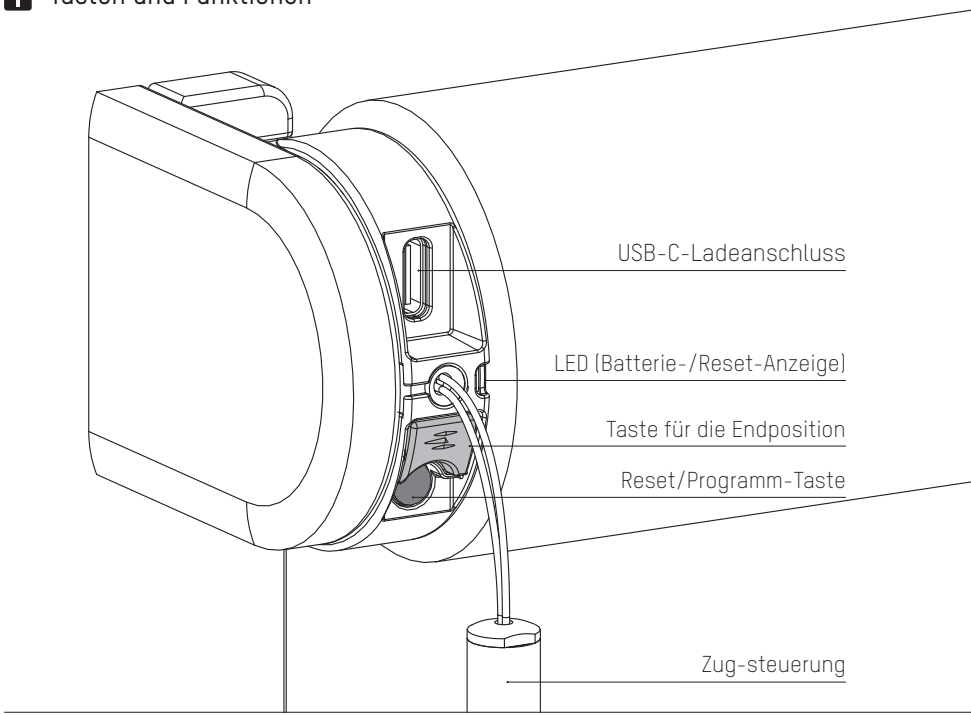

1 Ihr Rollo montieren

Montageanweisungen bei der Montage des Rollos befolgen.

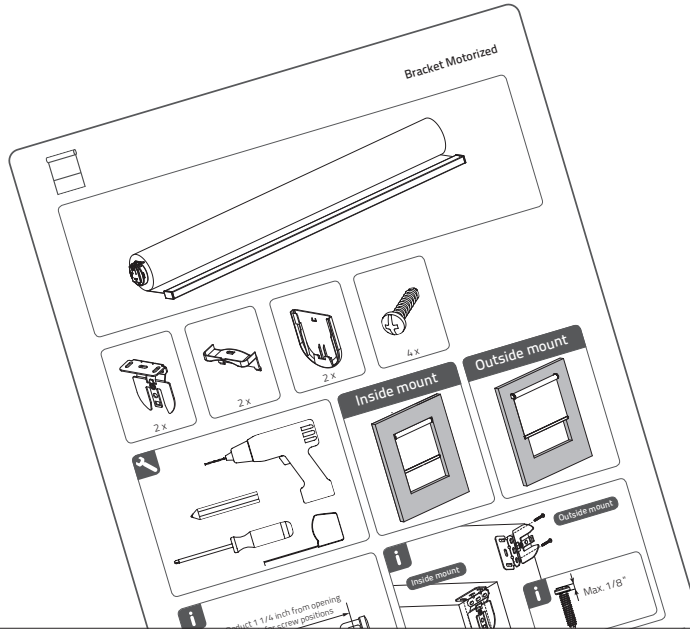

2 Rollo-Motor aktivieren

Zum Aktivieren des Rollo-Motors mit einem USB-C-Kabel an eine herkömmliche USB-C 5V-Stromversorgung anschließen. Beispielsweise an das Netzteil eines iPhones.

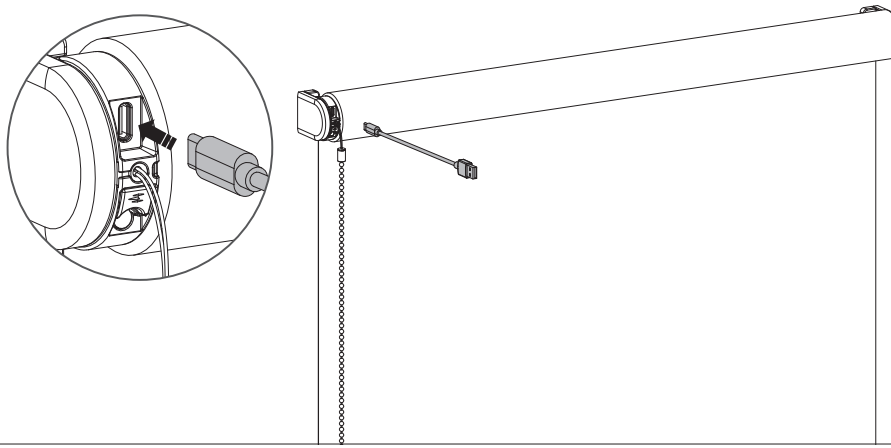

3 MotionBlinds Bluetooth-App herunterladen

MotionBlinds Bluetooth-App aus dem App Store herunterladen.

App-Store
MotionBlinds
Bluetooth-App
herunterladen
rtube.nl/red1614

Google Play
MotionBlinds
Bluetooth-App
herunterladen
rtube.nl/red1615

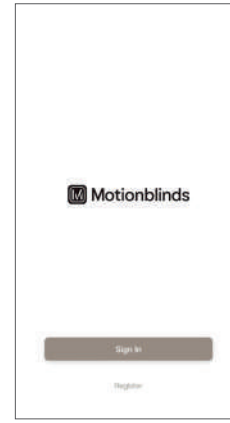

DEUTSCH

4 Rollo-Motor einstellen

MotionBlinds Bluetooth-App öffnen und auf das +-Zeichen tippen. Die App führt nun durch den Einstellungsprozess.

Die Endpositionen des Rollos, oben und unten, sind voreingestellt. Diese können in der App geändert werden.

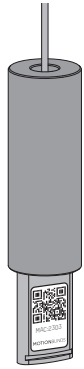

5 Ausblenden des MotionBlinds Setup-Codes

Schnurgewicht nach oben schieben und um eine Vierteldrehung drehen, um den MotionBlinds-Setup-Code im Schnurgewicht zu verstecken.

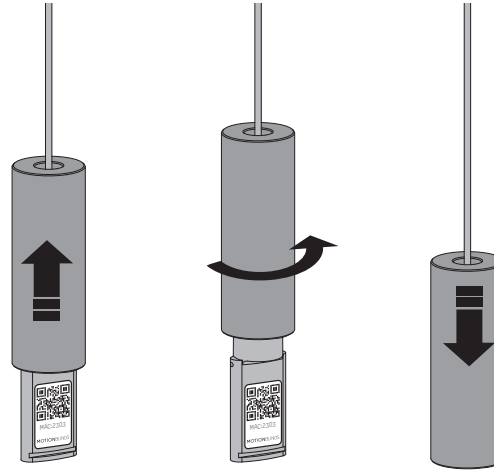

6 Einstellungen

Änderung der Rotationsrichtung:

Ist die Position des Rollos in der App entgegengesetzt zu der des Rollos, ändert man die Rotationsrichtung, indem man innerhalb einer Sekunde zweimal die Taste Endposition drückt.

Endpositionen ändern :

Wenn die Endpositionen des Rollos nicht korrekt sind, zu Einstellungen des Rollos gehen und die unterste/oberste Position ändern.

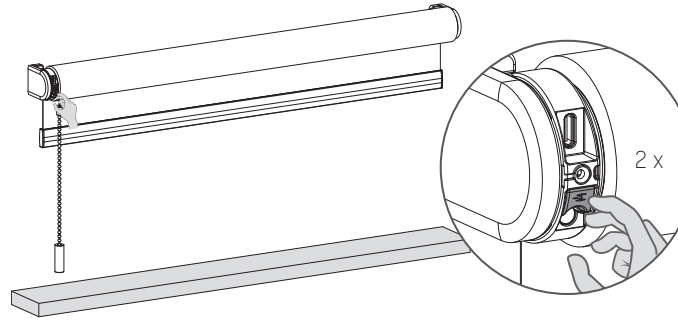

Mit einer Fernbedienung koppeln

.1 Kanal auf der Fernbedienung auswählen und die Programmiertaste am Motor betätigen, um den Programmiermodus zu aktivieren. Das Rollo beginnt mit einer stufenartigen Hoch-/Runterbewegung.

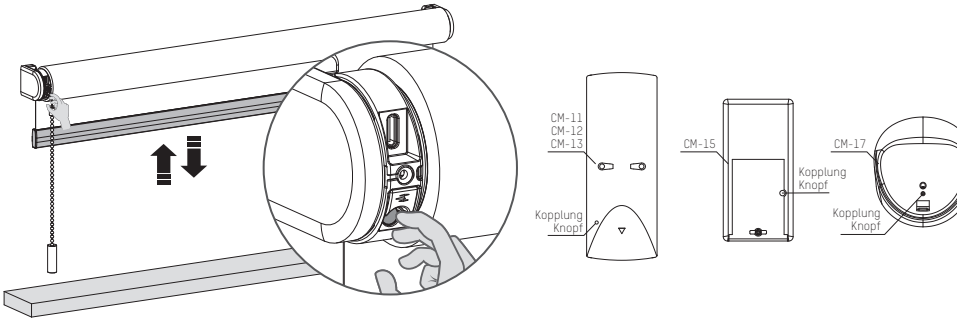

.2 Pairing-Taste an der Rückseite der Fernbedienung betätigen, um den Rollo-Motor mit dem gewählten Kanal zu koppeln. Die stufenartige Bewegung hört auf und signalisiert, dass die Fernbedienung mit dem Rollo gekoppelt wurde.

.3 Programmiertaste kurz drücken, um den Programmiermodus zu deaktivieren. Das Rollo beendet die stufenartige Bewegung und ist betriebsbereit.

Mit einer Bridge koppeln

Mit der MotionBlinds Bridge kann man weitere Optionen aktivieren, z.B. Sprachassistenten und die Möglichkeit, die Rollos zu steuern, wenn man nicht zu Hause ist.

App-Store
MotionBlinds
WLAN-App
herunterladen
rtube.nl/red981

Google Play
MotionBlinds
WLAN-App
herunterladen
rtube.nl/red982

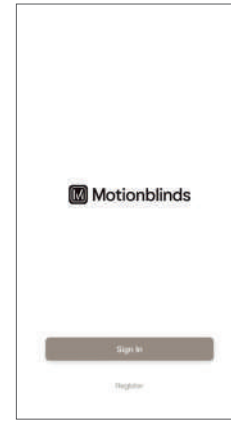

Rollo-Motor wiederaufladen

Zum Aufladen des Rollo-Motors über ein USB-C-Kabel an eine herkömmliche USB-C 5V-Stromversorgung anschließen.Beispielsweise an das Netzteil eines iPhones.

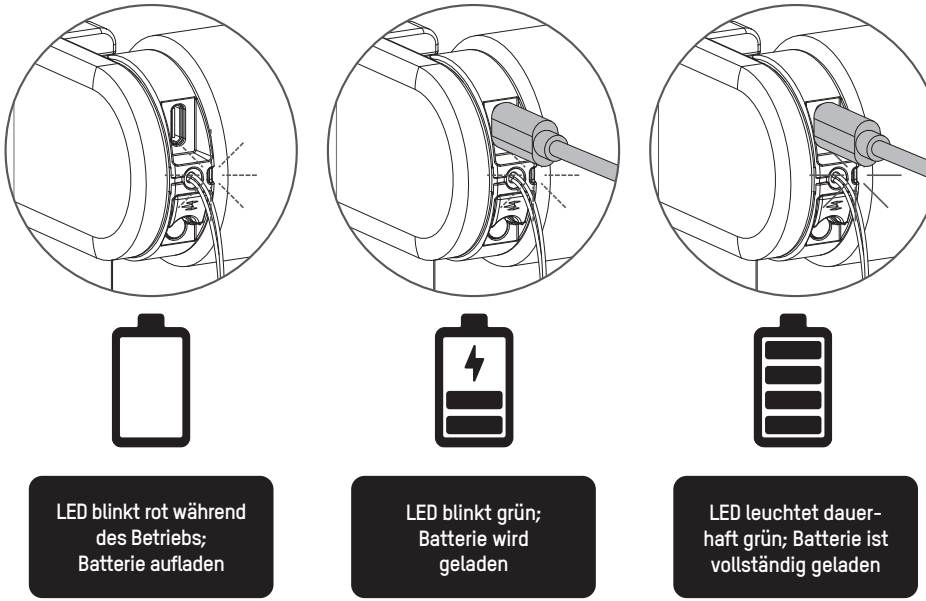

Verbindung zurücksetzen

Programmiertaste 10 Sekunden lang gedrückt halten, um die Verbindung zwischen Rollo-Motor und App zu löschen. LED leuchtet 5 Mal auf, das Rollo fährt 1 Mal hoch und runter und signalisiert, dass die Verbindung zurückgesetzt wurde. Nun kann der Rollo-Motor erneut verbunden werden.

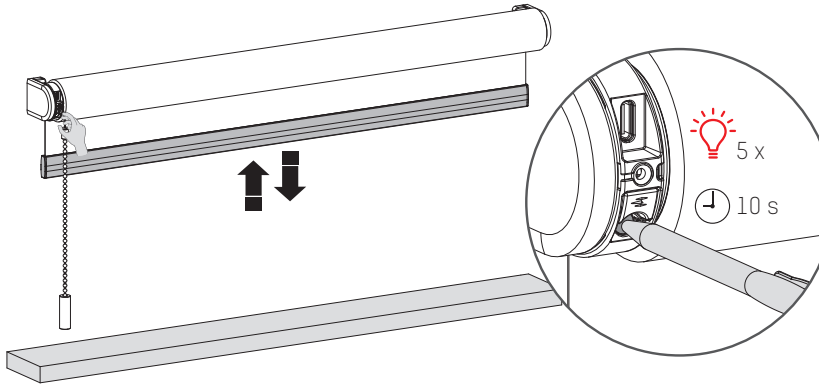

Rollo-Motor auf Werkseinstellungen zurücksetzen

Durch Zurücksetzen des Rollo-Motors werden die Endpositionen des Rollo-Motors und dessen Kopplung mit Apps und Fernbedienungen gelöscht. Programmiertaste kurz drücken, um den Programmiermodus zu aktivieren. Das Rollo beginnt mit einer stufenartigen Hoch-/Runterbewegung. Reset-/Programmiertaste mindestens 20 Sekunden lang gedrückt halten, um den Rollo-Motor zurückzusetzen. Das Rollo unterbricht die stufenartige Bewegung zwei Mal. Nach der zweiten Unterbrechung macht das Rollo noch eine stufenartige Bewegung, um die Zurücksetzung auf Werkseinstellungen zu bestätigen.

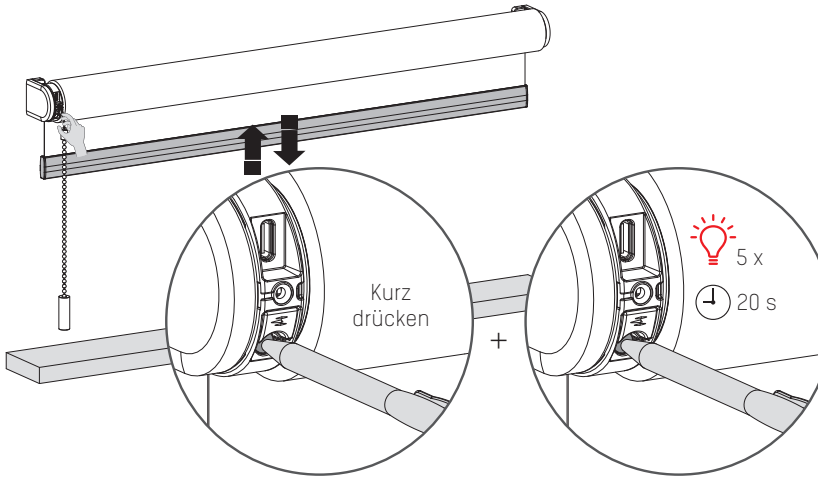

Mehr Informationen

Bitte scannen Sie den unten stehenden QR-Code, um die vollständige Anleitung mit mehr Informationen und weiteren Optionen zu sehen.

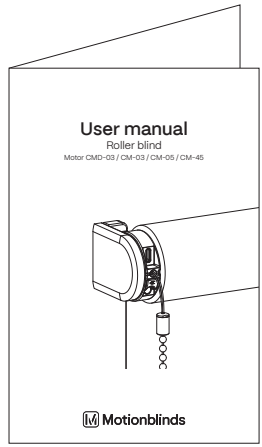

Anleitung
rtube.nl/red1622

⚠ AVERTISSEMENT

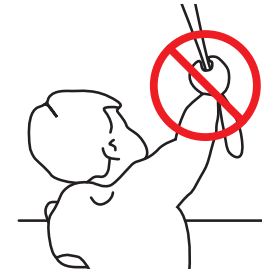

Lisez attentivement les instructions avant d'assembler et d'utiliser le produit.
Le montage peut être effectué par des non professionnels.
Usage intérieur uniquement

- Des cas d'étranglements dus aux boucles dans les cordons de hissage, chaînes, bandes et cordons intérieurs servant à actionner le produit ont déjà été observés chez de jeunes enfants.
- Pour éviter les étranglements et enchevêtrements, tenez les cordons hors de portée des jeunes enfants. Les cordons peuvent s'enrouler autour du cou des enfants.
- Des cordons peuvent s'enrouler autour du cou d'un enfant.
- Déplacez les lits, les berceaux et les meubles des revetements de stores à cordons des couvre-fenêtres.
- Ne nouez pas les cordons entre eux.
- Assurez-vous que les cordons ne soient pas emmêlés et qu'ils ne forment pas de boucle.

Nettoyage

Suivez les règles générales suivantes lors du nettoyage de la partie extérieure de l'appareil et de ses composants:

- Utilisez un chiffon non pelucheux, doux et humide. Veillez à ne pas laisser pénétrer d'humidité dans les ouvertures.
- N'utilisez pas d'aérosols, de solvants, d'alcool ou de produits abrasifs.

Entretien et assistance

Ne procédez pas aux réparations vous-même. Ne tentez pas d'ouvrir ou de démonter l'appareil. Vous risquez de vous exposer à une décharge électrique et d'annuler la garantie limitée. Les pièces incluses ne peuvent faire l'objet d'aucun entretien par l'utilisateur.

Obtention du service de garantie

Commencez par suivre les conseils du présent livret, puis rendez-vous chez votre revendeur local. Si le produit est endommagé ou ne fonctionne pas correctement, rendez-vous chez votre revendeur local pour connaître la procédure d'obtention du service de garantie.

Recycler

Ce symbole indique que ce produit ne doit pas être jeté avec les déchets ménagers ordinaires et ce, dans toute l'UE. L'élimination incontrôlée des déchets pouvant porter préjudice à l'environnement ou à la santé humaine, veuillez le recycler de façon responsable, ce qui contribuera à la réutilisation durable de ressources. Pour renvoyer votre ancien appareil, veuillez utiliser les systèmes de traitement et de collecte ou contacter le détaillant qui vous a vendu le produit. Il sera en mesure de procéder au recyclage du produit en toute sécurité.

IP 20

Intertek 5011728

Conforms to UL Std. 325

Instructions de sécurité importantes

AVERTISSEMENT : pour réduire le risque de blessure grave ou de mort. Pour la sécurité des personnes, il est important de suivre ces instructions. Conservez ces instructions.

- Lisez et suivez toutes les instructions d'installation.
- Cet appareil peut être utilisé par des enfants âgés de 8 ans et plus et par des personnes aux capacités physiques ou mentales réduites ou manquant d'expérience et de connaissances si elles sont sous surveillance ou si elles ont reçu des instructions relatives à l'utilisation sécurisée de l'appareil et si elles comprennent les dangers impliqués. Les enfants ne doivent pas jouer avec l'appareil. Le nettoyage et l'entretien ne doivent pas être effectués par des enfants sans surveillance.
- Ne laissez pas les enfants jouer avec des contrôles fixes. Conservez les télécommandes hors de la portée des enfants.
- Examinez fréquemment l'installation pour déceler des déséquilibres et des signes d'usure ou de dommages aux câbles et aux ressorts. Ne l'utilisez pas si une réparation ou un ajustement est nécessaire.
- Ce manuel d'instructions est également disponible sur le site Web.
- La transmission doit être déconnectée de sa source d'alimentation pendant le nettoyage, la maintenance et le remplacement des pièces.
- Le niveau de pression acoustique d'émission pondéré A de la transmission est égal ou inférieur à 70 dB (A).
- Usage intérieur et domestique seulement.
- Examinez fréquemment l'installation pour déceler des déséquilibres et des signes d'usure ou de dommages aux câbles et aux ressorts. Ne l'utilisez pas si une réparation ou un ajustement est nécessaire.
- Déconnectez la transmission de l'alimentation ou coupez les commandes automatiques lorsque des travaux de maintenance, tels que le nettoyage des vitres, sont effectués à proximité.
- Lors de l'utilisation d'un commutateur de décalage, assurez-vous que les autres personnes se tiennent à l'écart.
- Ne l'utilisez pas lorsque des opérations de maintenance, telles que le nettoyage des vitres, sont effectuées à proximité.
- Le moteur tubulaire doit uniquement être alimenté à très basse tension de sécurité correspondant au marquage sur l'appareil.
- La température maximale de fonctionnement du moteur est de +45°C. La température maximale de charge du bloc de batteries est de +45°C.
- Cet appareil contient des piles non remplaçables.

Instructions d'installation importantes

AVERTISSEMENT : instructions de sécurité importantes. Suivez toutes les instructions, car une installation incorrecte peut entraîner des blessures graves.

- Ce moteur ne peut être utilisé qu'avec un matériau souple pour les pièces entraînées.
- Les parties mobiles dangereuses non protégées du variateur doivent être installées à plus de 2,5 m au-dessus du sol ou à un autre niveau pouvant en permettre l'accès.
- Installez l'élément d'actionnement d'un déclencheur manuel à une hauteur inférieure à 1,8 m.
- L'élément d'actionnement d'un commutateur de rappel doit être situé à la vue directe de la partie entraînée mais à l'écart des parties mobiles. Il doit être installé à une hauteur minimale de 1,5 m et ne doit pas être accessible au public.
- La masse et la dimension de la partie entraînée doivent être compatibles avec le couple nominal et le temps de fonctionnement nominal.
- Les contrôles fixes doivent être clairement visibles après l'installation.
- La partie entraînée doit être compatible avec le couple nominal (CMD-03/CM-45 0.5N.m) (CM-03 1.1N.m) (CM-05 2.0N.m) et le temps de fonctionnement nominal (12min).
- Diamètre minimum du tube : Ø25mm.
- Le variateur est destiné à être installé à une hauteur d'au moins 2,5 m au-dessus du sol ou d'une autre niveau d'accès.
- La déconnexion de tous les pôles doit être incorporée dans le câblage fixe conformément aux règles de câblage.

1 Informations FCC à l'utilisateur

Ce produit ne contient aucun composant réparable par l'utilisateur et ne doit être utilisé qu'avec des antennes agréées. Tout changement ou modification de produit annulera toutes les certifications et approbations réglementaires applicables.

2 Avis d'émission électroniques de la FCC

Cet appareil est conforme à la partie 15 du règlement de la FCC.
Son utilisation est soumise aux deux conditions suivantes :
1. Cet appareil ne doit causer aucune interférence nuisible
2. Cet appareil doit accepter toute interférence reçue, y compris des interférences qui peuvent provoquer un fonctionnement non désiré.

3 Déclaration d'interférence des fréquences radio de la FCC

Cet équipement a été testé et déclaré conforme aux limites d'un dispositif numérique de classe B, conformément à la Partie 15 des règles de la FCC. Ces limites sont conçues pour fournir une protection raisonnable contre les interférences nuisibles lorsque l'équipement est utilisé dans un environnement commercial. Cet équipement génère, utilise et peut émettre de l'énergie de fréquence radio et, s'il n'est pas installé et utilisé conformément aux instructions, il peut causer des interférences nuisibles aux communications radio. Le fonctionnement de cet équipement dans une zone résidentielle peut générer des interférences préjudiciables, auquel cas il appartiendra à l'utilisateur de corriger les interférences à ses frais. Si cet équipement provoque effectivement une interférence préjudiciable à la réception radio ou télévisuelle, ce qui peut être établi en éteignant et en rallumant l'équipement, l'utilisateur est invité à tenter de corriger l'interférence par une ou plusieurs des mesures suivantes :

- Réorienter ou repositionner l'antenne de réception
- Augmenter la distance entre l'équipement et le récepteur
- Connecter l'équipement à une prise sur un circuit différent de celui auquel le récepteur est connecté
- Consulter le revendeur ou un technicien radio/ télévision expérimenté pour obtenir de l'aide

Cet appareil est conforme aux limites d'exposition aux radiations fixées par la FCC pour un environnement non contrôlé. Cet appareil doit être installé et utilisé avec une distance minimale de 20 cm entre le radiateur et votre corps.

Déclaration UE

Par la présente, Coulisse déclare que l'équipement radio de type CMD-03/CM-03/CM-05 est conforme à la directive 2014/53/UE.
Le texte intégral de la déclaration de conformité UE est disponible à l'adresse Internet suivante : support.motionblinds.com

- Gamme de fréquences: 433 MHz, Puissance RF: -7 dBm
- Gamme de fréquences BLE: 2402 - 2480 MHz, Puissance RF: -10 dBm EIRP

Boutons et fonctions

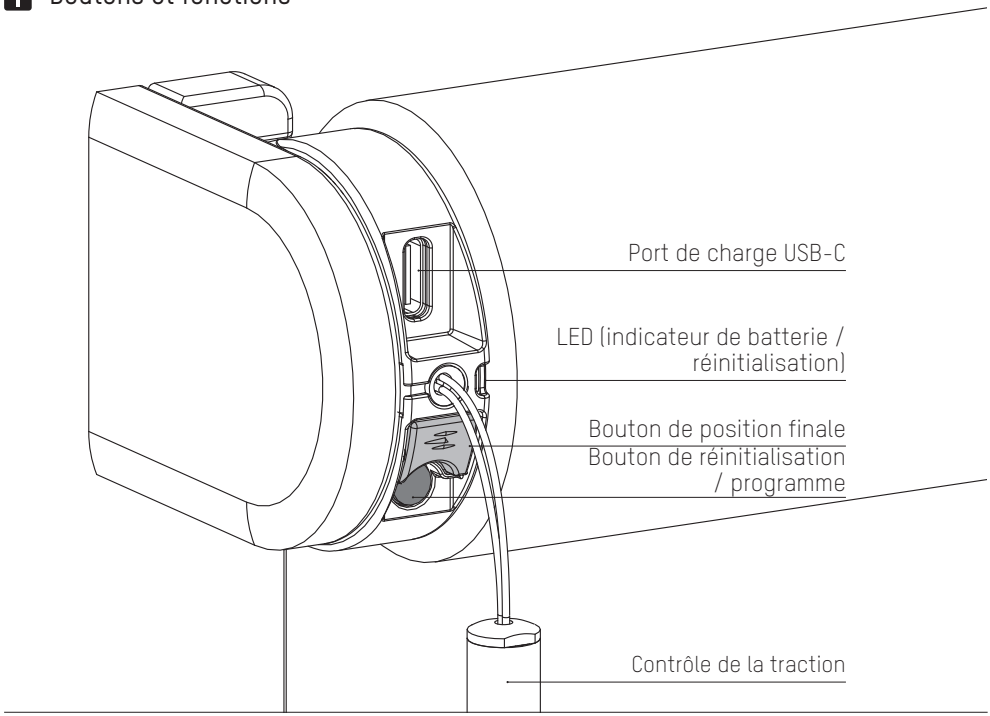

1 Installez le store

Suivez les étapes des instructions d'installation pour installer le store.

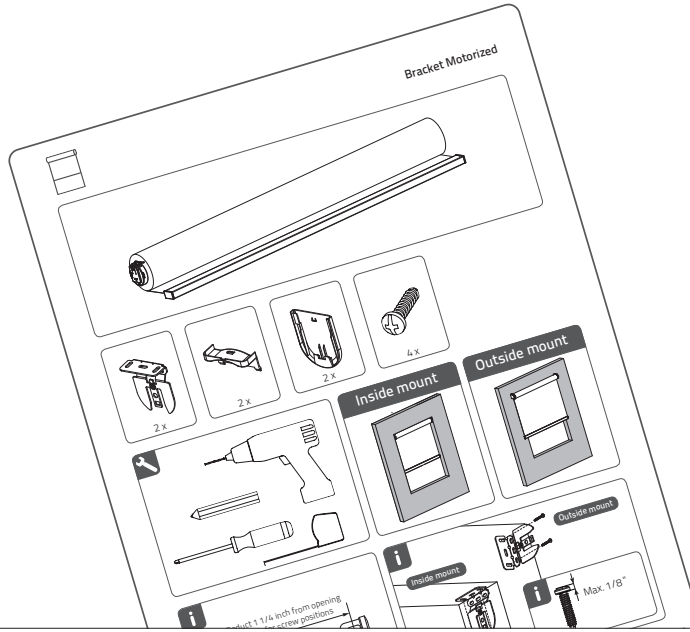

2 Activez le store

Pour activer le store, connectez-le à une alimentation standard USB-C 5V via un câble USB-C.
Il peut s'agir de l'adaptateur d'alimentation de votre iPhone, par exemple.

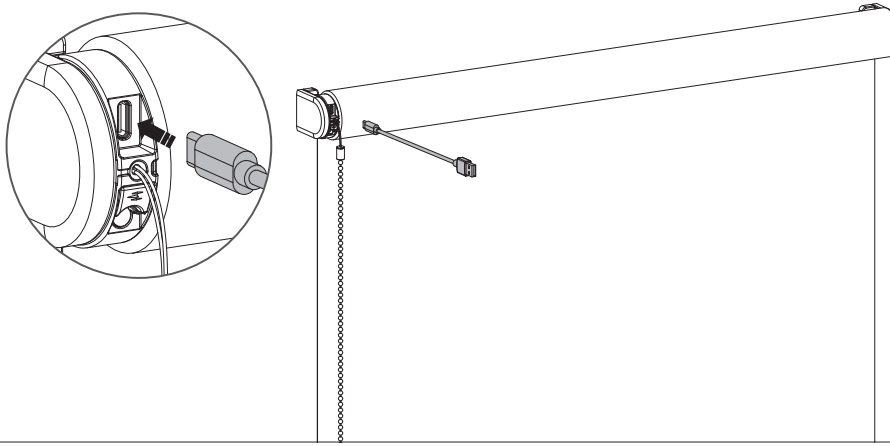

3 Téléchargez l'application Bluetooth MotionBlinds

Téléchargez l'application Bluetooth MotionBlinds sur l'App Store.

App Store
Téléchargez
l'application
MotionBlinds Bluetooth
rtube.nl/red1614

Google Play
Téléchargez
l'application
MotionBlinds Bluetooth
rtube.nl/red1615

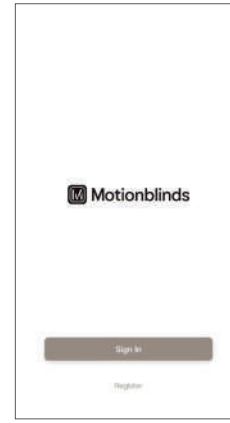

FRANÇAIS

4 Configurez le store

Ouvrez l'application Bluetooth MotionBlinds et appuyez sur le signe +. L'application va maintenant vous guider dans le processus de configuration.

Les positions finales du store, haut et bas, sont préprogrammées. Celles-ci peuvent être ajustées dans l'application.

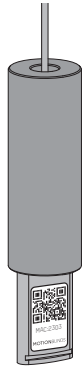

5 Cachez le code de configuration de MotionBlinds

Faites glisser la pampille vers le haut et tournez-le d'un quart de tour pour cacher le code de configuration de MotionBlinds dans la pampille.

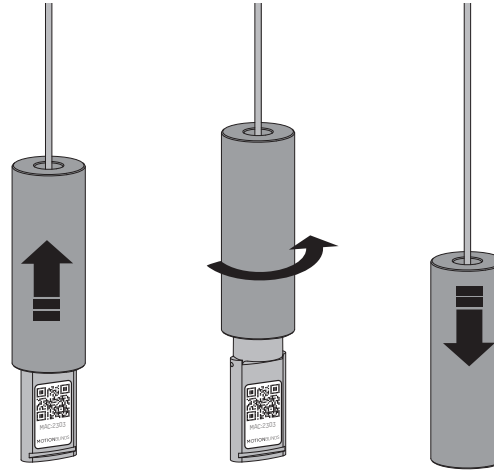

6 Ajustements

Vérifiez le sens de rotation :
Si la position du store dans l'application est opposée à votre store, changez le sens de rotation en appuyant deux fois en une seconde sur le bouton Position finale.

Modifier les positions finales :
Si les positions finales du store sont incorrectes, veuillez ouvrir les réglages du store et ajuster la position basse / haute.

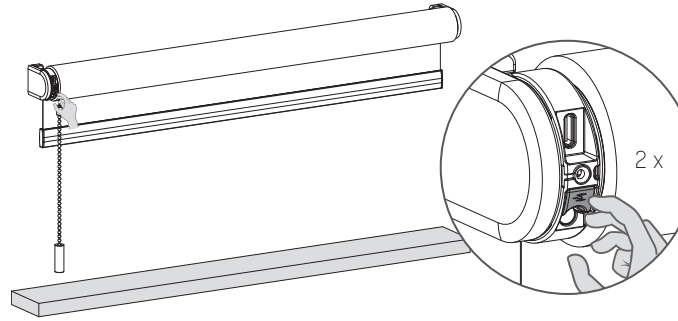

Associez une télécommande

.1 Sélectionnez un canal sur la télécommande et appuyez sur le bouton programme du moteur pour activer le mode programme. Le store va commencer à monter et descendre.

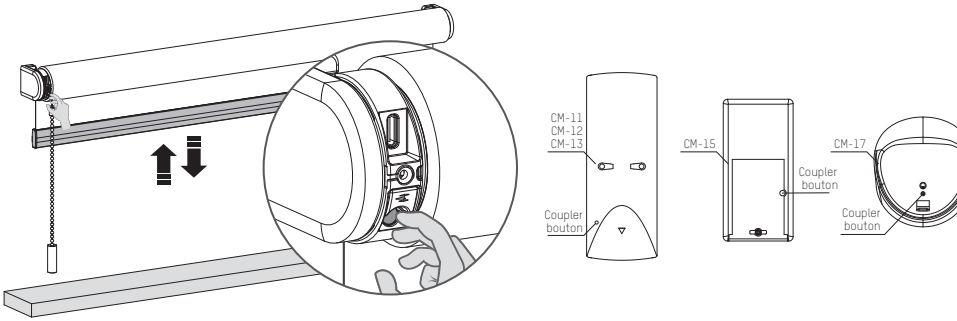

.2 Appuyez sur le bouton d'appairage à l'arrière de la télécommande pour associer le store à le canal sélectionnée. Le store s'arrête brièvement d'avancer, indiquant que la télécommande a été associée au store.

.3 Appuyez brièvement sur le bouton programme pour désactiver le mode programme. Le store s'arrête d'avancer et peut être actionné.

FRANÇAIS

Associer avec une passerelle

Avec la passerelle MotionBlinds, vous pouvez débloquer davantage d'options, comme les assistants vocaux et la possibilité de contrôler vos stores lorsque vous n'êtes pas chez vous.

App Store
Téléchargez
l'application
MotionBlinds Wi-Fi app
rtube.nl/red981

Google Play
Téléchargez
l'application
MotionBlinds Wi-Fi app
rtube.nl/red982

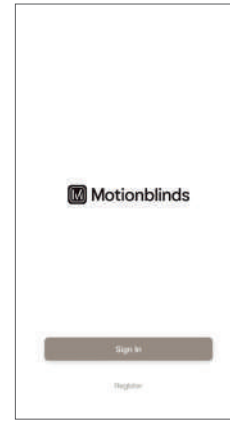

Recharger les stores

Pour charger le store, connectez-le à une alimentation standard USB-C 5V via un câble USB-C. Il peut s'agir de l'adaptateur d'alimentation de votre iPhone, par exemple.

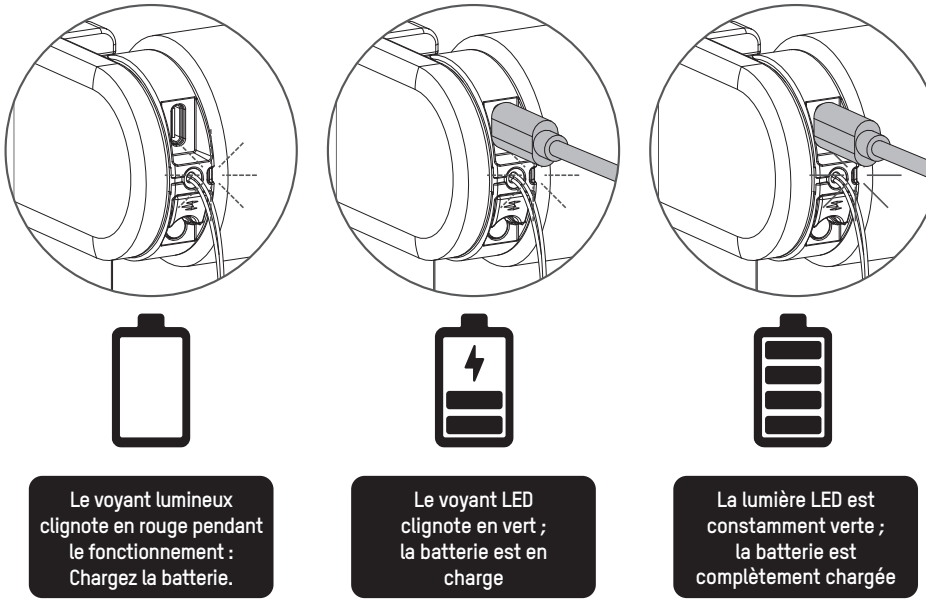

Réinitialiser la connexion

Maintenez le bouton programme appuyé pendant 10 secondes pour supprimer la connexion entre le store et l'application. La LED s'allume 5 fois et le store monte et descend 1 fois pour indiquer que la connexion est réinitialisée. Maintenant, le store peut être reconnecté.

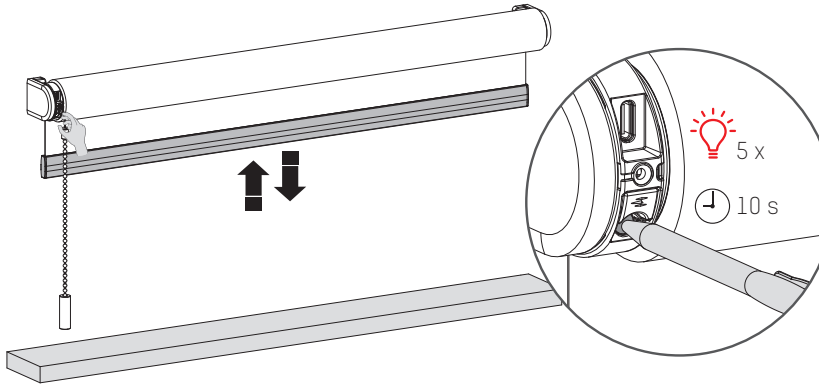

Réinitialiser le store

La réinitialisation du store entraîne la suppression des positions finales et des connexions du store avec les applications et les télécommandes. Appuyez brièvement sur le bouton programme pour désactiver le mode programme. Le store commence à monter et descendre. Maintenez le bouton de réinitialisation / programme pendant au moins 20 secondes pour réinitialiser le store. Le store cessera d'avancer deux fois. Après le deuxième arrêt, le store fera un pas supplémentaire pour indiquer qu'il a été réinitialisé.

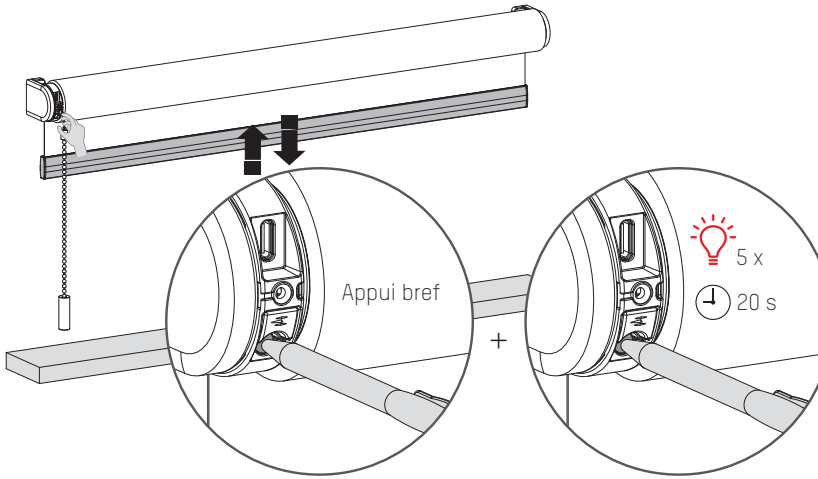

Plus d'informations

Veuillez scanner le code QR ci-dessous pour afficher le manuel d'utilisation complet avec plus d'informations et des options avancées.

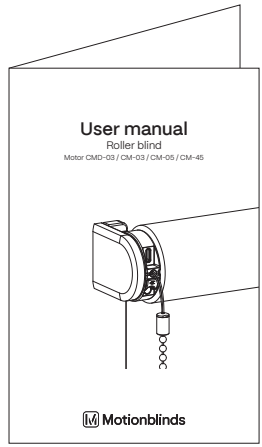

Manuel de l'utilisateur
rtube.nl/red1622

⚠ WAARSCHUWING

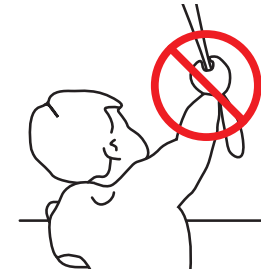

Lees deze handleiding aandachtig alvorens het product te monteren en te gebruiken. De montage kan worden uitgevoerd door niet-professionals. Alleen voor gebruik binnenshuis.

- Kleine kinderen kunnen verstrikt raken en stikken in lussen van trekkoorden, kettingen, linten en trekkoorden in het product zelf waarmee het product wordt bediend.
- Houd alle koorden buiten het bereik van kleine kinderen om wurging en verstrikking te voorkomen.
- Kinderen kunnen met hun nek in een koord verstrikt raken.
- Plaats bedden, kinderbedjes en meubilair niet in de buurt van koorden van raambekleding.
- Knoop koorden niet aan elkaar vast.
- Let erop dat koorden niet in elkaar draaien en een lus vormen.

Reiniging

Volg de algemene regels voor het reinigen van het apparaat en de onderdelen:

- Gebruik een zachte, pluisvrije, licht vochtige doek. Voorkom dat er vocht in de openingen komt.
- Gebruik geen sprays, oplosmiddelen, alcohol of schurende middelen.

Service & Ondersteuning

Voer zelf geen reparaties uit. Probeer het apparaat niet te open of te demonteren. Gevaar voor elektrische schokken en het vervallen van de garantie. Bevat geen door de gebruiker te vervangen onderdelen.

Garantie

Volg altijd eerst de instructie in deze handleiding voordat u naar uw dealer gaat. Als het apparaat defect lijkt of niet goed functioneert ga dan naar uw dealer voor garantie.

Recycle

Dit icoon geeft aan dat dit product niet samen met andere huishoudelijke apparaten mag worden weggegooid in de EU. Om mogelijke schade aan het milieu of de menselijke gezondheid te voorkomen, moet het op verantwoorde wijze worden gerecycled om duurzaam hergebruik van materiële hulpbronnen te bevorderen. Om uw gebruikte apparaat te retourneren, gebruikt u het retour- en verzamelsysteem of neemt u contact op met de retailer waar het product is gekocht. Zij kunnen dit product meenemen voor milieuveilige recycling.

IP 20

III

Intertek 5011728

Conforms to UL Std. 325

Belangrijke veiligheidsinstructies

WAARSCHUWING: Om het risico op ernstige verwondingen of op de dood te verminderen is het belangrijk voor de veiligheid van personen
om deze instructies te volgen. Bewaar deze instructies.

- Lees alle installatie-instructies en volg ze op.
- Dit apparaat kan worden gebruikt door kinderen vanaf 8 jaar, door personen met lichamelijke, zintuiglijke of verstandelijke beperkingen en door personen zonder ervaring en kennis, mits er sprake is van toezicht of van instructies over het veilige gebruik van het apparaat en mits ze de mogelijke gevaren van het gebruik ervan hebben begrepen. Laat kinderen niet met het apparaat spelen. Laat kinderen het apparaat niet zonder toezicht schoonmaken en onderhouden.
- Laat de kinderen niet spelen met vaste bedieningselementen. Houd de afstandsbediening buiten bereik van kinderen.
- Controleer regelmatig of de installatie niet uit balans is en of er sporen zijn van slijtage of schade aan kabels en veren. Gebruik het product niet als er reparatie of aanpassing nodig is.
- Deze handleiding is ook online beschikbaar.
- De aandrijving moet van de voedingsbron worden losgekoppeld tijdens het vervangen van onderdelen, schoonmaken en onderhouden.
- Het A-gewogen geluidsdrukniveau in de oren van de gebruiker is gelijk aan of minder dan 70 dB(A).
- Alleen voor gebruik binnenshuis en in huishoudelijke omgevingen.
- Koppel de aandrijving los van de voeding of schakel de automatische bediening uit wanneer er onderhoudswerkzaamheden in de omgeving worden uitgevoerd, zoals tijdens het wassen van ramen.
- Zorg dat er geen andere personen in de buurt zijn als u een dodemansschakelaar gebruikt.
- Bedien het product niet wanneer er onderhoudswerkzaamheden in de buurt worden uitgevoerd, zoals het wassen van ramen.
- De buismotor mag alleen werken met een veilige, extra lage spanning die overeenkomt met de markering op het apparaat.
- De maximale bedrijfstemperatuur van de motor is +45°C. De maximale oplaadtemperatuur van de accu is +45°C.
- Dit apparaat bevat accu's die niet kunnen worden vervangen.

Belangrijke installatie-instructie

WAARSCHUWING: Belangrijke veiligheidsinstructies. Volg alle instructies; onjuiste installatie kan tot ernstig letsel leiden.

- Deze motor kan alleen worden gebruikt met zacht materiaal voor aangedreven onderdelen.
- Gevaarlijke onbeschermde bewegende onderdelen van de aandrijving moeten hoger dan 2,5m boven de vloer of andere vlakke ondergrond die er toegang toe biedt worden geïnstalleerd.
- Installeer het bewegende deel van een handmatige vrijgave minder dan 1,8 m hoog.
- Het bewegende deel van een dodemansschakelaar moet binnen het zicht van het aangedreven onderdeel maar uit de buurt van bewegende onderdelen worden geplaatst. Het moet op een minimale hoogte van 1,5 m worden geïnstalleerd en ontoegankelijk zijn voor het publiek.
- De massa en dimensie van het aangedreven onderdeel moeten compatibel zijn met het nominale vermogen en de nominale bedrijfstijd.
- Vaste bedieningsonderdelen moeten na de installatie duidelijk zichtbaar zijn.
- Het aangedreven deel moet compatibel zijn met het nominale vermogen (CMD-03/CM-45 0.5N.m) (CM-03 1.1N.m) (CM-05 2.0N.m) en de nominale bedrijfstijd (12 min.).
- Minimale buisdiameter: Ø 25 mm.
- De aandrijving is bedoeld om te worden geïnstalleerd op een hoogte van minimaal 2,5m boven de vloer of een andere ondergrond die toegang biedt.
- De ontkoppeling van alle polen moet in de vaste bedrading worden verwerkt volgens de bedradingsregels.
- De batterij moet uit het apparaat worden verwijderd voor het apparaat wordt gesloopt. Voor de batterij verwijderd kan worden, moet het apparaat worden losgekoppeld van het stroomnet. Gooi de batterij niet weg, maar lever deze in bij de daarvoor bedoelde inleverpunten.

1 FCC-informatie voor de gebruiker

Dit product bevat geen onderdelen die door de gebruiker kunnen worden gerepareerd en mag alleen worden gebruikt met goedgekeurde antennes. Wijzigingen of aanpassingen aan het product zorgen dat wettelijke certificeringen en goedkeuringen die van toepassing zijn ongeldig worden.

2 FCC-kennisgevingen inzake elektronische emissies

Dit apparaat voldoet aan deel 15 van de FCC-regels. Op het gebruik zijn de volgende twee voorwaarden van toepassing:

1. Dit apparaat mag geen schadelijke storingen veroorzaken;
2. Dit apparaat moet bestand zijn tegen alle storingen die worden ontvangen, inclusief storingen die een ongewenste werking kunnen veroorzaken.

3 FCC-verklaring inzake storingen door radiofrequentie

Deze apparatuur is getest en voldoet aan de beperkingen voor digitale apparaten van Klasse B, zoals beschreven in deel 15 van de FCC-regels. Deze limieten zijn opgesteld om redelijke bescherming te bieden tegen schadelijke storing wanneer de apparatuur in een bedrijfsomgeving wordt bediend. Deze apparatuur genereert en
gebruikt radiofrequentie-energie en kan deze energie uitstralen; als de apparatuur niet wordt geïnstalleerd en gebruikt volgens de instructies, kan deze schadelijke storingen in de radiocommunicatie veroorzaken.
Gebruik van dit apparaat in een woonomgeving kan mogelijk schadelijke storing veroorzaken. In dat geval is de gebruiker verplicht om de storing voor eigen rekening te verhelpen.
Als dit apparaat schadelijke storing aan radiocommunicatie veroorzaakt (wat kan worden vastgesteld door de apparatuur uit en aan te zetten), dan wordt de gebruiker aangemoedigd om de storing te verhelpen door een van de volgende maatregelen uit te voeren:

- Verstel of verplaats de ontvangstantenne;
- Vergroot de afstand tussen de apparatuur en de ontvanger;
- Sluit de apparatuur op een stopcontact aan dat zich in een ander circuit bevindt dan het stopcontact van de ontvanger;
- Raadpleeg de leverancier of een ervaren radio-/tv-monteur voor hulp.

Dit apparaat voldoet aan de stralings blootstellingslimieten van de FCC voor een ongecontroleerde omgeving. Dit toestel dient geïnstalleerd en gebruikt te worden met een minimale afstand van 20 cm tussen de straler en uw lichaam.

EU verklaring

Hierbij verklaart Coulisse dat de radioapparatuur type CMD-03/CM-03/CM-05 voldoet aan richtlijn 2014/53/EU. De volledige EU-conformiteitsverklaring is beschikbaar op support.motionblinds.com

- Frequentiebereik: 433 MHz, RF-vermogen: -7 dBm
- Frequentiebereik BLE: 2402 - 2480 MHz, RF-vermogen: -10 dBm EIRP

Knoppen en functies

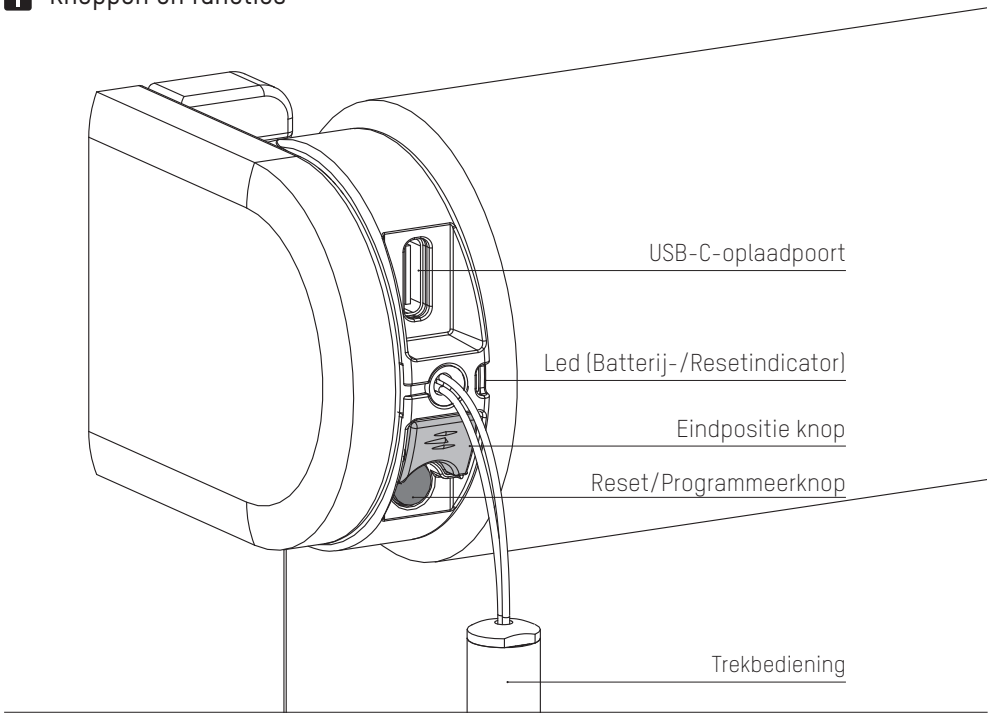

1 Installeer de raambekleding

Volg de stappen in de installatiehandleiding om de raambekleding te installeren.

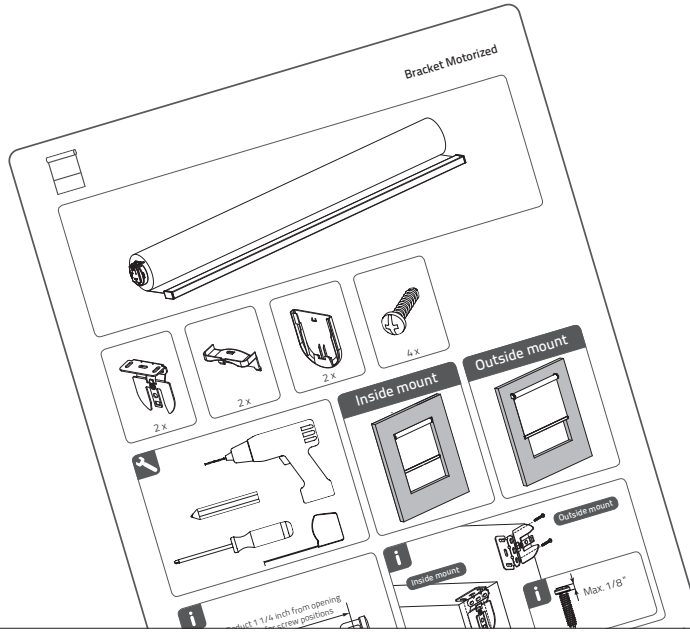

2 Activeer de raambekleding

Om de raambekleding te activeren, sluit u deze raambekleding aan op een standaard USB-C 5V-voeding via een USB-C-kabel. Bijvoorbeeld via de voedingsadapter van uw iPhone.

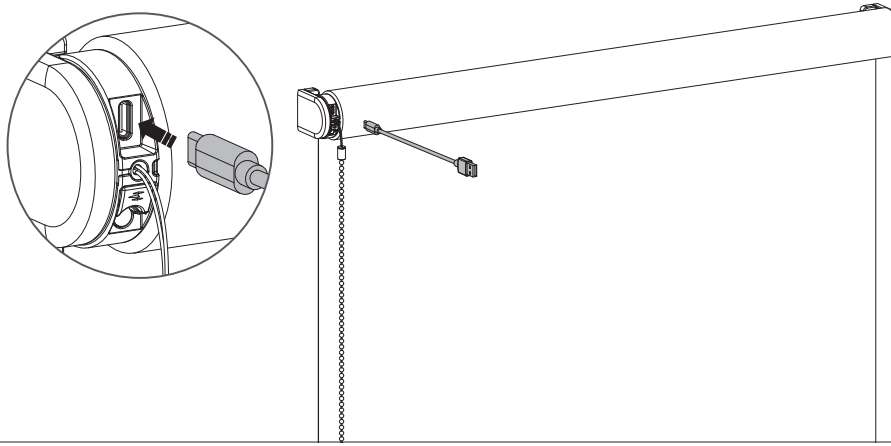

3 Download de MotionBlinds Bluetooth-app

Download de MotionBlinds Bluetooth-app van de App Store.

App Store
Download de
MotionBlinds
Bluetooth-app
rtube.nl/red1614

Google Play
Download de
MotionBlinds
Bluetooth app
rtube.nl/red1615

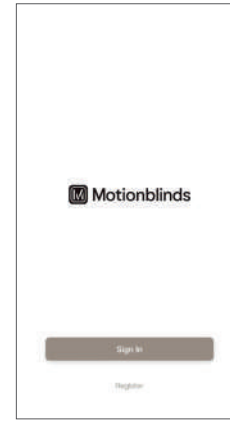

4 Stel de raambekleding in

Open de MotionBlinds bluetooth-app en tik op het + teken. De app leidt u nu door het installatieproces.

De eindposities van de raambekleding, boven en onder, zijn voorgeprogrammeerd. Deze eindposities kunnen in de app worden aangepast.

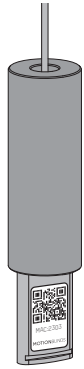

5 Verberg de MotionBlinds Setup Code

Schuif het koordgewicht omhoog en draai het een kwartslag om de MotionBlinds Setup Code in het koordgewicht te verbergen.

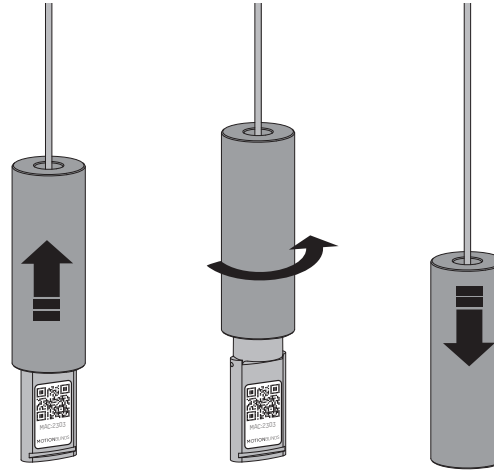

6 Aanpassingen

Verander de draairichting:

Als in de app de positie van de raambekleding tegenovergesteld is aan die van de raambekleding zelf, verander dan de draairichting door de knop Eindpositie binnen een seconde twee keer in te drukken.

Verander eindposities:

Als de eindposities van de raambekleding onjuist zijn, open dan de instellingen van de raambekleding en pas de boven- en onderpositie aan.

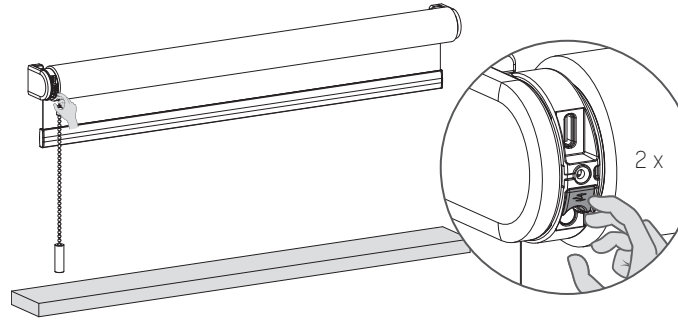

Koppel een afstandsbediening

.1 Selecteer een kanaal op de afstandsbediening en druk op de knop programmeren op de motor om de programmeermodus te activeren. De raambekleding begint op en neer te bewegen.

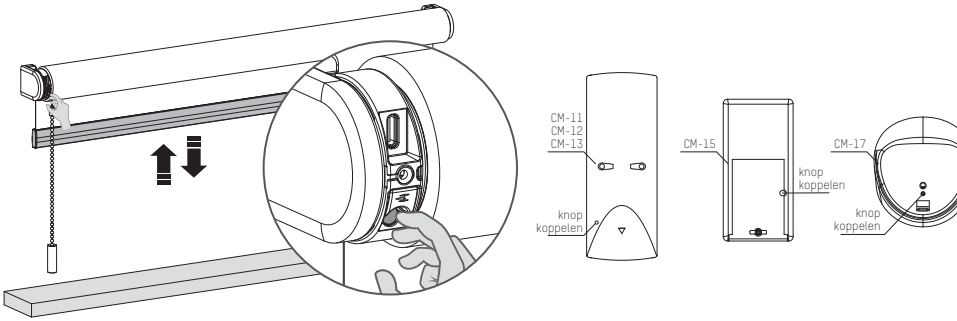

.2 Druk op de koppelingsknop op de achterkant van de afstandsbediening om de raambekleding aan het gewenste kanaal te koppelen. De raambekleding stopt even met bewegingen maken om aan te geven dat de afstandsbediening aan de raambekleding is gekoppeld.

.3 Druk kort op de knop programmeren om de programmeermodus uit te schakelen. De raambekleding stopt met bewegingen maken en kan worden bediend.

Koppel een bridge

Met de MotionBlinds bridge kunt u meer opties ontgrendelen, zoals spraakassistenten en de mogelijkheid om uw raambekleding te bedienen wanneer u niet thuis bent.

App Store
Download de
MotionBlinds
WiFi-app
rtube.nl/red981

Google Play
Download de
MotionBlinds
WiFi-app
rtube.nl/red982

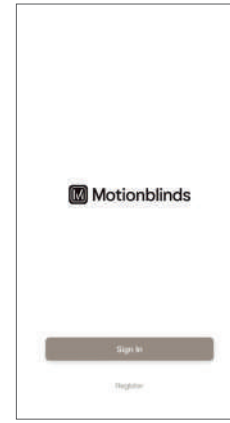

Laad de raambekleding op

Om de raambekleding op te laden, sluit u deze raambekleding aan op een standaard USB-C 5V-voeding via een USB-C-kabel.Bijvoorbeeld via de voedingsadapter van uw iPhone.

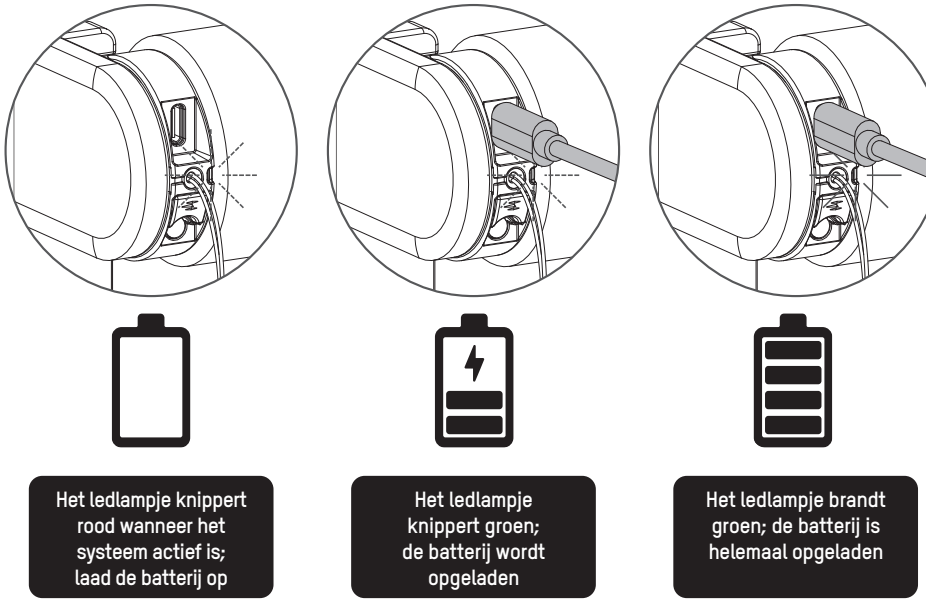

Reset de verbinding

Houd de knop programmeren 10 seconden ingedrukt om de verbinding tussen de raambekleding en de app te wissen. Het ledlampje licht 5 keer op en de raambekleding gaat 1 keer op en neer om aan te geven dat de verbinding is hersteld. De raambekleding kan nu opnieuw worden verbonden.

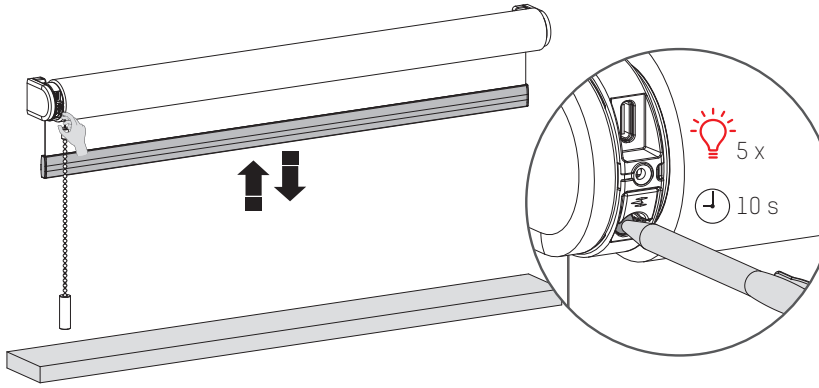

Reset de raambekleding

Het opnieuw instellen van de raambekleding heeft tot gevolg dat de eindposities en verbindingen van de raambekleding met apps en afstandsbedieningen worden gewist. Druk kort op de knop programmeren om de programmeermodus te activeren. De raambekleding begint op en neer te bewegen. Houd de reset-/programmeerknop minimaal 20 seconden ingedrukt om de raambekleding opnieuw in te stellen. De raambekleding stopt twee keer met bewegingen maken. Na de tweede stop beweegt de raambekleding nog een keer om aan te geven dat de raambekleding opnieuw is ingesteld.

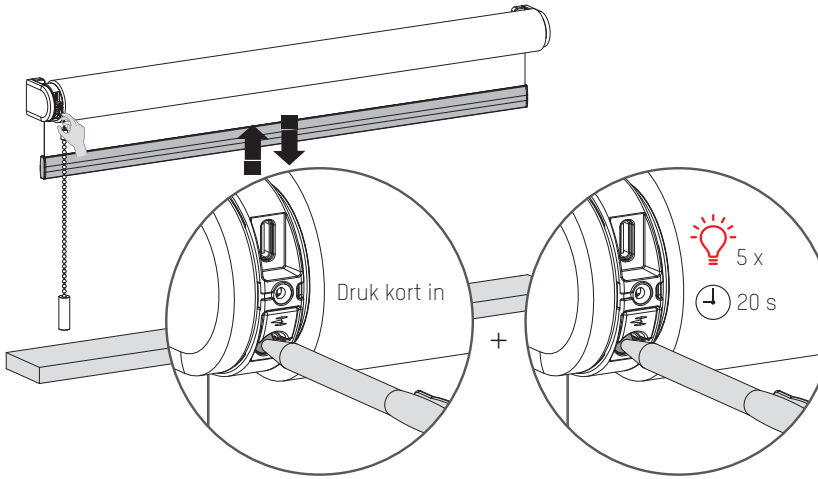

Meer informatie

Scan de QR-code hieronder om de volledige gebruikershandleiding te bekijken met meer informatie en geavanceerde opties.

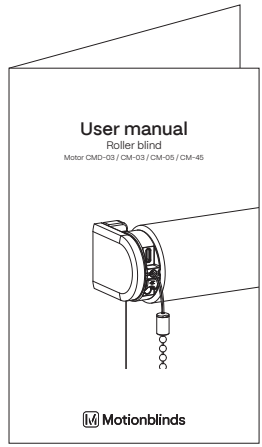

Gebruikershandleiding
rtube.nl/red1622

⚠ ADVERTENCIA

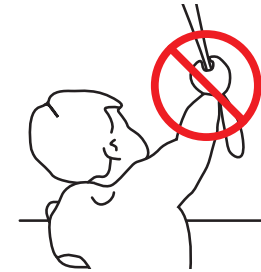

Lea detenidamente las instrucciones antes de instalar y usar el producto. El proceso de montaje puede ser completado por personas no profesionales. Para uso en interiores.

- Se han producido estrangulaciones de niños con cordones de tiro, cadenas, cintas y cordones de accionamiento de este producto.
- Mantenga los cordones fuera del alcance de los niños para evitar que puedan quedarse atrapados en ellos y estrangularse.
- Los cordones pueden enrollarse en el cuello de los niños.
- Separe las camas, las cunas y los muebles de los cordones de las cortinas.
- No anude los cordones.
- Asegúrese de que los cordones no se entrecrucen y formen un lazo.

Limpieza

Siga estas reglas generales al limpiar la parte exterior del dispositivo y sus componentes:

- Usar un trapo suave, sin pelusa, húmedo. Evitar que entre húmedad en las aperturas.
- No usar aerosoles en spray, disolventes, alcohol, ó abrasivos.

Servicio y Soporte

No hacer ninguna reparación. No intente abrir o desamblar el dispositivo. Corre el riesgo de una descarga eléctrica e invalidar la garantía limitada. No hay ningúna parte en el interior servible para el usuario.

Servicio de Garantía

Primero seguir los consejos de este folleto y luego ir a su distribuidor local.

Si el producto parece estar dañado ó no funciona adecuadamente, dirijasé a su distribuidor local para recibir instrucciones de cómo obtener el servicio de garantía.

Reciclaje

Esta marca indica que este producto no debe desecharse con otros residuos domésticos en toda la UE. Para evitar posibles daños al medio ambiente o a la salud, debidos a la eliminación incontrolada de residuos, se debe reciclar correctamente para promover la reutilización sostenible de recursos materiales. Para devolver el dispositivo usado, utilice los sistemas de devolución y recogida establecidos o póngase en contacto con el establecimiento donde adquirió el producto. Ellos pueden recoger este producto para un reciclado seguro y no contaminante.

IP 20

Conforms to UL Std. 325

Instrucciones de seguridad importantes

ADVERTENCIA: Para reducir el riesgo de lesiones graves o la muerte. Es importante para la seguridad de las personas
que siga estas instrucciones. Conserve estas instrucciones.

- Lea y siga todas las instrucciones de instalación.
- Este dispositivo puede ser utilizado por niños mayores de 8 años y por personas con capacidades físicas, sensoriales o mentales reducidas o con falta de experiencia y conocimientos siempre que estén bajo supervisión y hayan recibido instrucciones pertinentes sobre el uso del dispositivo de manera segura y comprendan los peligros que conlleva. Los niños no deben jugar con el dispositivo. Los niños no deben realizar tareas de limpieza y mantenimiento sin supervisión.
- No permita que los niños jueguen con los mandos fijos. Mantenga los mandos remotos fuera del alcance de los niños.
- Examine la instalación periódicamente para detectar desajustes y signos de desgaste o daños en cables y muelles. No la utilice si necesita ser ajustada o reparada.
- Este manual de instrucciones también está disponible en la página web.
- La unidad de accionamiento debe desconectarse de su fuente de energía durante la limpieza, el mantenimiento o al reemplazar piezas.
- El nivel de presión acústica de emisión ponderado A de la unidad de accionamiento es igual o inferior a 70dB(A).
- Solo para uso doméstico y en interiores.
- Examine la instalación periódicamente para detectar desajustes y signos de desgaste o daños en cables y muelles. No la utilice si necesita ser ajustada o reparada.
- Desconecte la unidad de accionamiento del suministro eléctrico o apague los controles automáticos cuando se realicen tareas de mantenimiento en las inmediaciones, tales como la limpieza de cristales.
- Cuando se use en el modo de hombre muerto, asegúrese de que otras personas estén lejos.
- No utilice la instalación cuando se realicen tareas de mantenimiento en las inmediaciones, tales como la limpieza de cristales.
- El motor tubular solo debe alimentarse con una tensión baja de protección, según la indicación en el dispositivo.
- La temperatura máxima de funcionamiento del motor es de +45°C. La temperatura máxima de carga del paquete de baterías es de +45°C.
- Este dispositivo contiene baterías no reemplazables.

Instrucciones de instalación importantes

ADVERTENCIA: Instrucciones de seguridad importantes. Siga todas las instrucciones, ya que una instalación incorrecta puede provocar lesiones graves.

- Este motor solo puede utilizarse con material suave para las partes accionadas.
- Las piezas móviles, peligrosas y desprotegidas de la unidad de accionamiento deben instalarse a una altura superior a 2,5 m del suelo o en otro nivel que permita acceder a ellas.
- Instale el mecanismo de accionamiento para el desbloqueo manual a una altura inferior a 1,8 m.
- El mecanismo de accionamiento de un dispositivo de persona muerta debe situarse a escasa distancia de la parte accionada pero alejado de las piezas móviles. Debe instalarse a una altura mínima de 1,5 m y no ser accesible al público.
- La masa y la dimensión de la parte accionada deben ser compatibles con el par de giro nominal y el tiempo de funcionamiento nominal.
- Los mandos fijos deben ser claramente visibles después de su instalación.
- La parte accionada debe ser compatible con el par de giro nominal (CMD-03/CM-45 0.5N.m) (CM-03 1.1N.m) (CM-05 2.0N.m) y el tiempo de funcionamiento nominal (12min).
- Diámetro mínimo del tubo: Ø25mm.
- La unidad de accionamiento debe instalarse a una altura de, al menos, 2,5 m del suelo o a otro nivel de acceso.
- La desconexión para todos los polos debe ser incorporada en el cableado fijo, de conformidad con las normas de cableado.

1 Información de la FCC para el usuario

Este producto no contiene ninguna pieza que el usuario pueda reparar o reemplazar, y solo debe utilizarse con antenas aprobadas. Cualquier cambio o modificación al producto invalidará todas las certificaciones y aprobaciones reglamentarias aplicables.

2 Avisos de emisión electrónica de la FCC

Este dispositivo cumple con el apartado 15 de las Normas de la FCC.
El funcionamiento está sujeto a las dos condiciones siguientes:
1. Este dispositivo no puede causar interferencias perjudiciales.
2. Este dispositivo debe aceptar cualquier interferencia que reciba, incluida aquella que pueda causar un funcionamiento no deseado del dispositivo.

3 Declaración de interferencia de radiofrecuencia de la FCC

Este equipo ha sido sometido a las pruebas pertinentes y cumple con los límites establecidos para un dispositivo digital de clase B,
conforme al apartado 15 de las Normas de la FCC. Estos límites están diseñados para proporcionar una protección razonable
contra interferencias perjudiciales, cuando el equipo funciona en un entorno comercial. Este
equipo genera, utiliza y puede irradiar energía de radiofrecuencia y, si no se instala y utiliza
conforme a las instrucciones, puede causar interferencias perjudiciales en las comunicaciones de radio.
El funcionamiento de este equipo en un área residencial puede causar interferencias perjudiciales, en cuyo caso el usuario tendrá que corregir la interferencia a su propio coste.
Si este equipo ocasiona interferencias perjudiciales en la recepción de la televisión o radio, lo cual puede determinarse encendiendo y apagando el equipo, se recomienda al usuario que intente corregir
la interferencia, adoptando una o más de las siguientes medidas:

- Reorientar o reubicar la antena de recepción
- Aumentar la separación entre el equipo y el receptor
- Conectar el equipo a una salida en un circuito diferente al utilizado para la conexión del receptor
- Consultar al distribuidor o a un técnico de radio/TV experimentado para obtener ayuda

Este dispositivo cumple con los límites de exposición a la radiación de la FCC establecidos para un entorno no controlado. Este dispositivo debe instalarse y utilizarse con una distancia mínima de 20 cm entre el radiador y su cuerpo.

Declaración de la UE

Por la presente, Coulisse declara que el tipo de equipo de radio CMD-03/CM-03/CM-05/CM-45 cumple la Directiva 2014/53/UE. El texto completo de la declaración de conformidad de la UE está disponible en la siguiente dirección de internet: support.motionblinds.com

- Gama de frecuencias: 433 MHz, Potencia de RF: -7 dBm
- Gama de frecuencias BLE: 2402 - 2480 MHz, Potencia de RF: -10 dBm EIRP

Botones y funciones

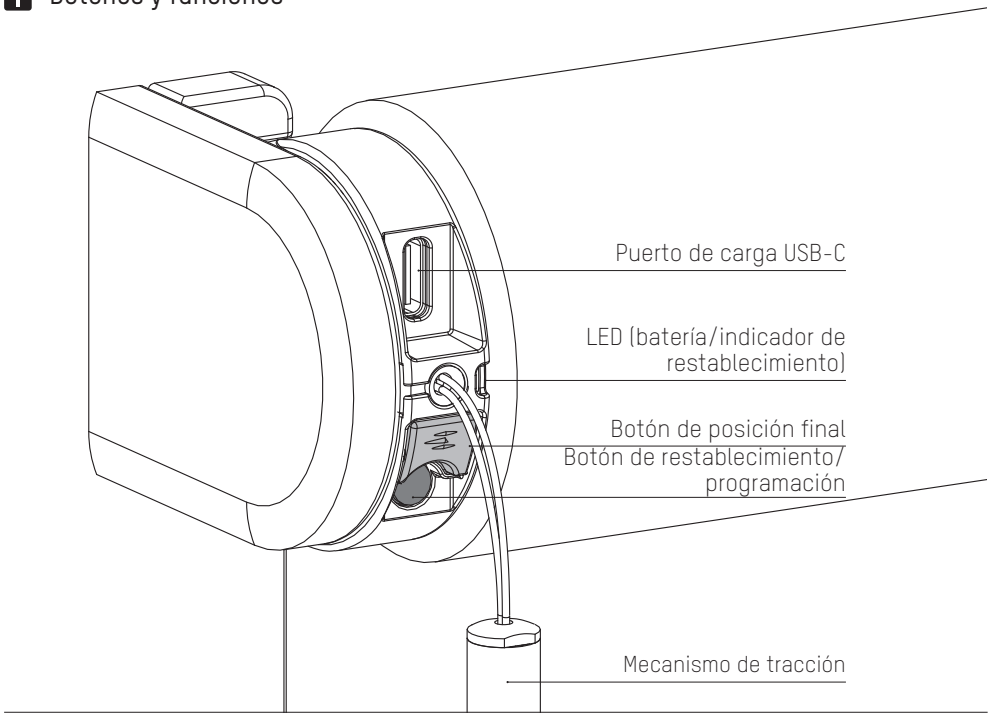

1 Instalar la cortina

Siga los pasos de las instrucciones de instalación para instalar la cortina.

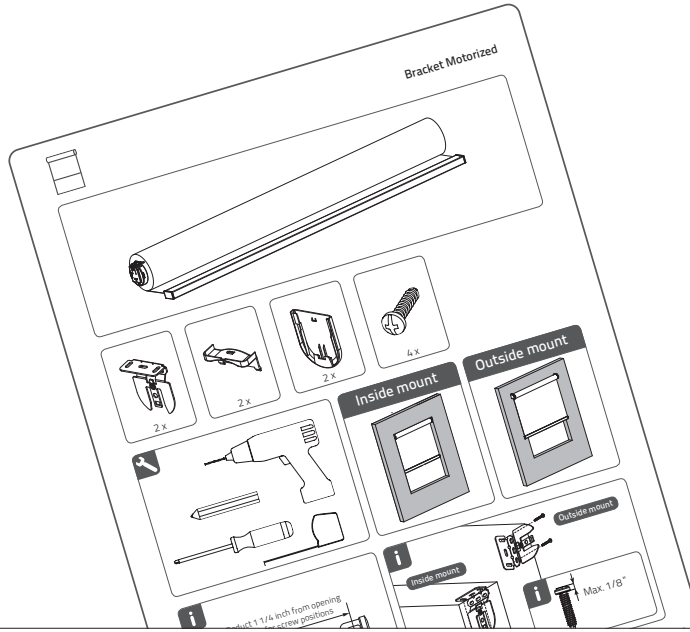

2 Active la cortina

Para activar la cortina, conéctela a una fuente de alimentación estándar USB-C de 5 V mediante un cable USB-C. Puede ser el adaptador de corriente del iPhone, por ejemplo.

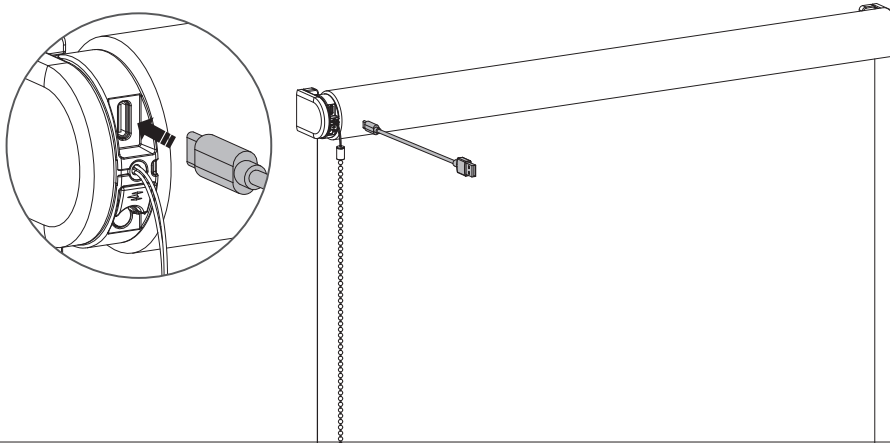

3 Descargar la aplicación MotionBlinds bluetooth

Descargue la aplicación bluetooth MotionBlinds de la App Store.

App Store
Descargar la aplicación
MotionBlinds Bluetooth
rtube.nl/red1614

Google Play
Descargar la aplicación
MotionBlinds Bluetooth
rtube.nl/red1615

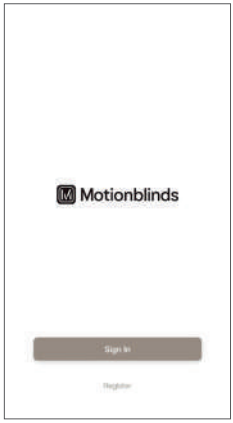

4 Instale la cortina

Abra la aplicación MotionBlinds bluetooth y pulse el signo +. La aplicación le guiará ahora a través del proceso de instalación.

Las posiciones finales de la cortina, superior e inferior, están preprogramadas. Se pueden ajustar en la aplicación.

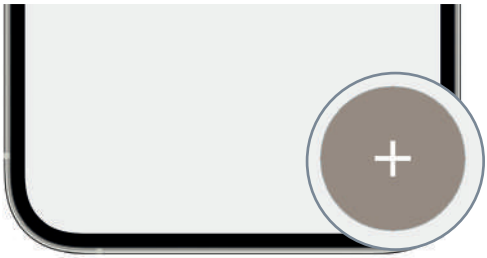

5 Ocultar el código de instalación de MotionBlinds

Deslice el tirador hacia arriba y gírelo un cuarto de vuelta para ocultar el código de instalación de MotionBlinds en el tirador.

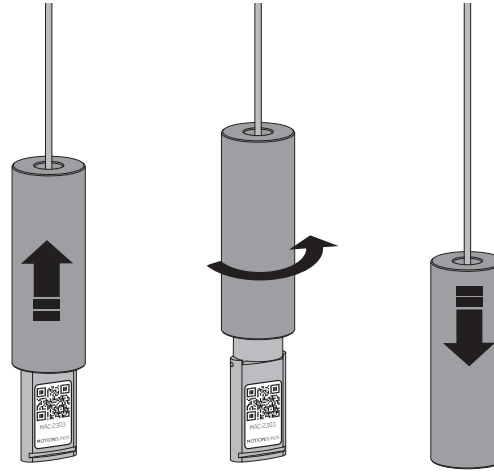

6 Ajustes

Cambiar la dirección de rotación :

Si la posición de la cortina en la aplicación es opuesta a la de su cortina, cambie la dirección de rotación pulsando el botón Posición final dos veces en un segundo.

Cambiar las posiciones finales :

Si las posiciones finales de la cortina son incorrectas, abra los ajustes de la cortina y ajuste la posición inferior / superior.

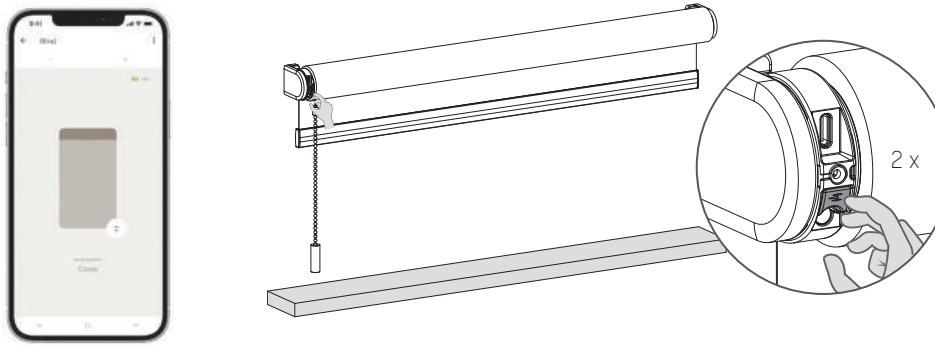

Emparejar un mando

.1 Seleccione un canal en el mando y pulse el botón programar del motor para activar el modo de programación. La cortina comenzará a moverse hacia arriba y abajo.

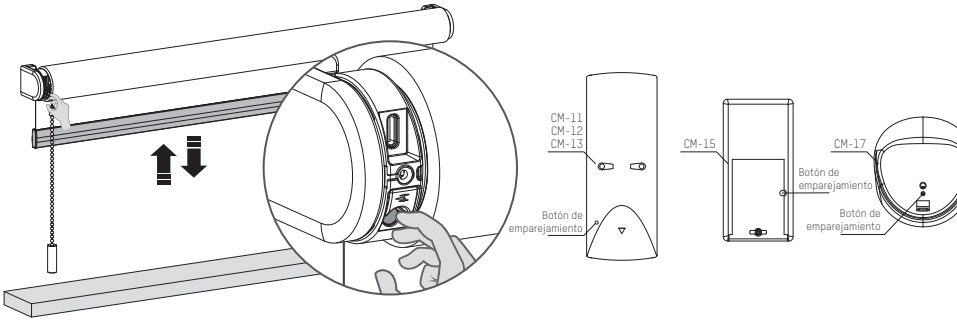

.2 Pulse el botón de emparejamiento de la parte posterior del mando a distancia para emparejar la cortina con el canal seleccionado. La cortina dejará de moverse brevemente, lo que indica que el mando se ha emparejado con la cortina.

.3 Pulse brevemente el botón programar para desactivar el modo de programación. La cortina dejará de moverse y puede ser utilizada.

Emparejar con un puente

Con el puente MotionBlinds podrá desbloquear más opciones, como asistentes de voz y la posibilidad de controlar sus cortinas cuando no esté en casa.

App Store
Descargar la aplicación
MotionBlinds
Wi-Fi app
rtube.nl/red981

Google Play
Descargar la aplicación
MotionBlinds
Wi-Fi app
rtube.nl/red982

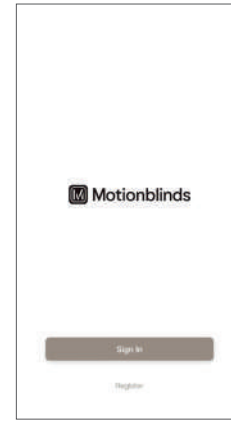

Recargar la cortina

Para cargar la cortina, conéctela a una fuente de alimentación estándar USB-C de 5 V mediante un cable USB-C. Puede ser el adaptador de corriente del iPhone, por ejemplo.

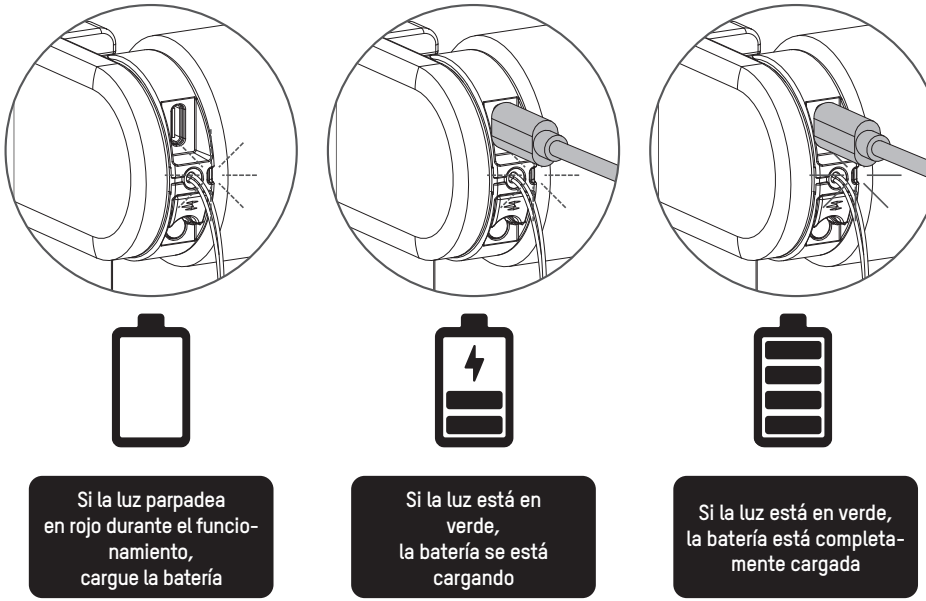

Restablecer la conexión

Mantenga pulsado el botón de programación durante 10 segundos para borrar la conexión entre la cortina y la aplicación. El LED se enciende 5 veces y la cortina sube y baja 1 vez para indicar que la conexión se ha restablecido. Ahora se puede volver a conectar la cortina.

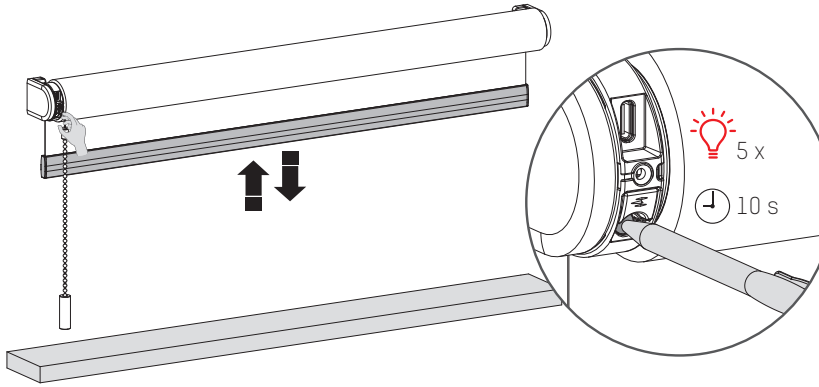

Restablecer la cortina

Al restablecer la cortina se borran las posiciones finales y las conexiones de la cortina con aplicaciones y mandos. Pulse brevemente el botón programar para activar el modo de programación. La cortina comenzará a subir y bajar. Mantenga pulsado el botón de restablecimiento/programación durante 20 segundos como mínimo para restablecer la cortina. La cortina dejará de moverse dos veces. Después de la segunda vez, la cortina dará un paso más para indicar que se ha restablecido.

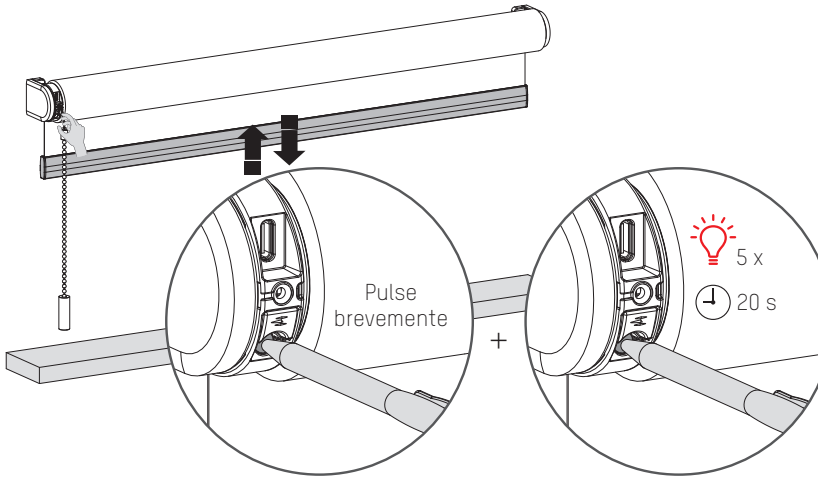

Más información

Escanee el código QR que aparece a continuación para ver el manual de usuario completo con más información y opciones avanzadas.

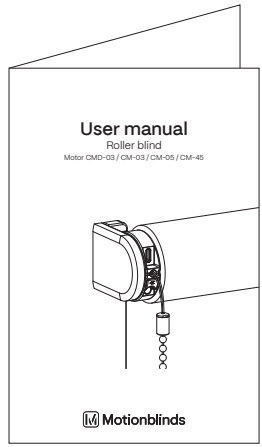

Manual del usuario
rtube.nl/red1622

⚠ OSTRZEŻENIE

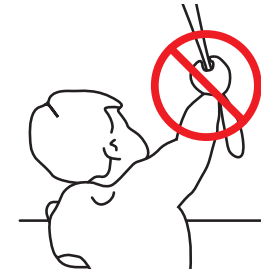

Uważanie zapoznać się z instrukcją przed zamontowaniem i użyciem. Montaż może być wykonywany przez użytkowników prywatnych. Do użytku w pomieszczeniach.

- Pętle z linek, łańcuszków i taśm oraz sznurki do obsługi zasłon okiennych mogą spowodować uduszenie i małych dzieci.
- Trzymać sznurki poza zasięgiem małych dzieci, aby uniknąć uduszenia i zaplątania.
- Sznurki mogą spętać szyję dziecka.
- Odsunąć łóżka, łóżeczka i meble od sznurków do zasłon okiennych.
- Nie wiązać sznurków ze sobą.
- Upewnić się, że sznurki nie są razem skręcone i nie tworzą pętli.

Czyszczenie

Podczas czyszczenia urządzenia należy przestrzegać następujących zasad:

- Używać wilgotnej, miękkiej, niestrzępiącej się szmatki. Unikać wilgoci w otworach.
- Nie używać aerozoli, rozpuszczalników, alkoholi ani materiałów ściernych.

Wsparcie techniczne

Nie naprawiać samodzielnie. Nie próbować otwierać urządzenia ani go rozmontowywać. Ryzyko porażenia prądem i utraty ograniczonej gwarancji. Brak części do samodzielnego serwisowania.

Serwis gwarancyjny

Stosować się najpierw do wskazówek zawartych w danym podręczniku. Jeżeli produkt wydaje się uszkodzony lub nie działa prawidłowo, należy skontaktować się ze swoim sprzedawcą, aby rozpocząć procedurę reklamacyjną.

Recykling

Zgodnie z oznaczeniem, tego produktu nie należy wyrzucać razem z innymi odpadami z gospodarstw domowych w całej UE. Aby zapobiec możliwym szkodom dla środowiska lub zdrowia ludzkiego spowodowanym niekontrolowanym usuwaniem odpadów, należy poddać je recyklingowi w celu promowania zrównoważonego ponownego wykorzystania zasobów. Aby zwrócić zużyte urządzenie, należy skorzystać z systemów zwrotu i odbioru lub skontaktować się ze sprzedawcą, u którego produkt został zakupiony. W ten sposób produkt może być przekazany do bezpiecznego dla środowiska recyklingu.

IP 20

Intertek 5011728

Conforms to UL Std. 325

Ważne instrukcje bezpieczeństwa

OSTRZEŻENIE: Przestrzegać poniższych instrukcji dla zmniejszenia ryzyka poważnych obrażeń lub śmierci i w celu zapewnienia bezpieczeństwa osobistego. Instrukcje należy zachować

- Przeczytać i przestrzegać wszystkich instrukcji instalacji.
- Dane urządzenie może być używane przez dzieci od 8. roku życia oraz osoby o ograniczonych możliwościach fizycznych, sensorycznych lub umysłowych, a także osoby nieposiadające doświadczenia i wiedzy, jeżeli otrzymały one nadzór lub instrukcje dotyczące bezpiecznego użytkowania urządzenia i rozumieją związane z tym zagrożenia. Dzieci nie powinny bawić się urządzeniem. Czyszczenie i konserwacja nie powinny być wykonywane przez dzieci bez nadzoru.
- Nie pozwalać dzieciom bawić się zamocowanymi elementami sterującymi. Trzymać piloty z dala od dzieci.
- Często sprawdzać instalację pod kątem braku równowagi oraz oznak zużycia lub uszkodzenia linek i sprężyn. Nie używać go, jeśli wymagana jest naprawa lub regulacja.
- Dana instrukcja jest również dostępna na stronie internetowej.
- Podczas czyszczenia, konserwacji oraz wymiany części napęd musi być odłączony od źródła zasilania.
- Poziom hałasu emitowanego przez urządzenie jest równy lub niższy niż 70dB (A).
- Do użytku domowego i w pomieszczeniach.
- Odłączyć napęd od źródła zasilania lub wyłączyć automatyczne sterowanie podczas konserwacji, bądź mycia okien.
- Podczas obsługi przełącznika diagonalnego należy upewnić się, że inne osoby znajdują się w pobliżu.
- Nie używać urządzenia, gdy w pobliżu przeprowadzane są prace konserwacyjne, takie jak mycie okien.
- Silnik rurowy może być zasilany wyłącznie niskim napięciem bezpiecznym odpowiadającym oznaczeniu na urządzeniu.
- Maksymalna temperatura pracy silnika wynosi +45°C. Maksymalna temperatura ładowania akumulatora wynosi +45°C.
- Dane urządzenie zawiera baterie, które są niewymienne.

Ważne instrukcje instalacji

OSTRZEŻENIE: Ważne instrukcje bezpieczeństwa. Postępować zgodnie ze wszystkimi instrukcjami, ponieważ nieprawidłowa instalacja może doprowadzić do poważnych obrażeń.

- Ten silnik może być używany tylko z miękkim materiałem dla napędzanych części.
- Niebezpieczne, niezabezpieczone ruchome części napędu muszą być zainstalowane wyżej niż 2,5 m nad podłogą lub inną równą powierzchnią, która może zapewnić do nich dostęp.
- Zamontować element uruchamiający ręczny zwalniak na wysokości mniejszej niż 1,8 m.
- Element uruchamiający wyłącznika diagonalnego powinien być umieszczony w bezpośrednim zasięgu wzroku części napędzanej, ale z dala od części ruchomych. Powinien być zainstalowany na wysokości co najmniej 1,5 m i nie powinien być dostępny dla ogółu.
- Masa i wymiary części napędzanej muszą być zgodne z nominalnym momentem obrotowym i nominalnym czasem pracy.
- Stałe elementy sterujące muszą być wyraźnie widoczne po zainstalowaniu.
- Część napędzana musi być zgodna z nominalnym momentem obrotowym (CMD-03/CM-45 0,5N.m) (CM-03 1,1N.m) (CM-05 2,0N.m) i nominalnym czasem pracy (12 min).
- Minimalna średnica rury: Ø25mm.
- Napęd jest przeznaczony do instalacji na wysokości co najmniej 2,5 m nad podłogą lub inną dostępną, równą powierzchnią.
- Odłączniki wszystkich biegunów muszą być włączone do stałych przewodów, zgodnie z zasadami okablowania.
- Urządzenie może być zasilane wyłącznie niskim napięciem bezpiecznym odpowiadającym oznaczeniu na urządzeniu.
- Usunąć przed zainstalowaniem napędu wszystkie zbędne przewody i elementy oraz wyłączyć wszystkie urządzenia, które nie są potrzebne do pracy z zasilaniem.

1 Informacja FCC dla użytkownika

Dany produkt nie zawiera żadnych elementów, które mogą być naprawiane przez użytkownika i powinien być używany wyłącznie z zatwierdzonymi antenami. Wszelkie zmiany lub modyfikacje produktu spowodują unieważnienie wszystkich stosownych certyfikatów i zezwoleń.

2 Uwagi odnośnie do emisji elektronicznej FCC

Urządzenie jest zgodne z częścią 15 przepisów FCC. Działanie jest uzależnione od spełnienia dwóch poniższych warunków:

1. Urządzenie nie może powodować szkodliwych zakłóceń
2. Urządzenie musi akceptować wszelkie odbierane zakłócenia, w tym zakłócenia, które mogą powodować niepożądane działanie.

3 Oświadczenie o zakłóceniach częstotliwości radiowych FCC

Sprzęt został poddany testom i uznany za zgodny z ograniczeniami dla urządzeń cyfrowych klasy B, zgodnie z częścią 15 przepisów FCC. Limity te mają na celu zapewnienie rozsądnej ochrony przed szkodliwymi zakłóceniami, gdy urządzenie jest używane w środowisku komercyjnym.

Dane urządzenie generuje, wykorzystuje i może emitować energię o częstotliwości radiowej i jeśli nie jest zainstalowane i używane zgodnie z instrukcjami, może powodować szkodliwe zakłócenia w komunikacji radiowej.

Używanie urządzenia w obszarze mieszkalnym może powodować szkodliwe zakłócenia; w takim przypadku użytkownik będzie zobowiązany do usunięcia zakłóceń na własny koszt. Jeśli sprzęt ten powoduje zakłócenia w odbiorze radiowym i telewizyjnym, co można stwierdzić, wyłączając i włączając urządzenie, użytkownik jest zachęcany do próby usunięcia zakłóceń za pomocą jednego z następujących środków:

- Zmienić kierunek lub położenie anteny odbiorczej
- Zwiększyć odległość między urządzeniem a odbiornikiem
- Podłączyć urządzenie do gniazdka w innym obwodzie niż ten, do którego podłączony jest odbiornik
- Skonsultować się ze sprzedawcą lub doświadczonym technikiem radiowo-telewizyjnym, aby uzyskać pomoc

Urządzenie jest zgodne z limitami ekspozycji na pro - mieniowanie FCC określonymi dla niekontrolowanego środowiska. Urządzenie powinno być zainstalowane i obsługiwane w odległości co najmniej 20 cm od grzejnika i twojego ciała.

Deklaracja zgodności UE

Niniejszym Coulisse oświadcza, że sprzęt radiowy typu CMD-03/ CM-03/ CM-05/ CM-45 jest zgodny z dyrektywą 2014/53/UE. Pełny tekst deklaracji zgodności UE znajduje się pod następującym adresem internetowym: support.motionblinds.com

- Zakres częstotliwości: 433 MHz, moc RF: -7 dBm
- Zakres częstotliwości BLE: 2402 - 2480 MHz, Moc RF: -10 dBm EIRP

Przyciski i funkcje

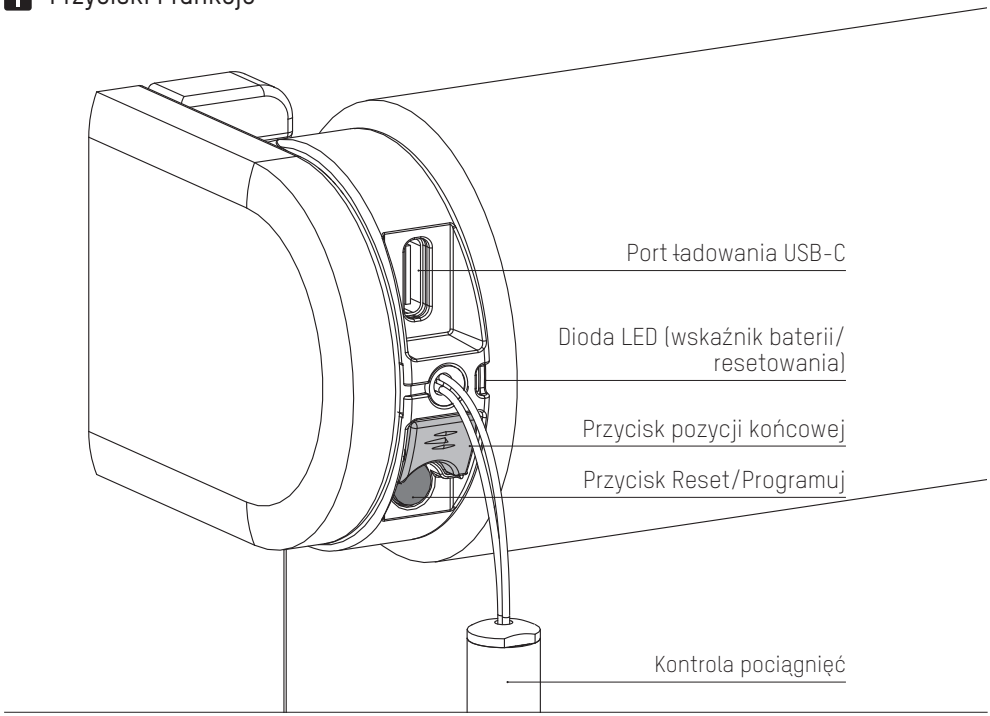

1 Instalowanie rolety

Aby zainstalować roletę, należy postępować zgodnie z instrukcją montażu.

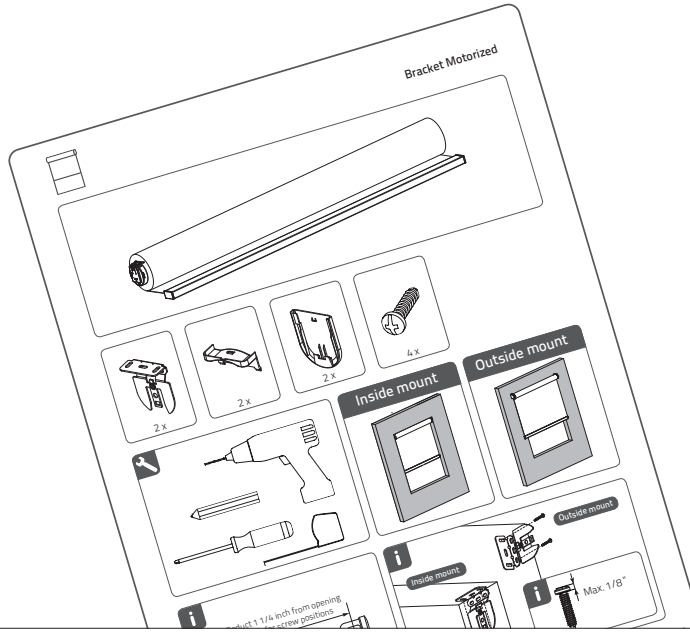

2 Aktywowanie rolety

Aby aktywować roletę, należy podłączyć ją do standardowego źródła zasilania USB-C 5V za pomocą kabla USB-C. Może to być na przykład zasilacz iPhone'a.

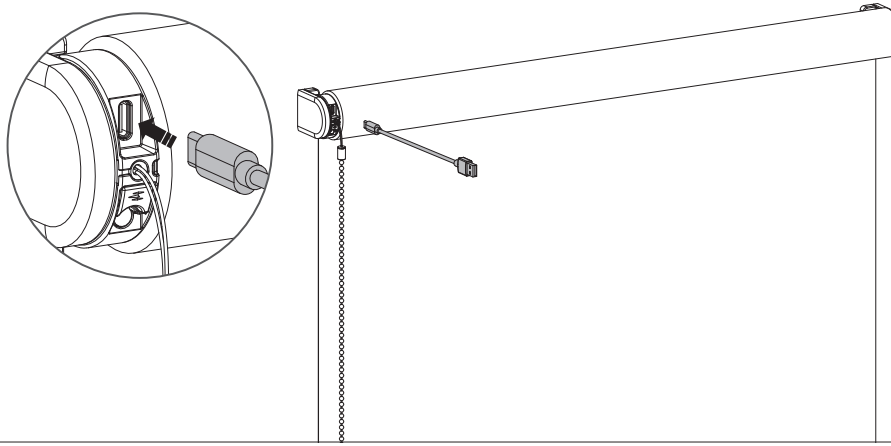

3 Aplikacja bluetooth MotionBlinds

Pobierz aplikację bluetooth MotionBlinds z App Store.

App Store
Pobierz
MotionBlinds
Aplikacja Bluetooth
rtube.nl/red1614

Google Play
Pobierz
MotionBlinds
Aplikacja Bluetooth
rtube.nl/red1615

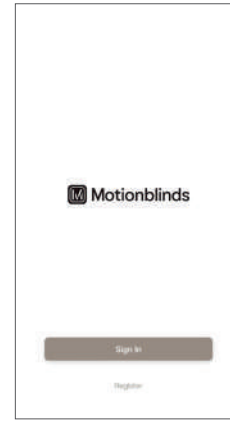

4 Konfiguracja rolety

Otwórz aplikację bluetooth MotionBlinds i wybierz znak +. Aplikacja poprowadzi teraz przez proces konfiguracji.

Pozycje końcowe rolety, górna i dolna, są zaprogramowane. Można je dostosować w aplikacji.

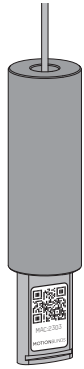

5 Ukrywanie kod ustawień MotionBlinds

Przesunąć obciążnik do góry i obrócić o ćwierć obrotu, aby schować kod ustawień MotionBlinds w obciążniku.

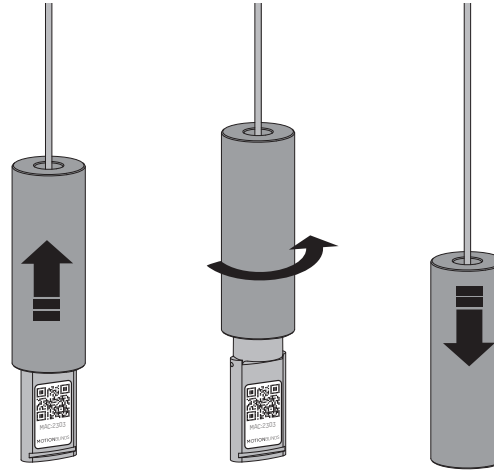

6 Dostosowywanie ustawień

Zmiana kierunku obrotów:
Jeśli pozycja rolety w aplikacji jest przeciwna do twojej rolety, zmień kierunek obrotu, naciskając przycisk Pozycja końcowa dwa razy w ciągu jednej sekundy.

Zmiana pozycje końcowe:
Jeśli pozycje końcowe rolety są nieprawidłowe, otwórz ustawienia rolety i dostosuj pozycję dolną / górną.

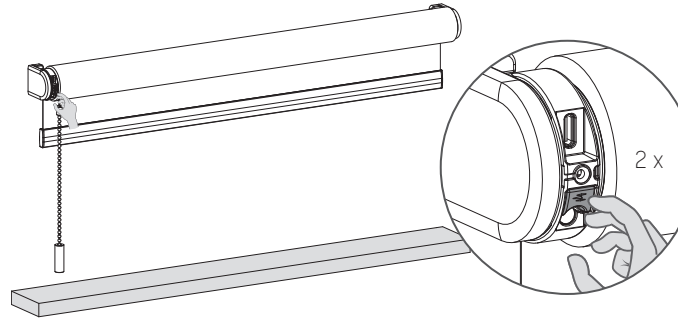

Parowanie pilota

.1 Wybierz kanał na pilocie i naciśnij przycisk programowania na silniku, aby włączyć tryb programowania. Roleta zacznie podnosić się i opuszczać.

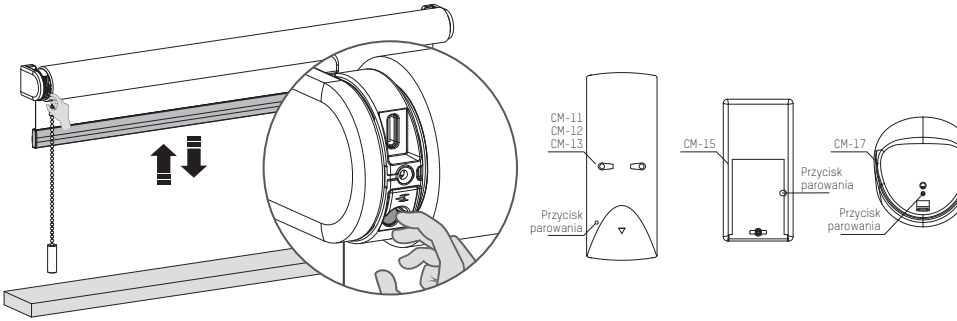

.2 Naciśnij przycisk parowania na odwrocie pilota, aby sparować roletę z wybranym kanałem. Roleta wkrótce przestanie się poruszać, co oznacza, że pilot został sparowany z roletą.

.3 Naciśnij krótko przycisk programowania, aby wyłączyć tryb programowania. Roleta zatrzyma się i może być obsługiwana.

POLSKI

Parowanie z mostem

Dzięki mostowi MotionBlinds można odblokować więcej opcji, takich jak asystenci głosowi i możliwość sterowania roletami, gdy użytkownik przebywa poza domem.

App Store
Pobierz
MotionBlinds
Aplikacja Wi-Fi
rtube.nl/red981

Google Play
Pobierz
MotionBlinds
Aplikacja Wi-Fi
rtube.nl/red982

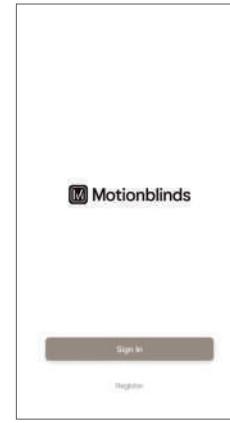

Ładowanie rolety

Aby naładować roletę, należy podłączyć ją do standardowego źródła zasilania USB-C 5V za pomocą kabla USB-C. Może to być na przykład zasilacz iPhone'a.

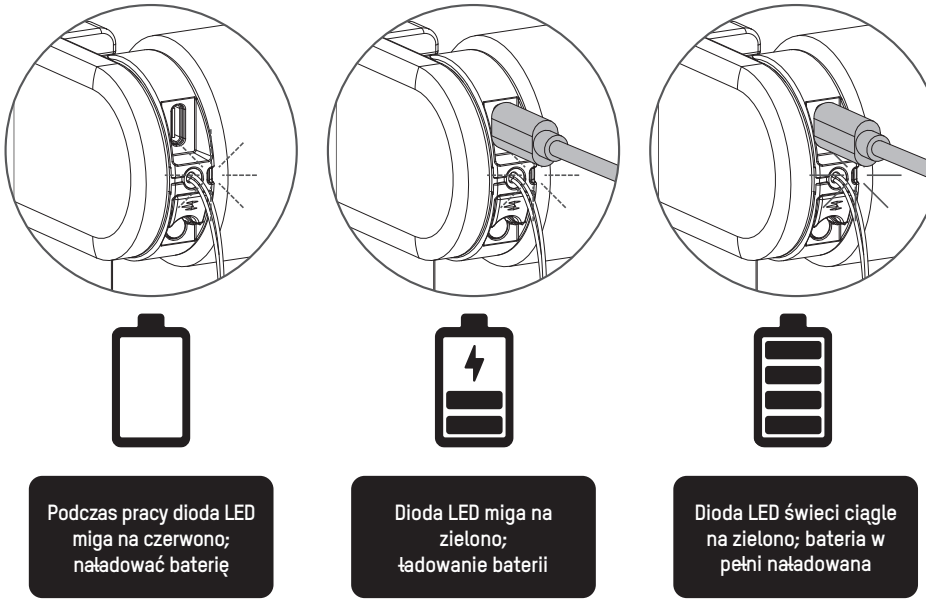

Resetowanie połączenia

Przytrzymaj przycisk programowania przez 10 sekund, aby usunąć połączenie między roletą a aplikacją. Dioda LED zaświeci się 5 razy, a roleta wykona 1 ruch w górę i w dół, co oznacza, że połączenie zostało zresetowane. Teraz można ponownie podłączyć roletę.

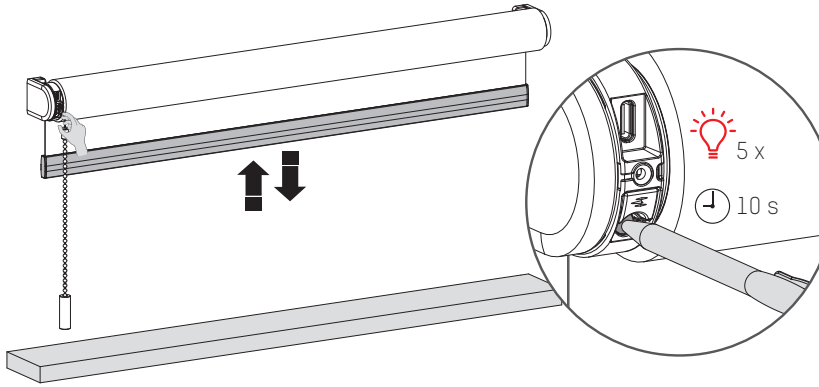

Resetowanie rolety

Zresetowanie rolety powoduje usunięcie pozycji końcowych i połączeń rolety z aplikacjami i pilotami. Naciśnij krótko przycisk programowania, aby włączyć tryb programowania. Roleta zacznie podnosić się i opuszczać. Przytrzymać przycisk resetowania/programowania przez co najmniej 20 sekund, aby zresetować roletę. Roleta zatrzyma się dwukrotnie. Po drugim zatrzymaniu roleta wykona jeden dodatkowy ruch, co oznacza, że została zresetowana.

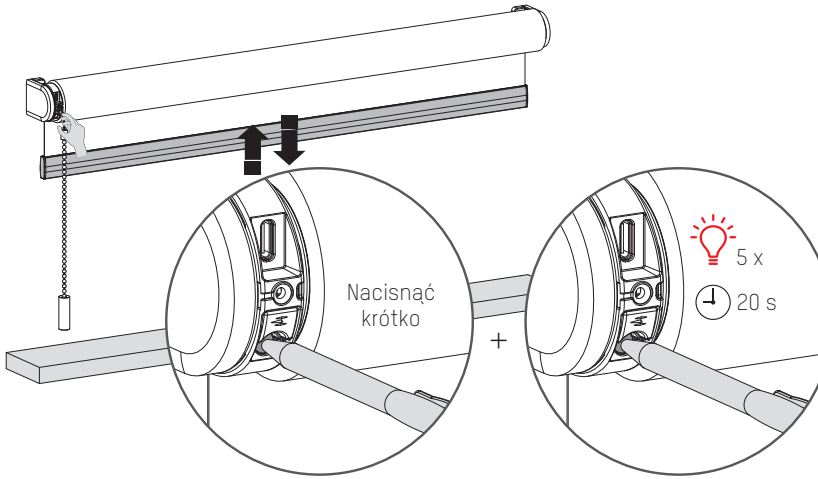

POLSKI

Więcej informacji

Zeskanuj poniższy QR kod, aby zobaczyć szczegółową instrukcję obsługi, z dodatkowymi informacjami i opcjami.

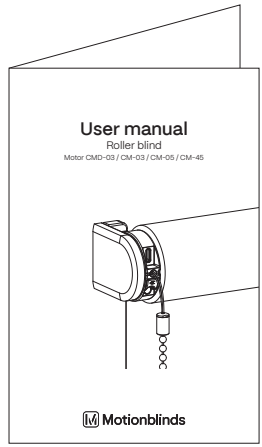

Podręcznik użytkownika
rtube.nl/red1622

motionblinds.com