Motionblinds

CM-17

Table remote 4 channel

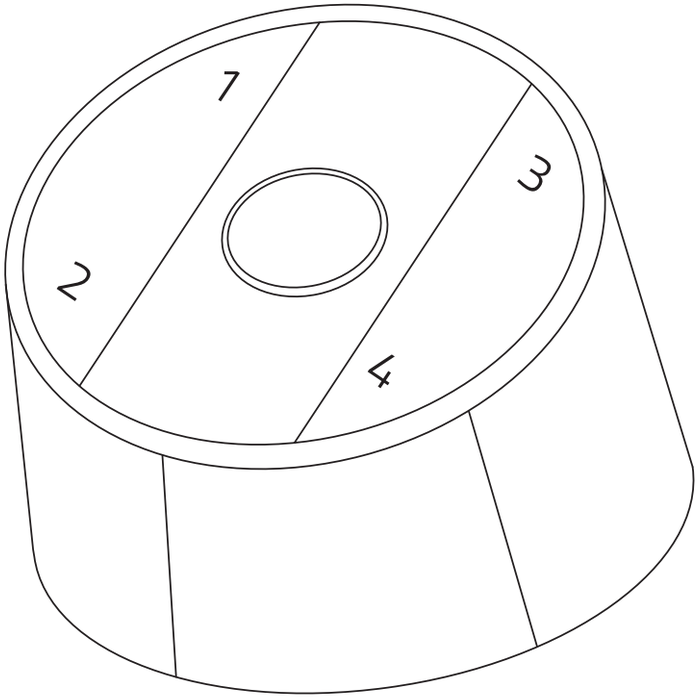

English

CM-17 is a table remote with 4 channels for operating single blinds or shading networks at the push of a button. Blinds can be moved to any desired position or to a preset favourite position. The organic shape and matte black colour of this remote control perfectly fit the interior of contemporary homes and buildings.

Channels	Max. blinds	Frequency	Range	Power supply
4	unlimited	433.92 MHz	30 m with 1 concrete wall	2x AAA 1.5V

Length	Width	Height	Working temperature	Certificates
70,3 mm	62,7 mm	52,3 mm	-10°C~50°C	CE FC

For the latest information and updated manuals, visit rtube.nl/cm-17

Safety

WARNING: Important safety instructions. Follow all instructions, since incorrect installation can lead to severe injury.

- Do not let children play with the blind and/or remote control.
- Take care that the blind can move freely and is not blocked by any objects.
- Do not paint the device.
- Keep the device dry.
- Do not drop, knock, or shake the device. Rough handling can break internal circuit boards.
- Do not ingest battery, Chemical Burn Hazard" or equivalent wording
- This product contains a coin / button cell battery. If the coin / button cell battery is swallowed, it can cause severe internal burns in just 2 hours and can lead to death.
- Keep new and used batteries away from children.If the battery compartment does not close securely, stop using the product and keep it away from children. If you think batteries might have been swallowed or placed inside any part of the body, seek immediate medical attention.
- Replacement of a battery with an incorrect type that can defeat a safeguard.
- Disposal of a battery into fire or a hot oven, or mechanically crushing or cutting of a battery, that can result in an explosion.
- Leaving a battery in an extremely high temperature surrounding environment that can result in an explosion or the leakage of flammable liquid or gas.
- A battery subjected to extremely low air pressure that may result in an explosion or the leakage of flammable liquid or gas.

Cleaning

Follow these general rules when cleaning the outside of the device and its components:

- Use a damp, soft, lint-free cloth. Avoid getting moisture in openings.
- Do not use aerosol sprays, solvents, alcohol, or abrasives.

Service & Support

Do not perform repairs yourself. Do not attempt to open the device or disassemble it. You run the risk of electric shock and voiding the limited warranty. No user-serviceable parts are inside.

Warranty Service

First follow the advice in this manual. If the product appears to be damaged or does not function properly, go to your local dealer for instructions on how to obtain warranty service.

Recycle

This marking indicates that this product should not be disposed with other household wastes throughout the EU. To prevent possible harm to the environment or human health from uncontrolled waste disposal, recycle it responsibly to promote the sustainable reuse of material resources. To return your used device, please use the return and collec-tion systems or contact the retailer where the product was purchased. They can take this product for environmental safe recycling.

EU Declaration

Hereby, Coulisse declares that the radio equipment type CM-17 is in compliance with directive 2014/53/EU. The full text of the EU declaration of conformity is available at the following internet address: support.motionblinds.com

Regulatory Information

1 FCC Information for User

This product does not contain any user-serviceable components and is to be used with approved antennas only. Any product changes or modifications will invalidate all applicable regulatory certifications and approvals.

2 FCC Electronic Emission Notices

This device complies with part 15 of the FCC Rules.

Operation is subject to the following two conditions:

1. This device may not cause harmful interference
2. This device must accept any interference received, including interference that may cause undesired operation.

3 FCC Radio Frequency Interference Statement

This equipment has been tested and found to comply with the limits for a class B digital device, pursuant to Part 15 of the FCC Rules. These limits are designed to provide reasonable protection against harmful interference when the equipment is operated in a commercial environment. This equipment generates, uses and can radiate radio-frequency energy and, if not installed and used in accordance with the instructions, may cause harmful interference to radio communications.

Operation of this equipment in a residential area may cause harmful interference, in which case the user will be required to correct the interference at their own expense.

If this equipment does cause harmful interference to radio or television reception, which can be determined by turning the equipment off and on, the user is encouraged to try to correct the interference by one or more of the following measures:

- Reorient or relocate the receiving antenna
- Increase the distance separating the equipment and receiver
- Connect the equipment to an outlet on a circuit different from that to which the receiver is connected
- Consult the dealer or an experienced radio/TV technician for help

1 Buttons

The center button has two functions: press to stop the blind, hold to move the blind to its favorite position.

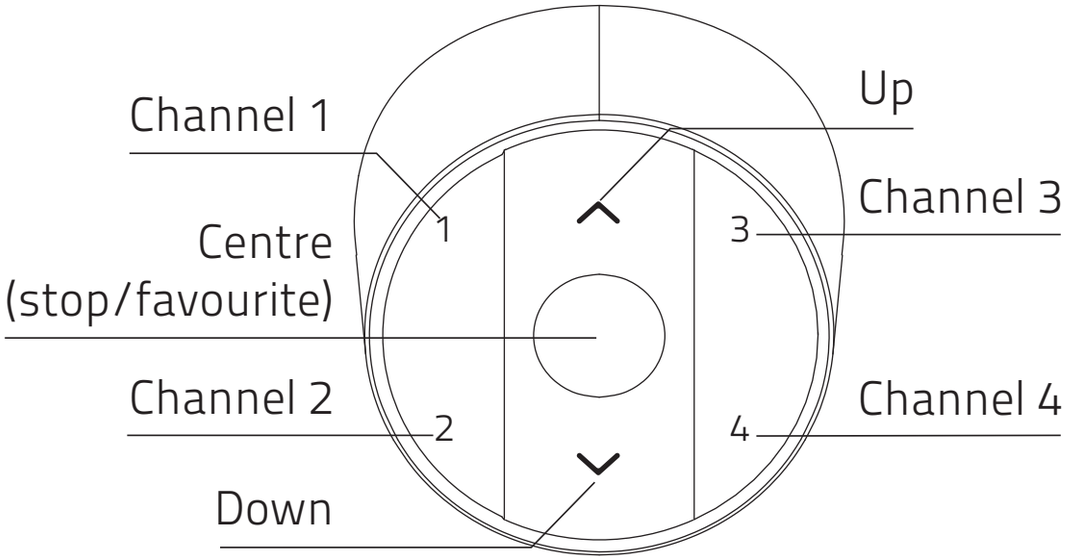

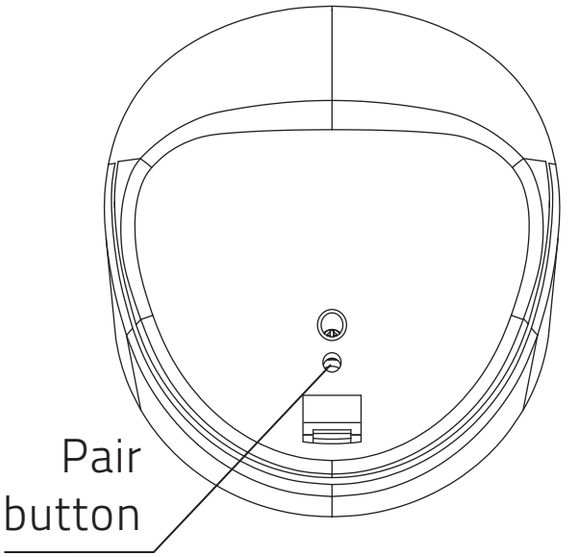

2 Changing the battery

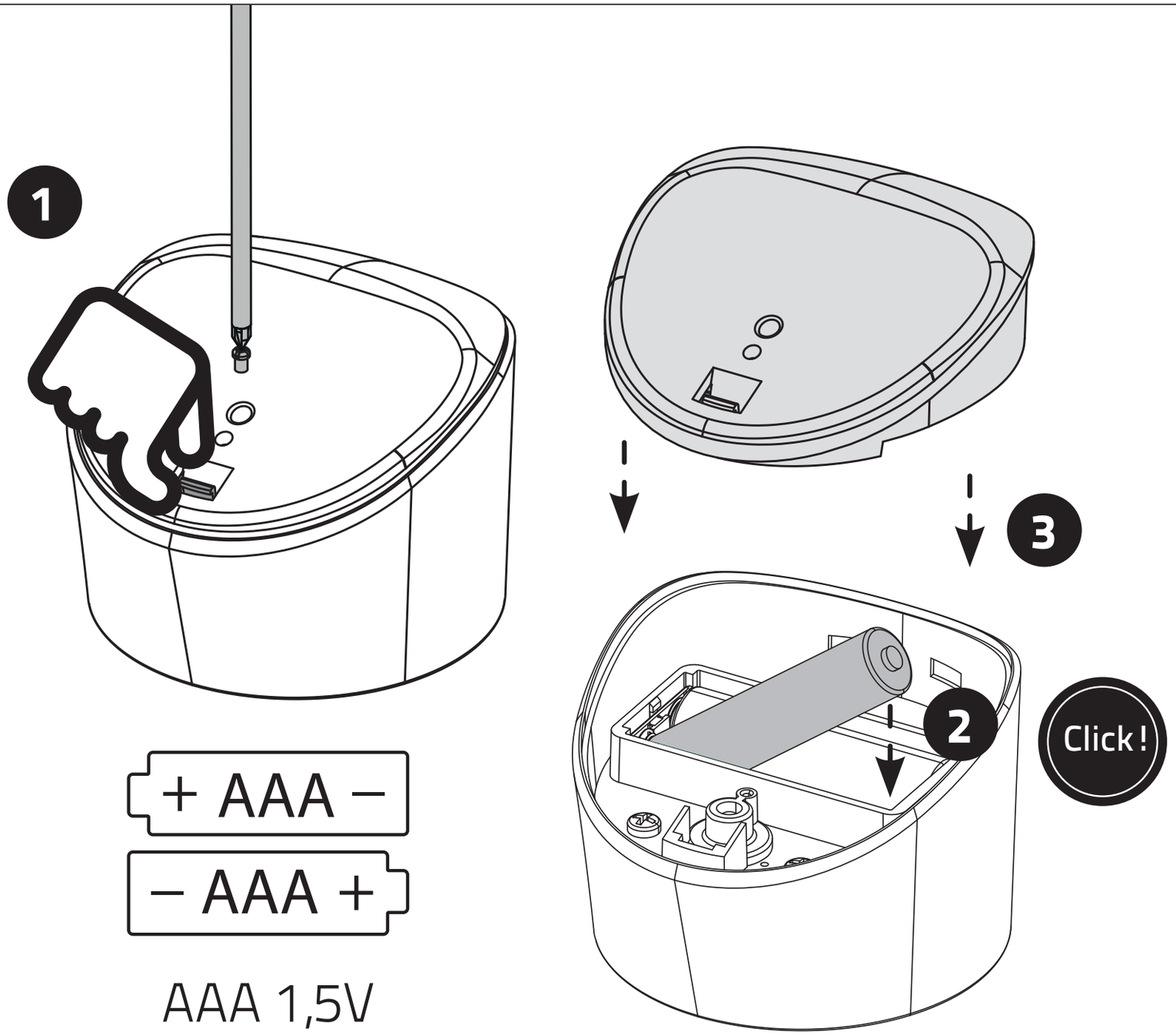

3 Pair a remote

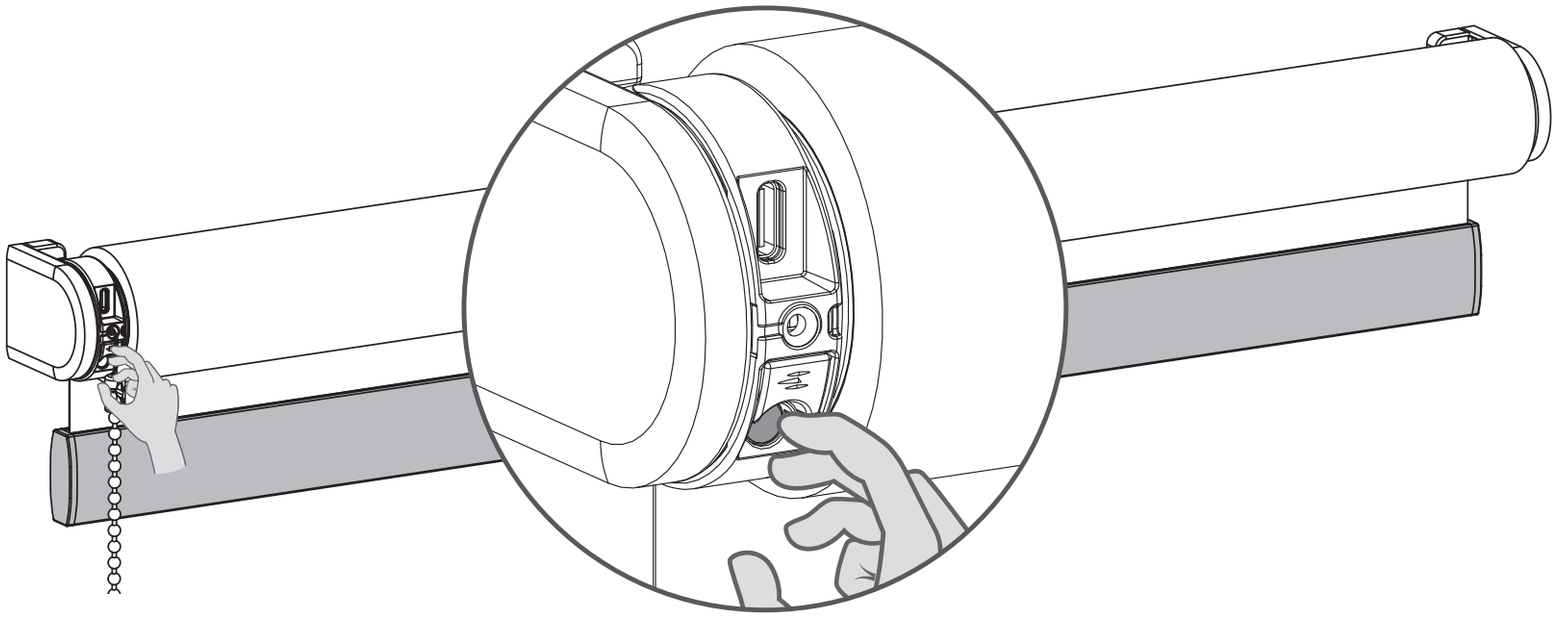

3.1 Shortly press the **program** button on the motor. The blind will start stepping, indicating that program mode has been activated.
(The blind keeps stepping until the program mode is deactivated)

3.2 Select a desired channel for the blind by pressing 1 of the 4 **channel** buttons on the remote control.

3.3 Press the **pair** button on the back of the remote control to pair the blind with the selected channel.
The blind will shortly stop stepping, indicating that the remote has been paired to the blind.

Repeat steps 3.1 - 3.3 to remove a blind from a channel.

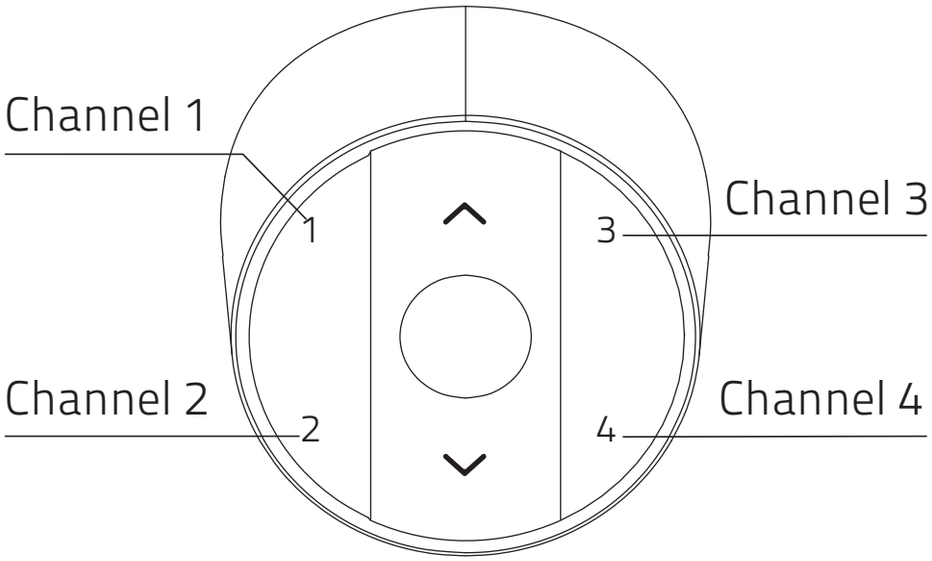

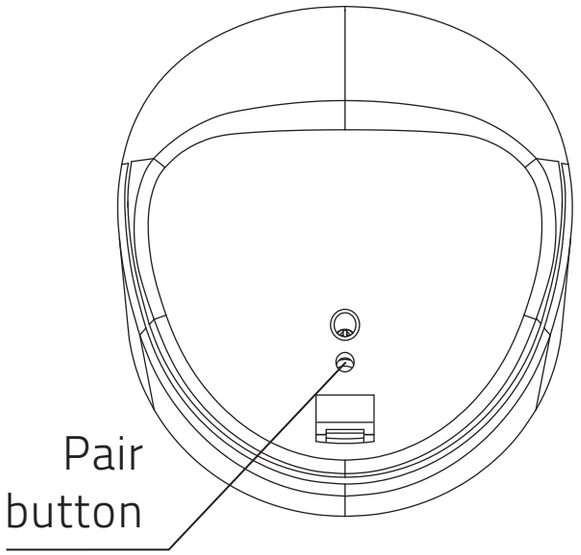

All rights reserved. No part of this publication may be reproduced, stored in a retrieval system, or transmitted, in any form, by any means, electronic, mechanical, photocopying, recording, digital or otherwise without the written permission of the publisher.
Although this manual has been composed with the utmost care, Coulisse b.v. does not accept any responsibility for damage due to mistakes and/or faults in this manual. Coulisse b.v. reserves the right to revise the manual and to revise and/or change its content at any time, without obligation to notify any person or entity of such revisions or changes.

Motionblinds

CM-17

Tischfernbedienung 4 Kanäle

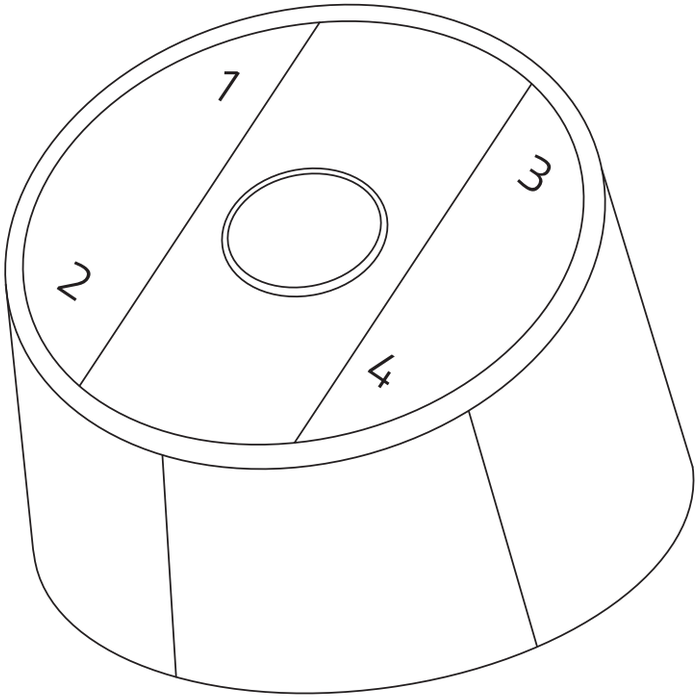

Deutsch

CM-17 ist eine Tischfernbedienung mit 4 Kanälen zur Steuerung von einzelnen Rollos oder einem Netzwerk von Rollos durch Knopfdruck. Rollos können in jede gewünschte Position oder in eine voreingestellte Lieblingsposition versetzt werden. Die organische Form und matt-schwarze Farbe dieser Fernbedienung passt perfekt zum Innenbereich moderner Häuser und Gebäude.

Kanäle	Max. Rollos	Frequenz	Bereich	Strom-quelle
4	unbe-grenzt	433 .92MHz	30 m mit 1 konkreten Wand	2x AAA 1.5V

Länge	Breite	Höhe	Arbeits-temperatur	Zertifikate
70,3 mm	62,7 mm	52,3 mm	-10°C~50°C	CE FC

Für mehr Informationen und aktualisiert Bedienungsanleitungen besuchen Sie bitte rtube.nl/cm-17

Sicherheit

WARNUNG: Wichtige Sicherheitshinweise Befolgen Sie sämtliche Hinweise, da eine fehlerhafte Installation zu ernsten Verletzungen führen kann.

- Lassen Sie Kinder nicht mit dem Rollo und/oder der Fernbedienung spielen.
- Achten Sie darauf, dass das Rollo sich frei bewegen kann und nicht durch Objekte blockiert wird.
- Streichen Sie das Gerät nicht über.
- Halten Sie das Gerät trocken.
- Lassen Sie das Gerät nicht fallen. Schlagen Sie nicht darauf und schütteln Sie es nicht. Durch groben Umgang können interne Leiterplatten beschädigt werden.
- Batterie nicht verschlucken, Gefahr von Verätzungen durch Chemikalien
- Dieses Produkt enthält eine Knopfzellenbatterie. Wenn eine Knopfzellenbatterie verschluckt wird, kann sie in nur 2 Stunden schwere innere Verbrennungen verursachen und zum Tod führen.
- Halten Sie neue und gebrauchte Batterien von Kindern fern. Wenn sich das Batteriefach nicht sicher schließen lässt, stellen Sie die Verwendung des Produkts ein und halten Sie es von Kindern fern. Wenn Sie glauben, dass Batterien verschluckt oder in einen Körperteil eingeführt worden sein könnten, suchen Sie sofort einen Arzt auf.
- Ersetzen einer Batterie durch einen falschen Typ, wodurch eventuell eine Sicherung umgangen wird.
- Entsorgung einer Batterie ins Feuer oder in einen heißen Ofen oder das mechanische Zerkleinern oder Zerschneiden einer Batterie, was zu einer Explosion führen kann.
- Der Verbleib einer Batterie in einer Umgebung mit extrem hohen Umgebungstemperaturen, kann zu einer Explosion oder zum Auslaufen von brennbarer Flüssigkeit oder Gas führen.

- Eine Batterie, die extrem niedrigem Luftdruck ausgesetzt ist, kann zu einer Explosion oder zum Auslaufen von brennbarer Flüssigkeit oder Gas führen.

Reinigung

Befolgen Sie bei der Reinigung des Geräts und der einzelnen Komponenten diese allgemeinen Regeln:

- Verwenden Sie ein feuchtes, weiches und fusselfreies Tuch. Achten Sie darauf, dass keine Feuchtigkeit in Öffnungen eindringt.
- Verwenden Sie keine Sprays, Lösungsmittel, Alkohol oder Scheuermittel.

Service & Support

Führen Sie Reparaturen nie selbst durch. Versuchen Sie nicht, das Gerät zu öffnen oder auseinanderzunehmen. Sie riskieren einen Elektroschock und setzen gegebenenfalls die Garantie außer Kraft. Es befinden sich keine durch den Benutzer zu wartenden Teile im Inneren des Geräts .

Garantieservice

Folgen Sie zunächst den Hinweisen dieser Bedienungsanleitung. Sollte das Produkt beschädigt sein oder nicht korrekt funktionieren, wenden Sie sich bitte an einen Vertragshändler vor Ort, um gegebenenfalls die Produktgarantie in Anspruch zu nehmen.

Recycle

Diese Kennzeichnung weist darauf hin, dass dieses Produkt in der gesamten EU nicht mit anderen Haushaltsabfällen entsorgt werden sollte. Um eine mögliche Schädigung der Umwelt oder der menschlichen Gesundheit durch unkontrollierte Abfallentsorgung zu verhindern, sollte es verantwortungsbewusst recycelt werden, um eine nachhaltige Wiederverwendung von Materialressourcen zu fördern. Zur Rückgabe Ihres gebrauchten Geräts nutzen Sie bitte die Rückgabe- und Sammelsysteme oder wenden Sie sich an den Händler, bei dem das Produkt

gekauft wurde. Dort kann dieses Produkt für ein umweltgerechtes Recycling abgegeben werden.

EU-Erklärung

Hiermit erklärt Coulisse, dass die Funkvorrichtung vom Typ CM17 mit der Richtlinie 2014/53/EU konform ist. Der vollständige Text der EU-Konformitätserklärung ist unter der Internetadresse support.motionblinds.com verfügbar.

Regulatorische Informationen

1 FCC Information für Benutzer

Dieses Produkt enthält keine durch den Benutzer zu wartenden Komponenten und darf ausschließlich mit genehmigten Antennen verwendet werden. Jegliche Änderungen oder Modifizierungen des Produkts machen sämtliche regulatorischen Zertifikate und Genehmigungen ungültig.

2 FCC Hinweis zu elektronischen Emissionen

Dieses Gerät entspricht Abschnitt 15 der FCC-Richtlinien. Bei Betrieb müssen die folgenden zwei Bedingungen erfüllt sein:

1. Dieses Gerät darf keine schädigenden Interferenzen verursachen
2. Dieses Gerät muss jede empfangene Interferenz akzeptieren, einschließlich Interferenz, die unerwünschten Betrieb zur Folge haben könnte.

3 FCC Funkstörungserklärung

Dieses Gerät wurde getestet. Es wurde festgestellt, dass es die Endpositionen für ein digitales Gerät der Klasse B erfüllt, wie in Abschnitt 15 der FCC-Richtlinien ausgeführt. Diese Begrenzungen dienen dazu, angemessene Sicherheit gegen schädigende Interferenzen zu wahren, wenn das Gerät in einer kommerziellen Umgebung betrieben wird. Dieses Gerät erzeugt und nutzt Hochfrequenzenergie und kann dieselbe ausstrahlen. Wenn es nicht gemäß den Hinweisen installiert und verwendet wird, kann es schädigende Interferenzen für Funkgeräte verursachen.

Der Betrieb dieses Geräts in einer Wohnumgebung kann schädigende Interferenzen verursachen. In diesem Fall muss der Benutzer die Interferenz auf seine eigenen Kosten korrigieren.

Sollte das Gerät schädigende Interfe-

renzen für Radio- oder Fernsehempfang verursachen, was durch das An- und Abschalten des Geräts festgestellt werden kann, sollte der Benutzer versuchen, die Interferenz mit einer oder mehreren der folgenden Methoden zu korrigieren:

- Richten Sie die Empfangsantennen neu aus oder platzieren Sie sie anders
- Vergrößern Sie den Abstand zwischen dem Gerät und dem Empfänger
- Verbinden Sie das Gerät mit einer Steckdose eines anderen Stromkreises als jener, mit dem der Empfänger verbunden ist
- Bitten Sie den Händler oder einen erfahrenen Radio-/TV-Techniker um Rat

1 Knöpfe

Der mittlere Knopf hat zwei Funktionen: Drücken zum Anhalten des Rollos, Halten, um das Rollo in Ihre Lieblingsposition zu bringen.

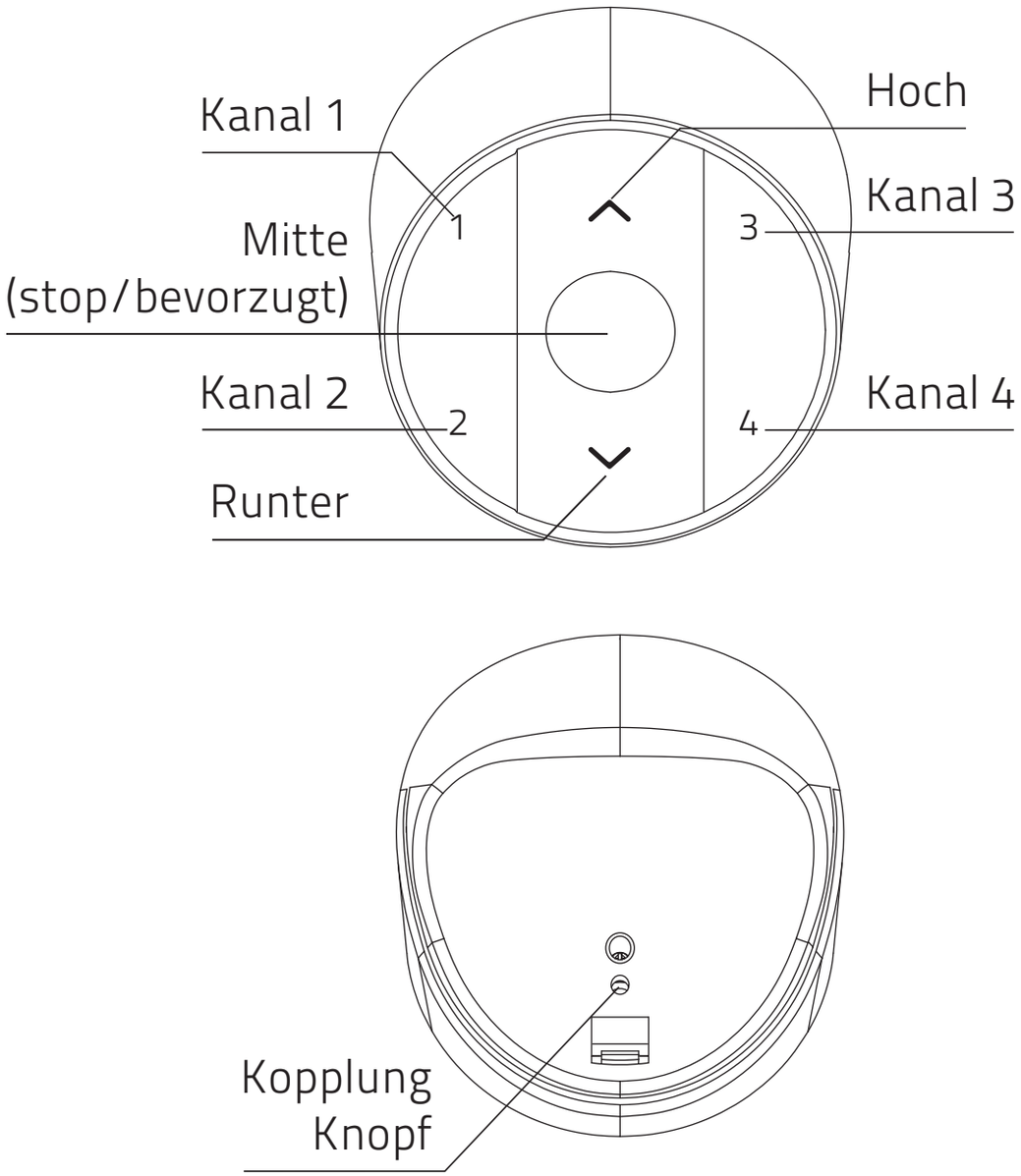

2 Die Batterie wechseln

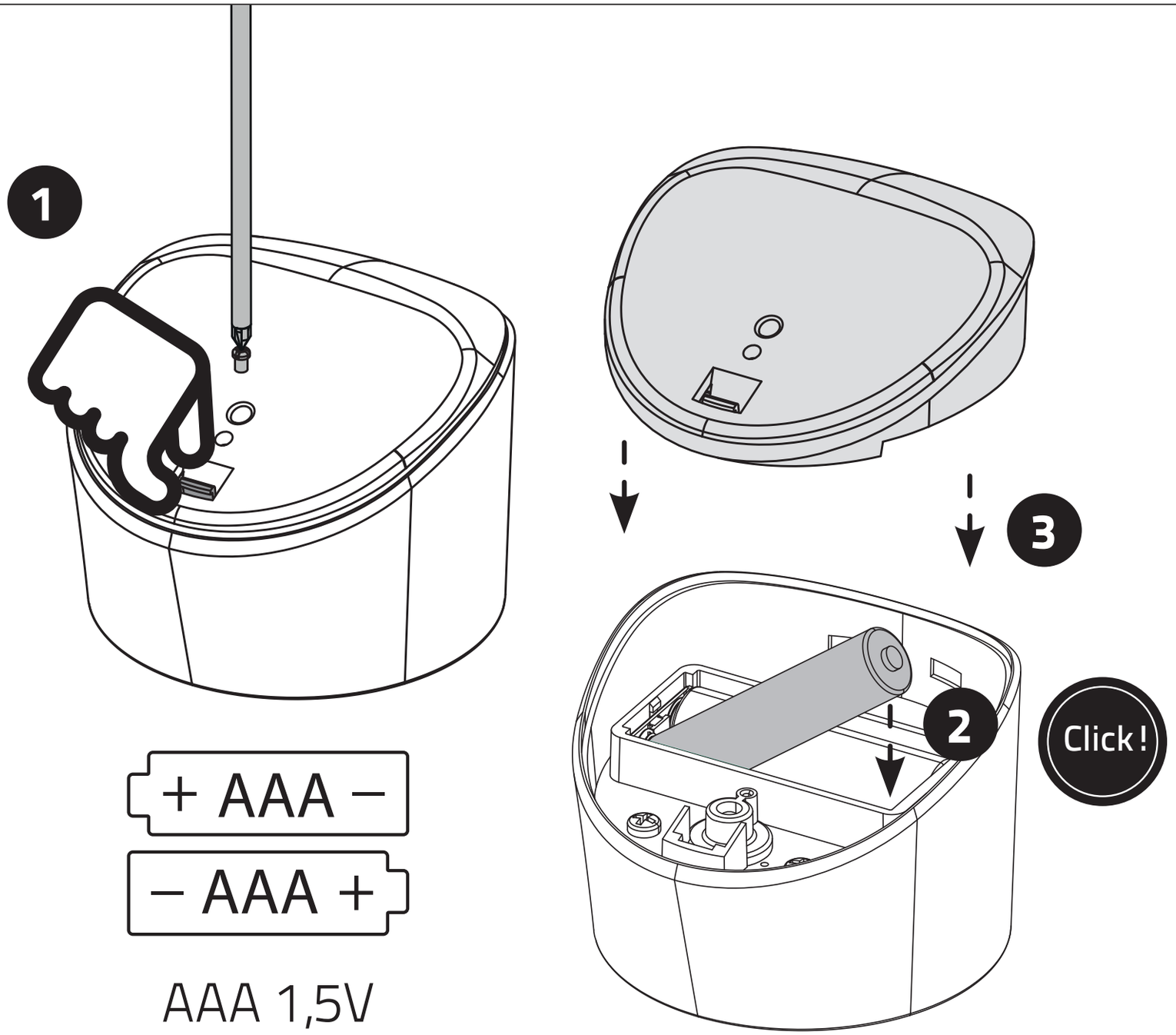

3 Eine Fernbedienung koppeln

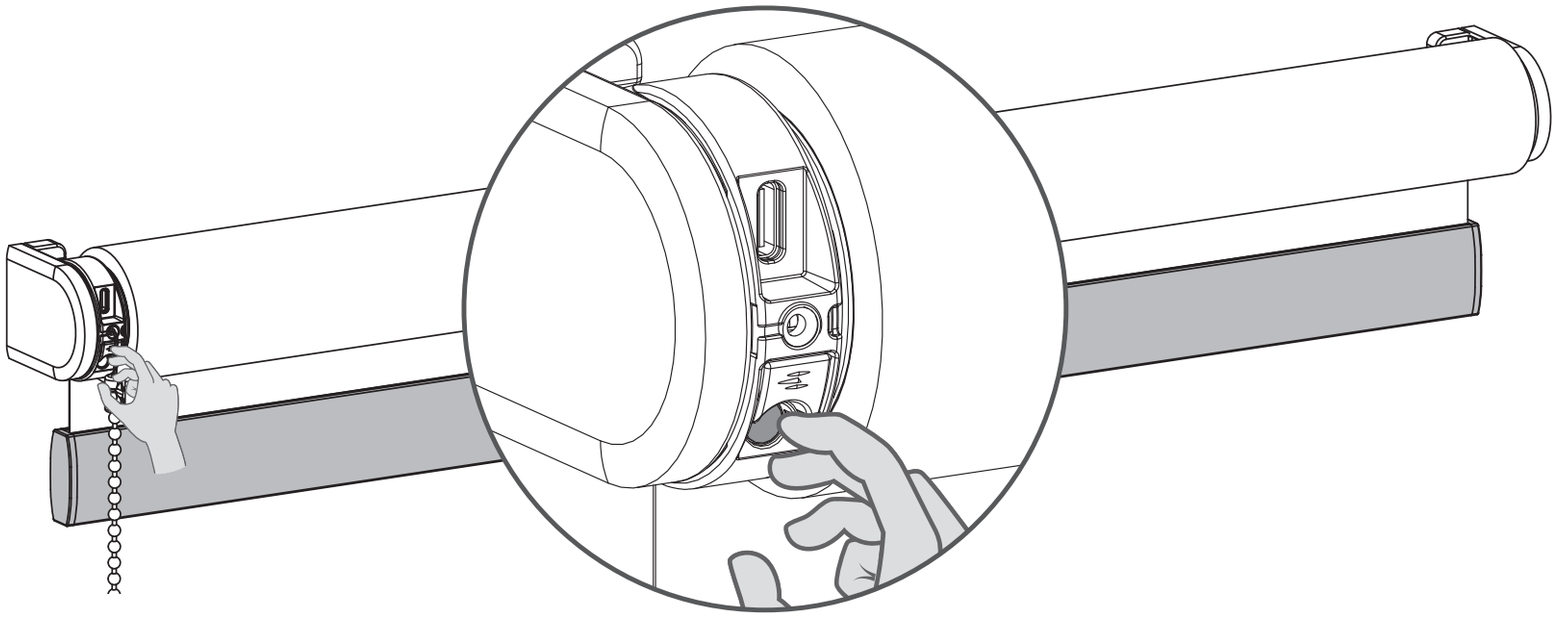

3.1 Drücken Sie kurz den **Programm**-Knopf auf dem Motor. Das Rollo beginnt, sich schrittweise zu bewegen, um anzuzeigen, dass der Programmiermodus aktiviert wurde. (Das Rollo bewegt sich schrittweise, bis der Programmiermodus deaktiviert wird.)

3.2 Wählen Sie den gewünschten Kanal für das Rollo aus, indem Sie 1 der 4 **Kanal**-Knöpfe auf der Fernbedienung drücken.

3.3 Drücken Sie den **Kopplungs**-Knopf auf der Rückseite der Fernbedienung, um das Rollo mit dem ausgewählten Kanal zu koppeln.
Das Rollo wird kurz darauf die Bewegungen einstellen, um zu signalisieren, dass die Fernbedienung mit dem Rollo verkoppelt wurde.

Wiederholen Sie die Schritte 3.1 - 3.3, um ein Rollo von einem Kanal zu entfernen.

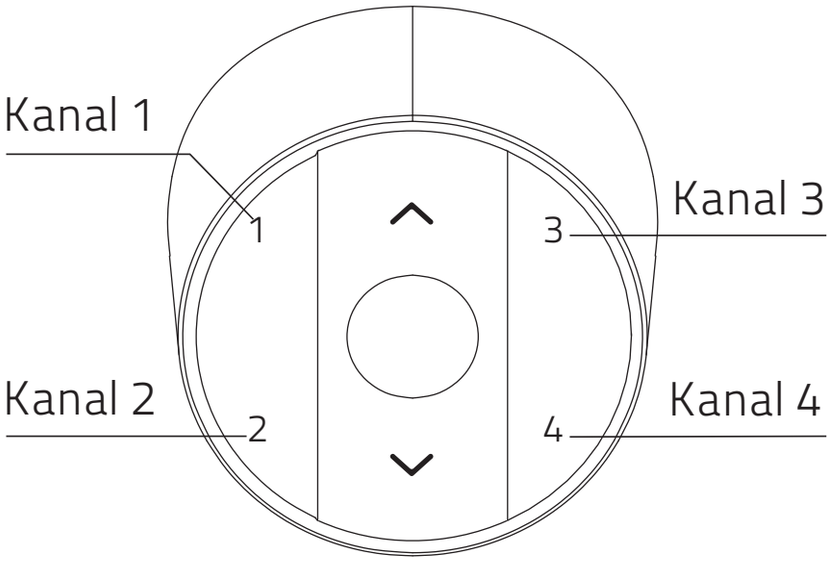

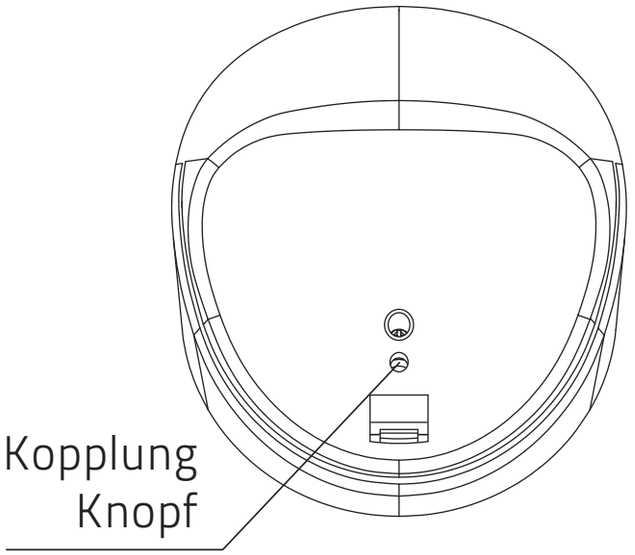

Alle Rechte vorbehalten. Keine der hier aufgeführten Inhalte dürfen ohne schriftliche Zustimmung des Herausgebers reproduziert, in elektronischen Systemen verarbeitet oder gespeichert werden, weder elektronisch, noch maschinell, bildtechnisch, digital oder auf irgendeine andere Art und Weise. Obwohl diese Bedienungsanleitung sorgfältig zusammengestellt wurde, können Fehler enthalten sein. Coulisse b.v. ist nicht verantwortlich für Schäden, die aufgrund von fehlerhaften Informationen in dieser Bedienungsanleitung zustande gekommen sind, und übernimmt keinerlei Haftung.
Coulisse b.v. behält sich das Recht vor, diese Bedienungsanleitung jederzeit zu überarbeiten und im Zuge dessen die Inhalte zu ändern. Coulisse B.V. ist nicht dazu verpflichtet, Personen oder Institutionen über vorgenommene Änderungen in dieser Bedienungsanleitung zu informieren.

Motionblinds

CM-17

Télécommande de table 4 canaux

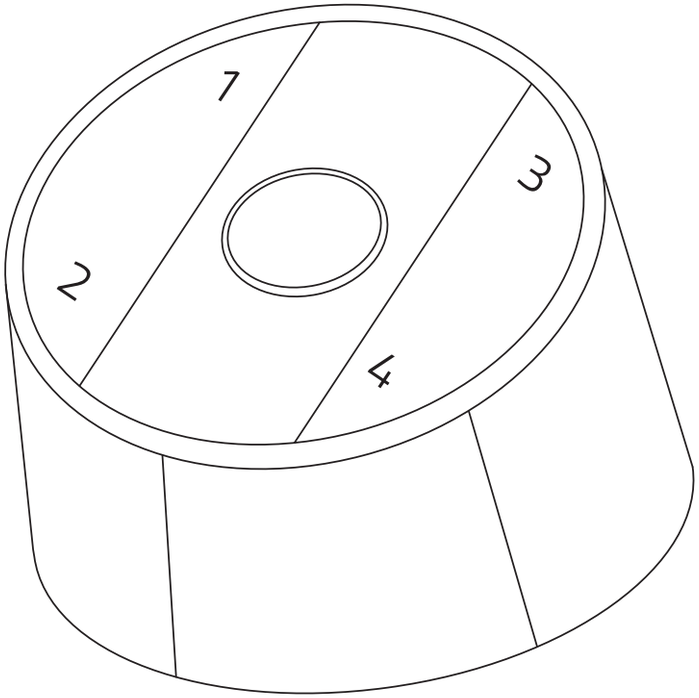

Français

CM-17 est une télécommande de table avec 4 chaînes pour l'exploitation de simples stores ou de réseaux de stores en appuyant sur un bouton. Les stores peuvent être déplacés à n'importe quelle position ou à une position favorite prédéfinie. La forme organique et la couleur noire mate de cette télécommande s'adaptent parfaitement à l'intérieur des maisons et des bâtiments contemporains.

Canaux	Stores max.	Fréquence	Gamme	Alimen-tation
4	illimité	433 .92MHz	30 m avec 1 mur de béton	2x AAA 1.5V

Lon-gueur	Largeur	Hauteur	Température de fonction-nement	Certificats
70,3 mm	62,7 mm	52,3 mm	-10°C~50°C	CE FC

Pour les dernières informations et les manuels mis à jour, rendez-vous sur rtube.nl/cm-17

Sécurité

ATTENTION : instructions de sécurité importantes. Suivez toutes les instructions, car une installation incorrecte peut entraîner des blessures graves.

- Ne laissez pas les enfants jouer avec le store et / ou la télécommande.
- Veillez à ce que le store puisse se déplacer librement et ne soit pas bloqué par des objets.
- Ne peignez pas l'appareil.
- Gardez l'appareil au sec.
- Ne laissez pas tomber, frapper ou secouer l'appareil. Une manipulation brutale peut endommager les circuits internes.
- N'ingérez pas la pile, risque de brûlure chimique
- Ce produit contient une pile bouton / de montre. L'ingestion de la pile bouton / de montre peut provoquer de graves brûlures internes en seulement 2 heures et entraîner la mort.
- Tenez les piles neuves et usagées hors de portée des enfants. Si le compartiment à pile ne se ferme pas bien, cessez d'utiliser le produit et tenez-le hors de portée des enfants. Si vous pensez que les piles peuvent avoir été avalées ou insérées dans quelconque partie du corps, consultez immédiatement un médecin.
- Le remplacement d'une pile avec un type incorrect peut nuire à la sécurité.
- L'élimination d'une pile dans le feu ou un four chaud, ou le broyage ou la découpe mécanique d'une pile peut provoquer une explosion.
- Laisser une batterie dans un environnement à température extrêmement élevée qui peut entraîner une explosion ou une fuite de liquide ou de gaz inflammable.

- Une batterie soumise à une pression d'air extrêmement basse peut entraîner une explosion ou une fuite de liquide ou de gaz inflammable.

Nettoyage

Suivez ces règles générales lors du nettoyage de l'extérieur de l'appareil et de ses composants :

- Utilisez un chiffon humide, doux et non pelucheux. Évitez les infiltrations d'humidité par les ouvertures.
- N'utilisez pas d'aérosols, de solvants, d'alcool ou d'abrasifs.

Service & Assistance

Ne faites pas de réparations vous-même. N'essayez pas d'ouvrir l'appareil ou de le démonter. Vous risquez de vous électrocuter et d'annuler la garantie limitée. Ne contient pas de pièces réparables par l'utilisateur.

Service de garantie

Suivez d'abord les conseils de ce manuel. Si le produit semble endommagé ou ne fonctionne pas correctement, consultez votre revendeur local pour obtenir des instructions sur la façon d'obtenir le service sous garantie.

Recycle

Ce marquage indique que ce produit ne doit pas être jeté avec les autres déchets ménagers au sein de l'UE. Pour empêcher tout dommage éventuel à l'environnement ou à la santé humaine en raison d'une élimination non contrôlée des déchets, recyclez-le de façon responsable afin de promouvoir la réutilisation durable des ressources matérielles. Pour retourner votre dispositif usagé, veuillez utiliser les systèmes de retour et de collecte ou contacter le vendeur chez qui vous avez acheté le produit. Il pourra s'occuper du recyclage de ce produit en toute sécurité pour l'environnement.

Déclaration de l'UE

Par la présente, Coulisse déclare que l'équipement radio de type CM17 est conforme à la directive 2014/53/UE.

Le texte intégral de la déclaration de conformité de l'UE est disponible au lien suivant : support.motionblinds.com.

Informations relatives à la réglementation

1 Informations FCC à l'utilisateur

Ce produit ne contient aucun composant réparable par l'utilisateur et ne doit être utilisé qu'avec des antennes agréées. Tout changement ou modification de produit annulera toutes les certifications et approbations réglementaires applicables.

2 Avis d'émission électroniques de la FCC

Cet appareil est conforme à la partie 15 du règlement de la FCC. Son utilisation est soumise aux deux conditions suivantes :

1. Cet appareil ne doit causer aucune interférence nuisible
2. Cet appareil doit accepter toute interférence reçue, y compris des interférences qui peuvent provoquer un fonctionnement non désiré.

3 Déclaration d'interférence des fréquences radio de la FCC

Cet équipement a été testé et déclaré conforme aux limites d'un dispositif numérique de classe B, conformément à la Partie 15 des règles de la FCC. Ces limites sont conçues pour fournir une protection raisonnable contre les interférences nuisibles lorsque l'équipement est utilisé dans un environnement commercial. Cet équipement génère, utilise et peut émettre de l'énergie de fréquence radio et, s'il n'est pas installé et utilisé conformément aux instructions, il peut causer des interférences nuisibles aux communications radio.

Le fonctionnement de cet équipement dans une zone résidentielle peut générer des interférences préjudiciables, auquel cas il appartiendra à l'utilisateur de corriger les interférences à ses frais. Si cet équipement provoque effectivement une interférence préjudiciable à la réception radio ou télévisuelle, ce qui peut être établi en éteignant et en rallumant l'équipement, l'utilisateur est invité à

tenter de corriger l'interférence par une ou plusieurs des mesures suivantes :

- Réorienter ou repositionner l'antenne de réception
- Augmenter la distance entre l'équipement et le récepteur
- Brancher l'équipement sur une prise d'alimentation ou sur un circuit différent de celui où le récepteur est branché
- Consulter le revendeur ou un technicien radio/télévision expérimenté pour obtenir de l'aide

1 Boutons

Le bouton central a deux fonctions : appuyez pour arrêter le store, tenez pour déplacer le store à sa position préférée.

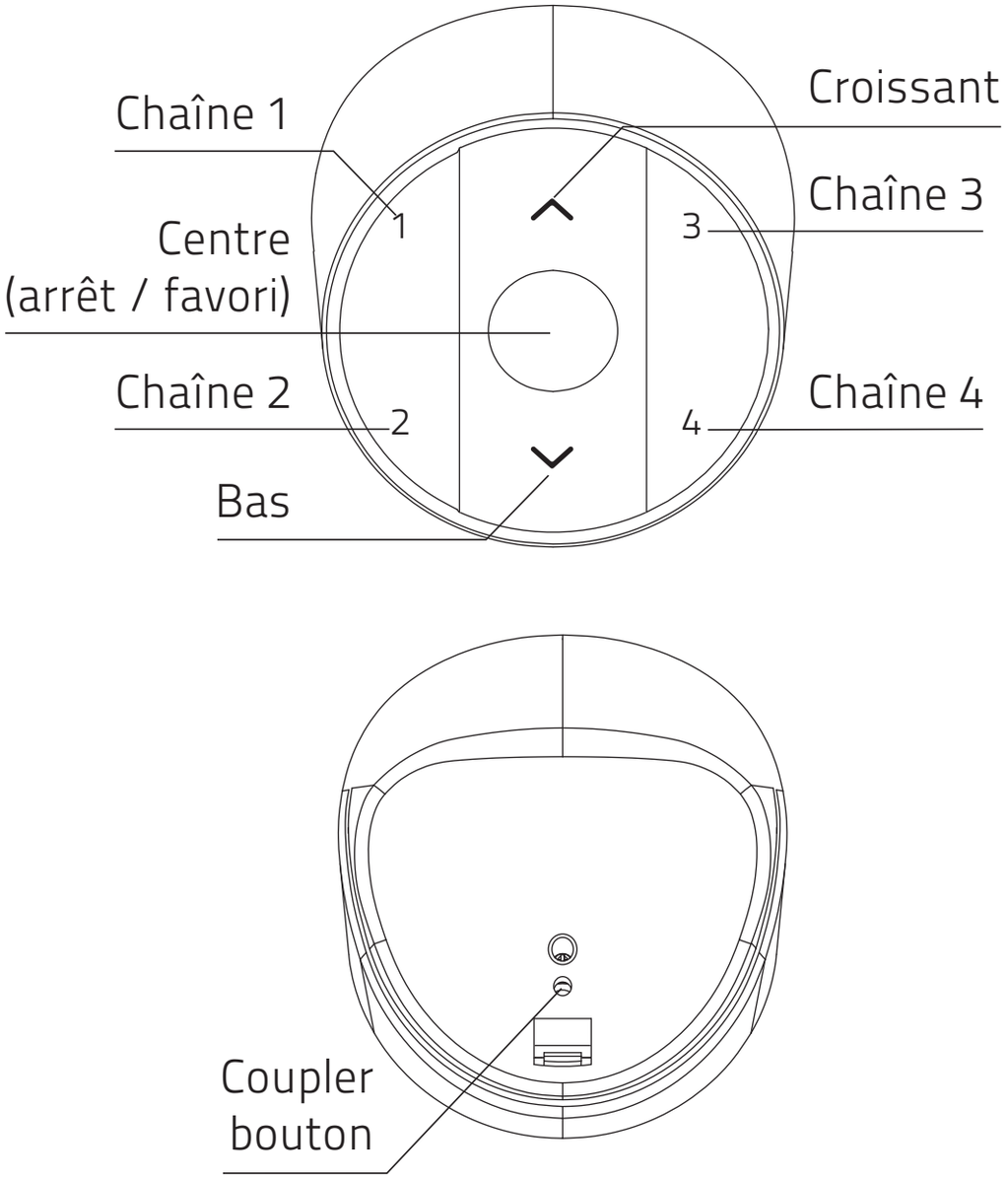

2 Changement de la pile

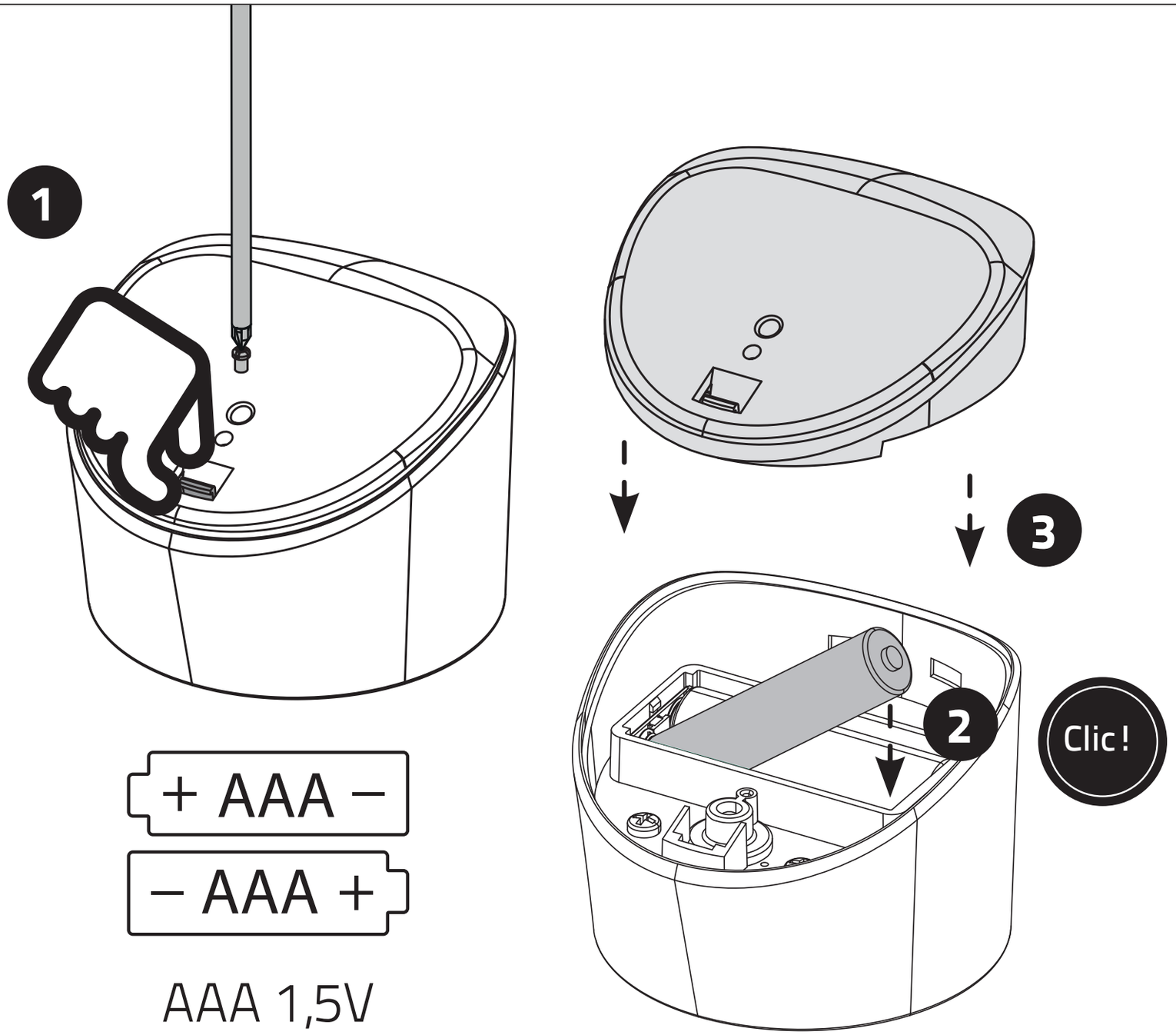

3 Associer une télécommande

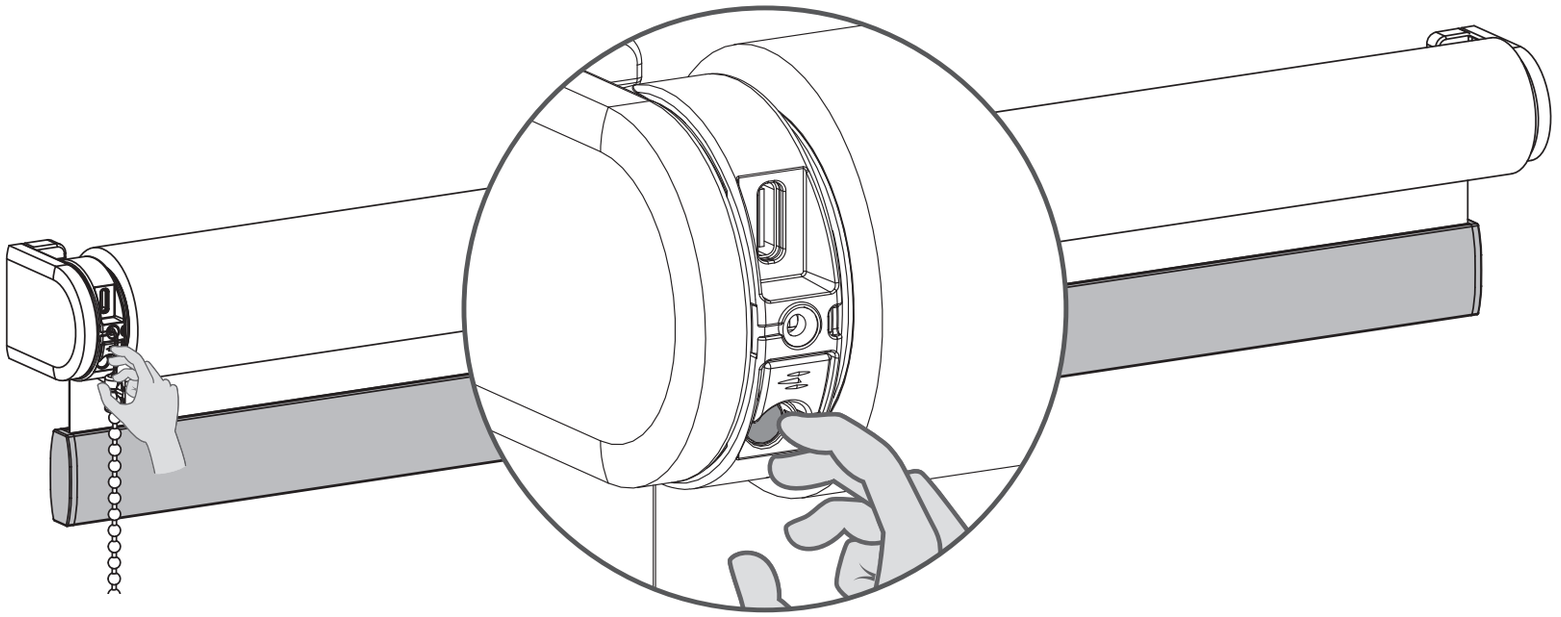

3.1 Appuyez brièvement sur le **bouton** programme sur le moteur. Le store commencera à avancer, indiquant que le mode programme a été activé. (Le store reste actif jusqu'à ce que le mode programme soit désactivé.)

3.2 Sélectionnez le chaîne souhaité pour le store en appuyant sur 1 des 4 **boutons de** chaîne sur la télécommande.

3.3 Appuyez **sur le** bouton de couplage à l'arrière de la télécommande pour coupler le store au chaîne sélectionné.
Le store va bientôt s'arrêter de marcher indiquant que la télécommande a été jumelée au store.

Répétez les étapes 3.1 à 3.3 pour supprimer un store d'un chaîne.

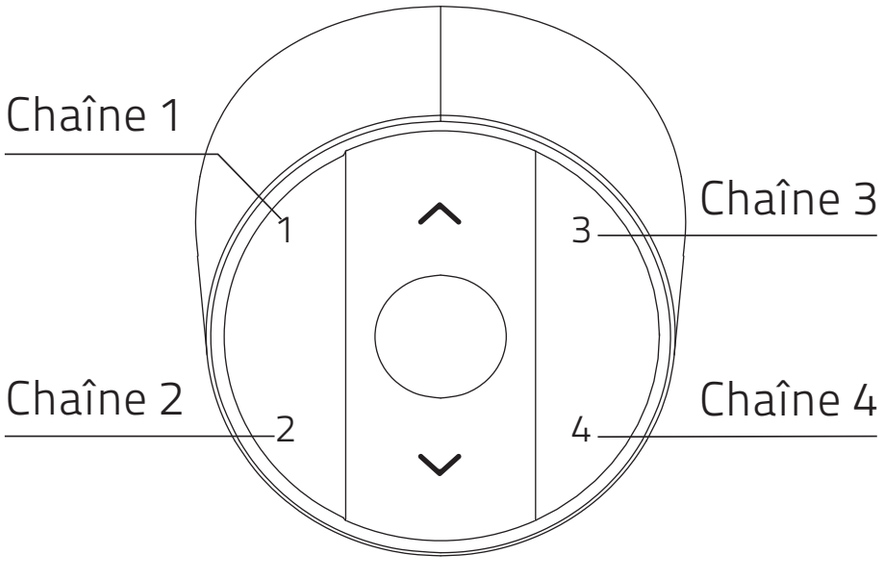

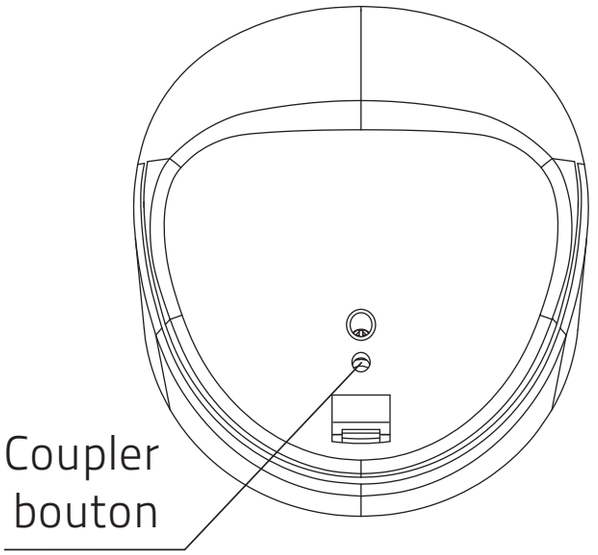

Tous droits réservés. Aucune partie de cette publication ne peut être reproduite, stockée dans un système de recherche informatique ou transmise, sous quelque forme ou par quelque moyen que ce soit (électronique, mécanique, par photocopie, enregistrement, numérique ou autre), sans le consentement écrit de l'éditeur.
Bien que ce manuel ait été composé avec le plus grand soin, Coulisse b.v. décline toute responsabilité pour les dommages dus à des erreurs et / ou des défauts dans ce manuel. Coulisse b.v. se réserve le droit de réviser le manuel et de réviser et / ou modifier son contenu à tout moment, sans obligation d'informer toute personne ou entité de telles révisions ou modifications.

Motionblinds

CM-17

Afstandsbediening voor op tafel,
4 kanalen

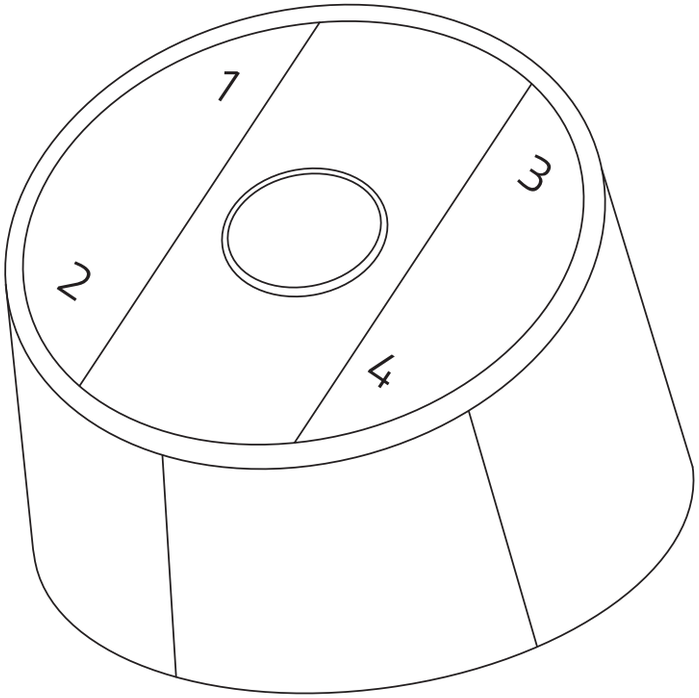

Nederlands

CM-17 is een afstandsbediening met 4 kanalen voor op tafel waarmee enkele raambekleding of hele netwerken met een druk op de knop kunnen worden bediend. Raambekleding kan op elke gewenste positie of op een vooraf ingestelde favoriete positie worden ingesteld. De organische vorm en mat-zwarte kleur van deze afstandsbediening passen perfect in het interieur van moderne woningen en gebouwen.

Kanalen	Max. raam-bekleding	Frequentie	Bereik	Voeding
4	onbeperkt	433.92 MHz	30 m bij 1 betonnen muur	2x AAA 1.5V

Lengte	Breedte	Hoogte	Gebruiks-temperatuur	Certificaten
70,3 mm	62,7 mm	52,3 mm	-10°C~50°C	CE FC

Kijk voor de meest recente informatie en voor bijgewerkte handleidingen op rtube.nl/cm-17

Veiligheid

WAARSCHUWING: Belangrijke veiligheidsinstructies. Volg alle instructies; onjuiste installatie kan tot ernstig letsel leiden.

- Laat kinderen niet met de raambekleding en/of afstandsbediening spelen.
- Zorg dat de raambekleding vrij kan bewegen en niet door objecten wordt geblokkeerd.
- Verf niet over het apparaat.
- Houd het apparaat droog.
- Laat het apparaat niet vallen en stoot en schud er niet mee. Ruwe omgang kan de printplaten beschadigen.
- Slik geen batterijen in, gevaar voor chemische brandwonden.
- Dit product is voorzien van een knoopcelbatterij. Het inslikken van een knoopcelbatterij kan binnen twee uur ernstige brandwonden veroorzaken en de dood tot gevolg hebben.
- Houd zowel nieuwe als gebruikte batterijen buiten het bereik van kinderen. Als het batterijvak niet goed sluit, gebruik het product dan niet langer en houd het buiten het bereik van kinderen. Als u vermoedt dat uw kind batterijen heeft ingeslikt of in een lichaamsholte heeft gestopt, schakel dan onmiddellijk een arts in.
- Vervanging van de batterij door een verkeerd type batterij kan de beveiliging uitschakelen.
- Het werpen van een batterij in vuur of een hete oven, of het mechanisch pletten van- of snijden in een batterij kan een ontploffing veroorzaken.
- Het laten liggen van een batterij in een omgeving met extreem hoge temperaturen kan leiden tot een explosie of het lekken van ontvlambare vloeistof of gas.
- Een batterij die aan een extreem lage luchtdruk wordt blootgesteld, kan leiden tot een explosie of het lekken van brandbare vloeistof of gas.

Reiniging

Volg deze algemene regels voor het reinigen van de buitenkant en componenten van het apparaat:

- Gebruik een vochtige, zachte, pluisvrije doek. Voorkom dat er vocht in de openingen komt.
- Gebruik geen spuitbussen, oplosmiddelen, alcohol of schuurmiddelen.

Service en ondersteuning

Voer niet zelf reparaties uit. Probeer het apparaat niet te openen of demonteren. U loopt het risico op elektrische schokken. Ook kan de garantie vervallen. Er zijn geen onderdelen waaraan de gebruiker onderhoud kan uitvoeren.

Garantie

Volg eerst het advies in deze handleiding. Ga naar uw lokale dealer voor instructies over hoe u service op grond van de garantie kunt ontvangen als het product defect lijkt of niet goed werkt.

Recycle

Deze markering geeft aan dat dit product in de gehele EU niet mag worden weggegooid met ander huishoudelijk afval. Om mogelijke schade aan het milieu of de menselijke gezondheid door ongecontroleerde afvalverwijdering te voorkomen, dient het op een verantwoorde manier gerecycled te worden om zo het duurzaam hergebruik van materialen te bevorderen. Om uw gebruikte apparaat in te leveren, kunt u gebruikmaken van de teruggave- en inzamelsystemen of contact opnemen met de leverancier van het product. Deze kan ervoor zorgen dat het product op een milieuvriendelijke manier wordt gerecycled.

EU-verklaring

Hierbij verklaart Coulissen dat de radioapparatuur van het type CM17 in overeenstemming is met richtlijn 2014/53/EU. De volledige tekst van de EU-conformiteitsverklaring kan geraadpleegd worden op het volgende internetadres: support.motionblinds.com.

Wettelijk verplichte informatie

1 FCC-informatie voor de gebruiker

Dit product bevat geen onderdelen die door de gebruiker kunnen worden gerepareerd en mag alleen worden gebruikt met goedgekeurde antennes. Wijzigingen of aanpassingen aan het product zorgen dat wettelijke certificeringen en goedkeuringen die van toepassing zijn ongeldig worden.

2 FCC-kennisgevingen inzake elektronische emissies

Dit apparaat voldoet aan deel 15 van de FCC-regels. Op het gebruik zijn de volgende twee voorwaarden van toepassing:

1. Dit apparaat mag geen schadelijke storingen veroorzaken;
2. Dit apparaat moet bestand zijn tegen alle storingen die worden ontvangen, inclusief storingen die een ongewenste werking kunnen veroorzaken.

3 FFC-verklaring inzake storingen door radiofrequentie

Deze apparatuur is getest en voldoet aan de beperkingen voor digitale apparaten van Klasse B, zoals beschreven in deel 15 van de FCC-regels. Deze limieten zijn opgesteld om redelijke bescherming te bieden tegen schadelijke storing wanneer de apparatuur in een bedrijfsomgeving wordt bediend. Deze apparatuur genereert en gebruikt radiofrequentie-energie en kan deze energie uitstralen; als de apparatuur niet wordt geïnstalleerd en gebruikt volgens de instructies, kan deze schadelijke storingen in de radiocommunicatie veroorzaken.

Gebruik van dit apparaat in een woonomgeving kan mogelijk schadelijke storing veroorzaken. In dat geval is de

gebruiker verplicht om de storing voor eigen rekening te verhelpen.

Als dit apparaat schadelijke storing aan radiocommunicatie veroorzaakt (wat kan worden vastgesteld door de apparatuur uit en aan te zetten), dan wordt de gebruiker aangemoedigd om de storing te verhelpen door een van de volgende maatregelen uit te voeren:

- Verstel of verplaats de ontvangstantenne;
- Vergroot de afstand tussen de apparatuur en de ontvanger;
- Sluit de apparatuur op een stopcontact aan dat zich in een ander circuit bevindt dan het stopcontact van de ontvanger;
- Raadpleeg de leverancier of een ervaren radio-/tv-monteur voor hulp.

1 Knoppen

De middelste knop heeft twee functies: druk erop om de raambekleding te stoppen en houd de knop ingedrukt om de raambekleding in de favoriete positie te plaatsen.

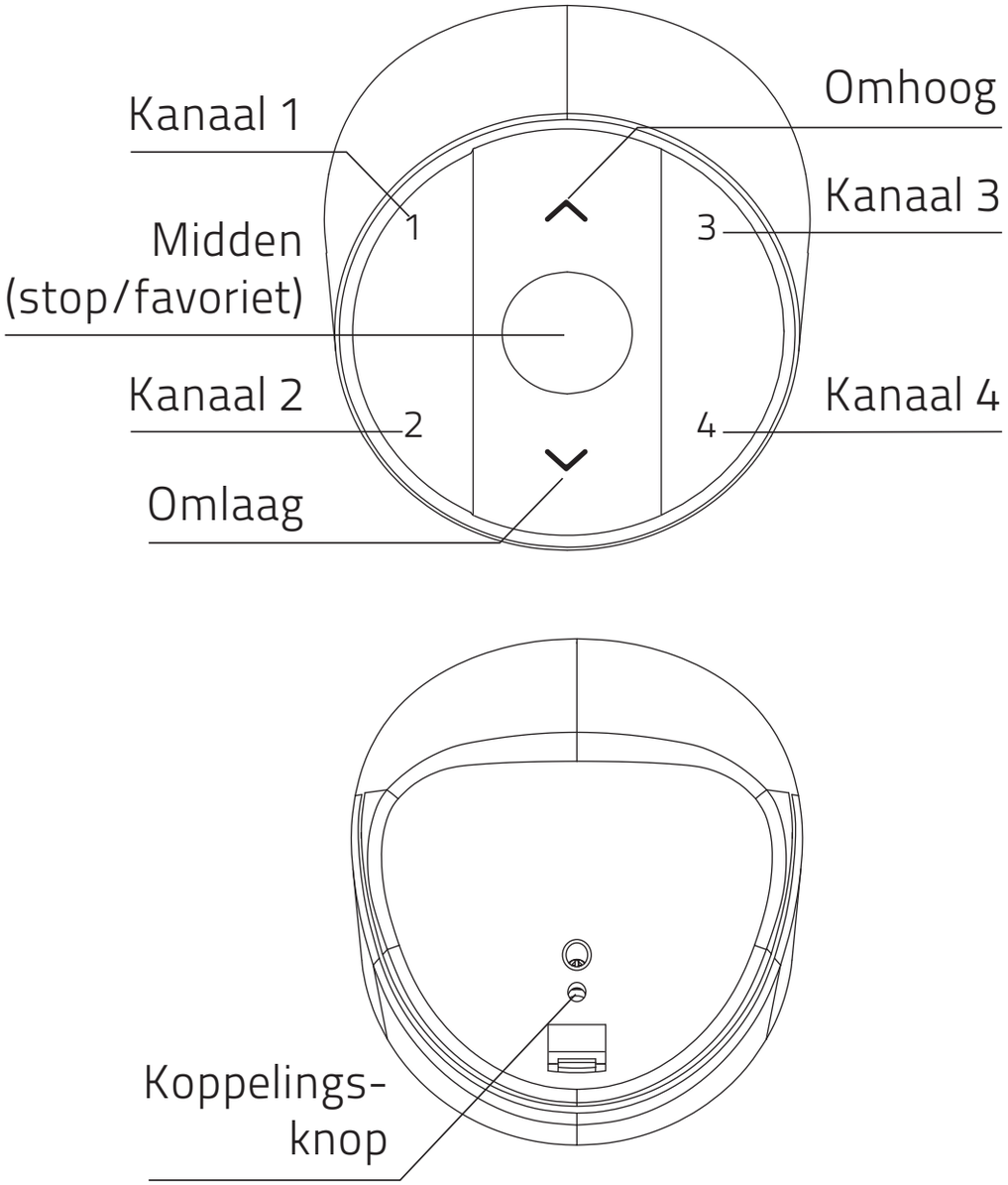

2 De batterij vervangen

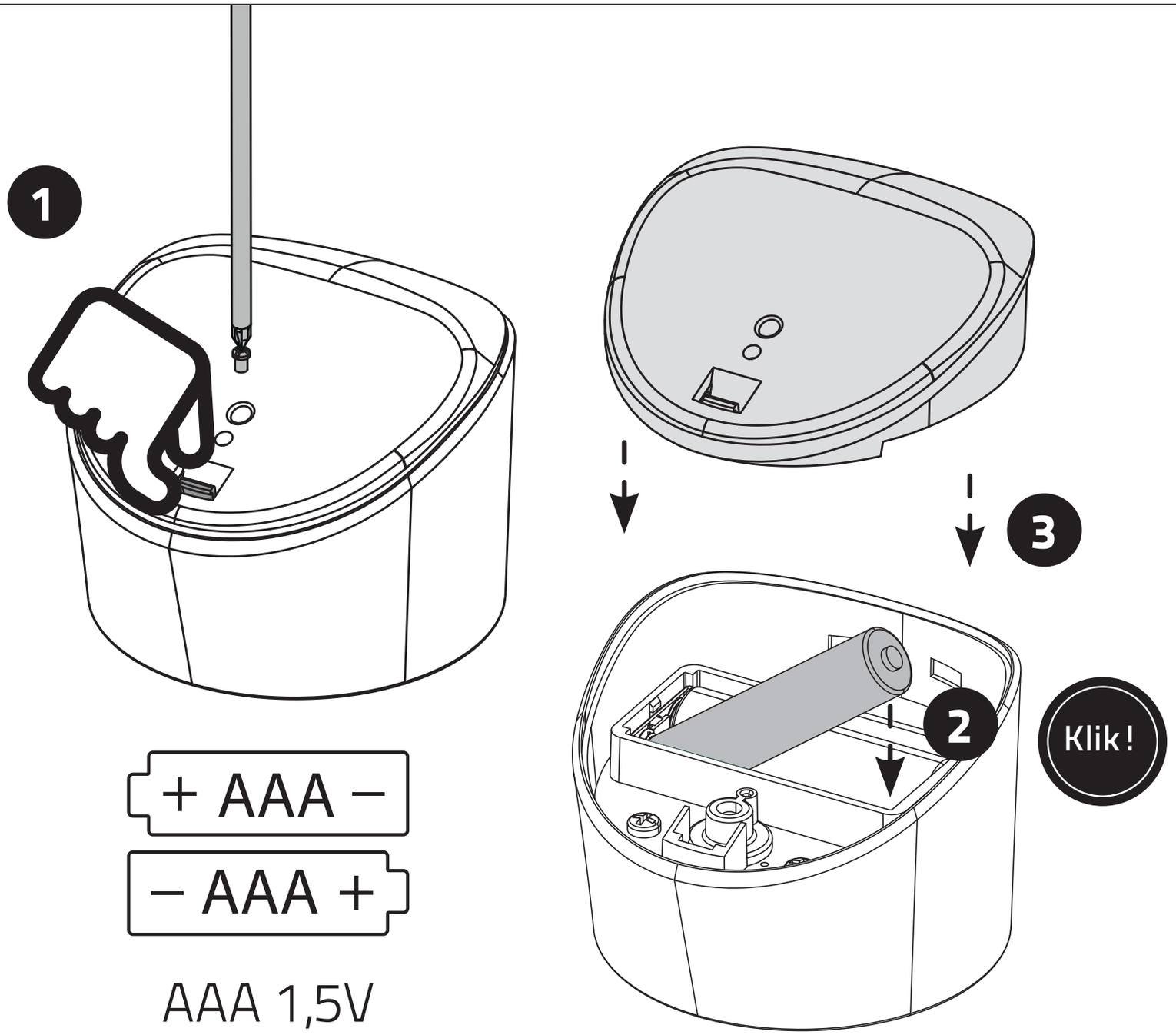

3 Koppel een afstandsbediening

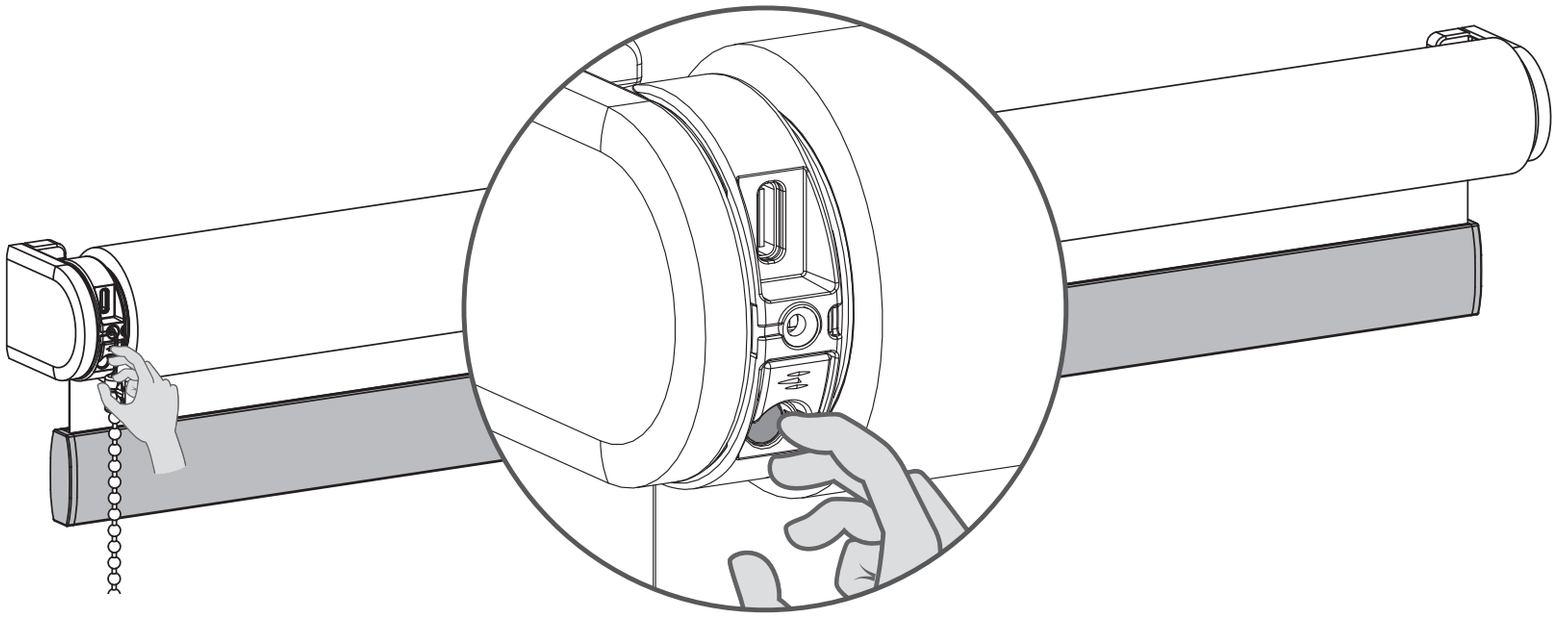

3.1 Druk kort op de knop **programmeren** op de motor. De raambekleding begint te draaien om aan te geven dat de programmeermodus is geactiveerd. (De raambekleding blijft draaien totdat de programmeermodus wordt uitgeschakeld.)

3.2 Selecteer een gewenst kanaal voor de raambekleding door op 1 van de 4 **kanaalknoppen** te drukken.

3.3 Druk op de **koppelingsknop** op de achterkant van de afstandsbediening om de raambekleding aan het gewenste kanaal te koppelen.
De raambekleding stopt kort met draaien om aan te geven dat de afstandsbediening aan de raambekleding is gekoppeld.

Herhaal de stappen 3.1 - 3.3 om rolgordijn uit een kanaal te verwijderen.

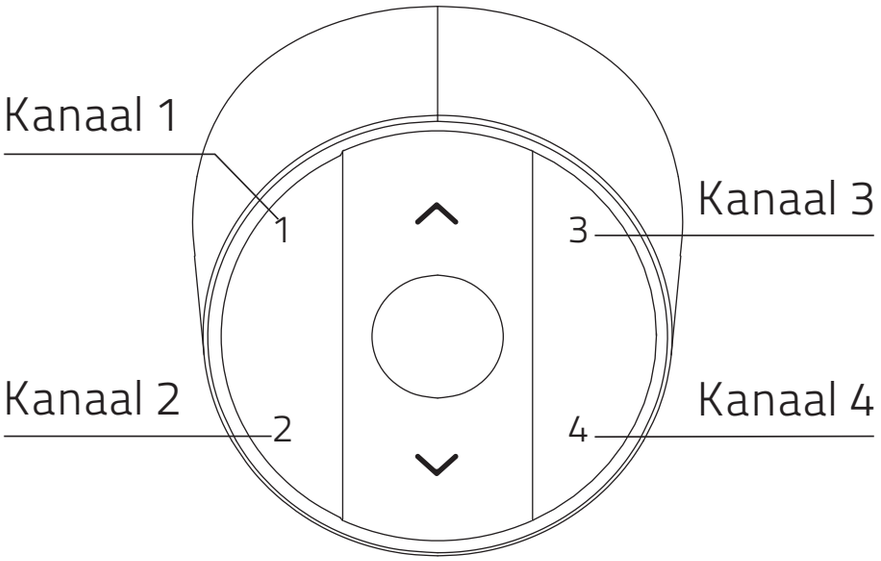

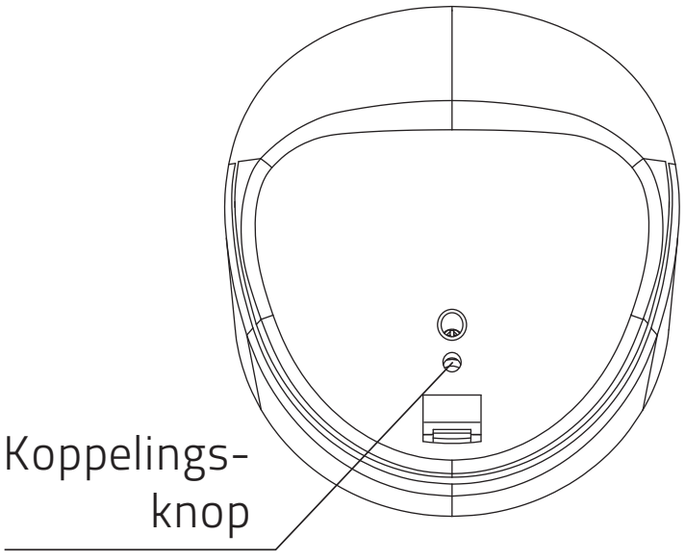

Alle rechten voorbehouden. Niets uit deze publicatie mag in enige vorm of op enige wijze (elektronisch, mechanisch, door fotokopieën, opnamen, digitaal of anderszins) worden verveelvoudigd, opgeslagen in een geautomatiseerd gegevensbestand of verzonden zonder schriftelijke toestemming van de uitgever.
Deze handleiding is met uiterste zorg opgesteld, maar Coulisse b.v. aanvaardt geen verantwoordelijkheid voor schade als gevolg van vergissingen en/of fouten in deze handleiding.
Coulisse b.v. behoudt zich het recht voor om de handleiding op elk gewenst moment te herzien en om inhoud te herzien en/of te wijzigen. Coulisse b.v. is niet verplicht om enige persoon of entiteit te informeren over dergelijke herzieningen of wijzigingen.

Motionblinds

CM-17

Mando a distancia de mesa de 4 canales

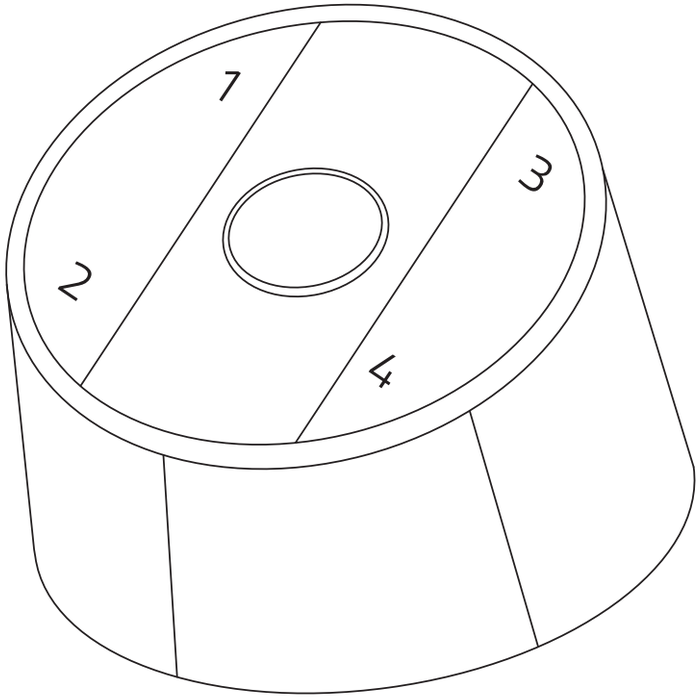

Español

El CM-17 es un mando a distancia de mesa con 4 canales para la operación de persianas individuales o redes de cubrimiento de ventanas con solo pulsar un botón. Las persianas se pueden mover a cualquier posición o a una posición favorita preestablecida. La forma orgánica y el color negro mate de este mando a distancia encajan perfectamente en interiores contemporáneos de viviendas y oficinas.

Canales	Máx. de persianas	Frecuencia	Alcance	Alimenta-ción
4	ilimitado	433.92 MHz	30 m con 1 muro de hormigón	2x AAA 1.5V

Largo	Ancho	Alto	Temperatura de funciona-miento	Certificados
70,3 mm	62,7 mm	52,3 mm	-10°C~50°C	CE FC

Para la información más reciente y los manuales actualizados, visite rtube.nl/cm-17

Seguridad

ADVERTENCIA: Instrucciones de seguridad importantes. Siga todas las instrucciones. Una instalación incorrecta puede provocar lesiones graves.

- No permita que los niños jueguen con la persiana y/o el mando a distancia.
- Asegúrese de que la persiana pueda moverse libremente y no esté obstruida por objetos.
- No pinte el dispositivo.
- Mantenga el dispositivo seco.
- No golpee, agite o deje caer el dispositivo. El manejo brusco puede dañar los circuitos internos.
- No ingiera la pila, hay riesgo de quemaduras químicas
- Este producto contiene una pila de botón. Si la pila de botón se ingiere, puede causar quemaduras internas graves en tan solo
  2 horas y puede provocar la muerte.
- Mantenga las pilas nuevas y usadas fuera del alcance de los niños. Si el compartimento de las pilas no cierra correctamente, deje de utilizar el producto y manténgalo fuera del alcance de los niños. Si cree que las pilas fueron ingeridas o se encuentran dentro del cuerpo, busque atención médica inmediata.
- La sustitución por un tipo de pila inadecuado puede suponer un peligro.
- La eliminación de una pila en el fuego o en un horno caliente o aplastándola o cortándola mecánicamente podría provocar una explosión.
- Dejar una batería en un entorno con una temperatura extremadamente alta, puede provocar una explosión o una fuga de líquido o gas inflamable.
- Una batería sometida a una presión de aire extremadamente baja puede dar lugar a una explosión o a una fuga de líquido o gas inflamable.

Limpieza

Siga estas reglas generales al limpiar la parte exterior del dispositivo y sus componentes:

- Usar un paño húmedo, suave y sin pelusa. Evitar la entrada de humedad en las aberturas.
- No usar aerosoles, disolventes, alcohol o abrasivos.

Servicio y soporte

No realice reparaciones por su cuenta. No intente abrir o desensamblar el dispositivo. Corre el riesgo de una descarga eléctrica y de invalidar la garantía limitada. No hay ninguna pieza en el interior servible para el usuario.

Servicio de garantía

Para empezar, siga los consejos de este manual. Si el producto parece estar dañado o no funciona adecuadamente, diríjase a su distribuidor local para recibir instrucciones sobre cómo usar la garantía.

Recycle

Esta marca indica que este producto no debe desecharse con otros residuos domésticos en toda la UE. Para evitar posibles daños al medio ambiente o a la salud, con la eliminación incontrolada de residuos, se debe reciclar correctamente para promover la reutilización sostenible de los recursos materiales. Para devolver el dispositivo usado, utilice los sistemas de devolución y recogida establecidos o póngase en contacto con el establecimiento donde adquirió el producto. Ellos pueden recoger este producto para un reciclado seguro y no contaminante.

Declaración de la UE

Por la presente, Coulisse declara que el tipo de equipo de radio CM17 cumple la Directiva 2014/53/UE. El texto completo de la declaración de conformidad de la UE está disponible en la siguiente dirección de internet: support.motionblinds.com.

1 Información de la FCC para el usuario

Este producto no contiene ninguna pieza que el usuario pueda reparar o reemplazar, y solo debe utilizarse con antenas aprobadas. Cualquier cambio o modificación al producto invalidará todas las certificaciones y aprobaciones reglamentarias aplicables.

2 Avisos de emisión electrónica de la FCC

Este dispositivo cumple con el apartado 15 de las Normas de la FCC. El funcionamiento está sujeto a las dos condiciones siguientes:

1. Este dispositivo no puede causar interferencias perjudiciales.
2. Este dispositivo debe aceptar cualquier interferencia que reciba, incluida aquella que pueda causar un funcionamiento no deseado del dispositivo.

3 Declaración de interferencia de radiofrecuencia de la FCC

Este equipo ha sido sometido a las pruebas pertinentes y cumple con los límites establecidos para un dispositivo digital de clase B, conforme al apartado 15 de las Normas de la FCC. Estos límites están diseñados para proporcionar una protección razonable contra interferencias perjudiciales, cuando el equipo funciona en un entorno comercial. Este equipo genera, utiliza y puede irradiar energía de radiofrecuencia y, si no se instala y utiliza conforme a las instrucciones, puede causar interferencias perjudiciales en las comunicaciones de radio.

El funcionamiento de este equipo en un área residencial puede causar interferencias perjudiciales, en cuyo caso el usuario tendrá que corregir la interferencia a su propio coste. Si este equipo ocasiona interferencias perjudiciales en la recepción de la televisión o radio, lo cual puede determinarse encendiendo y apagando

el equipo, se recomienda al usuario que intente corregir la interferencia, adoptando una o más de las siguientes medidas:

- Reorientar o reubicar la antena de recepción
- Aumentar la separación entre el equipo y el receptor
- Conectar el equipo a una salida en un circuito diferente al utilizado para la conexión del receptor
- Consultar al distribuidor o a un técnico de radio/TV experimentado para obtener ayuda

1 Botones

El botón central tiene dos funciones: púlselo para detener la persiana y sosténgalo para mover la persiana a la posición favorita.

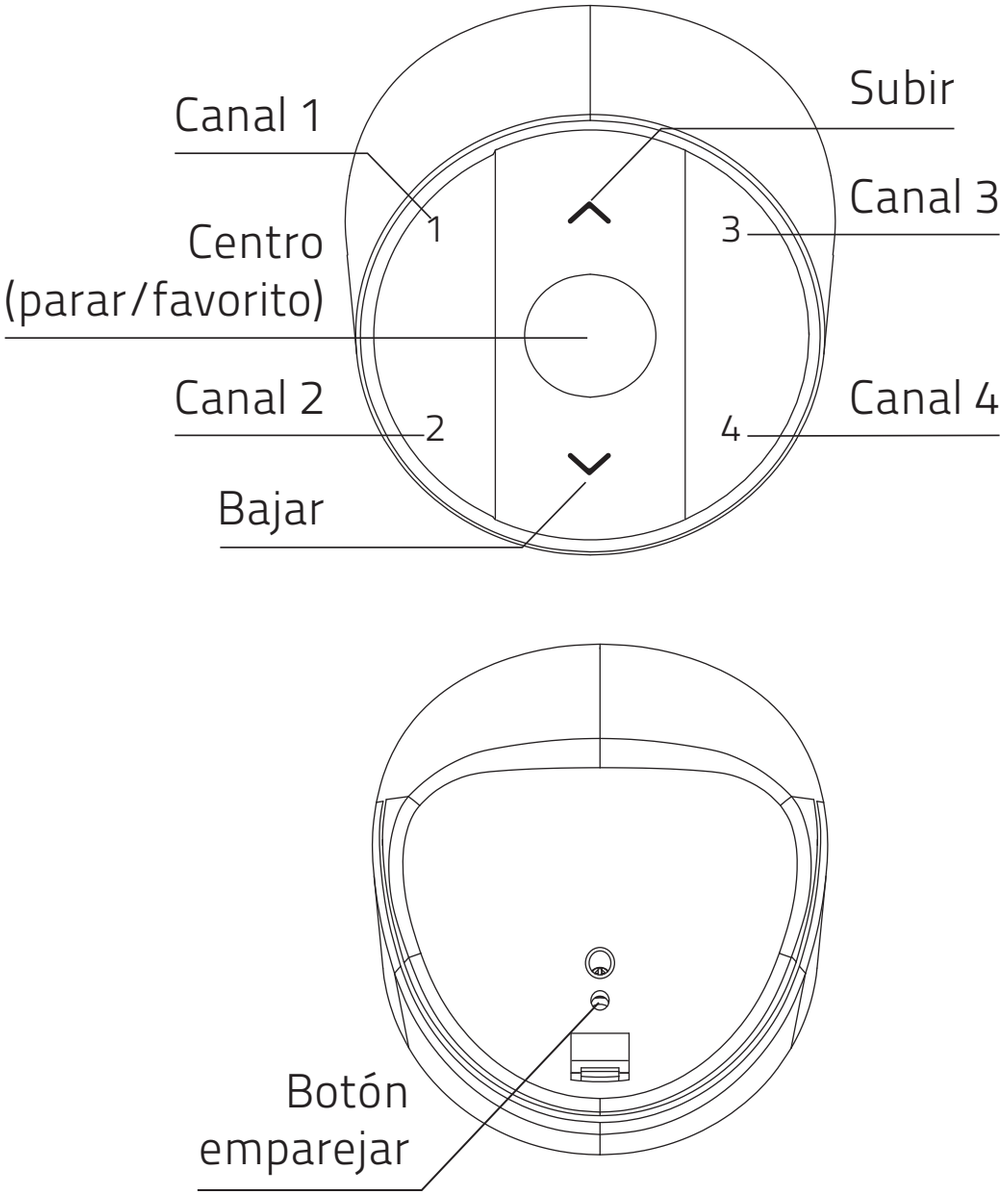

2 Cambiar la pila

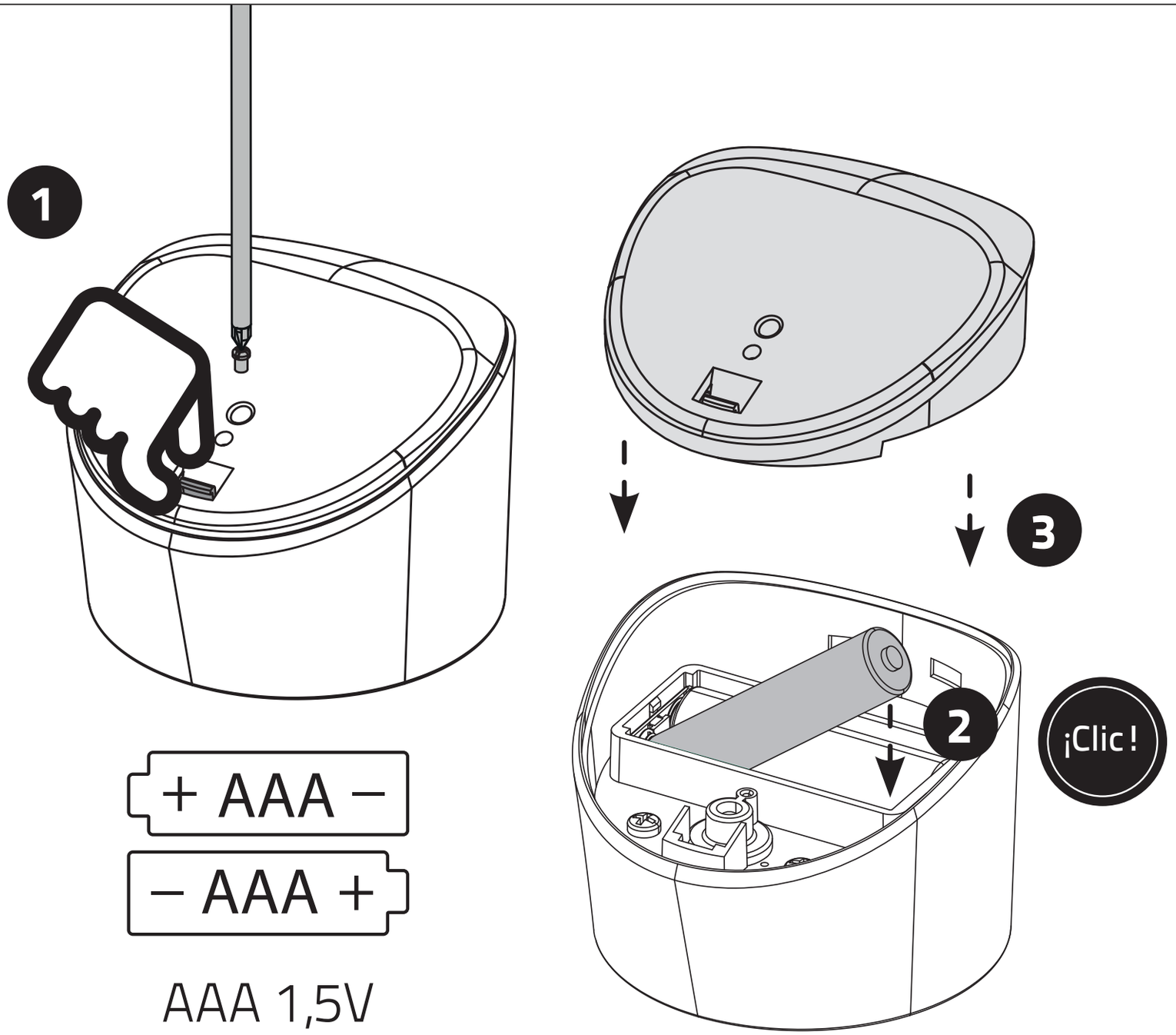

3 Emparejar un mando

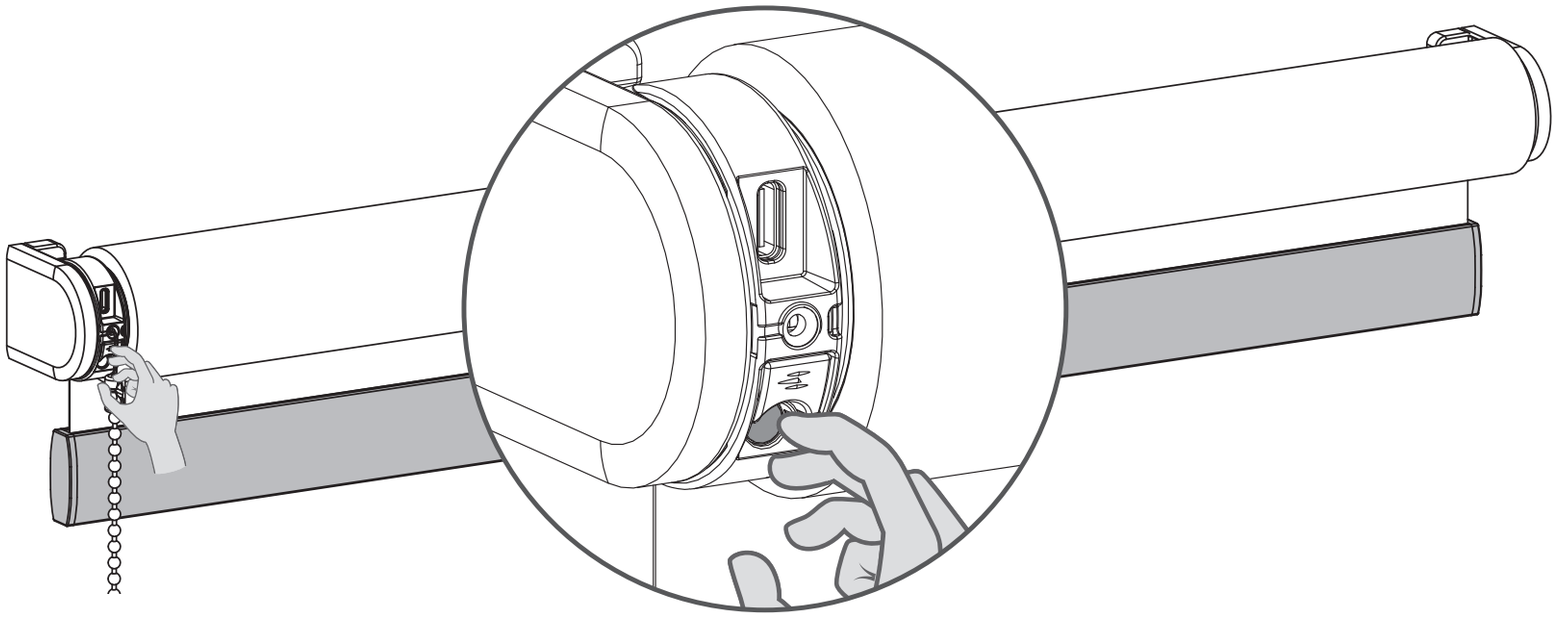

3.1 Pulse brevemente el botón **programar** del motor. La persiana se moverá para indicar que el modo de programación ha sido activado. (La persiana seguirá moviéndose hasta que el modo de programación se desactive).

3.2 Seleccione el canal deseado para la persiana utilizando el 1 de los 4 botones de **canal** en el mando a distancia.

3.3 Pulse el botón **emparejar** en la parte posterior del mando para emparejar la persiana con el canal seleccionado.
La persiana dejará de moverse brevemente para indicar que el mando ha sido emparejado.

Repita los pasos 3.1 - 3.3 para desvincular una persiana de un canal.

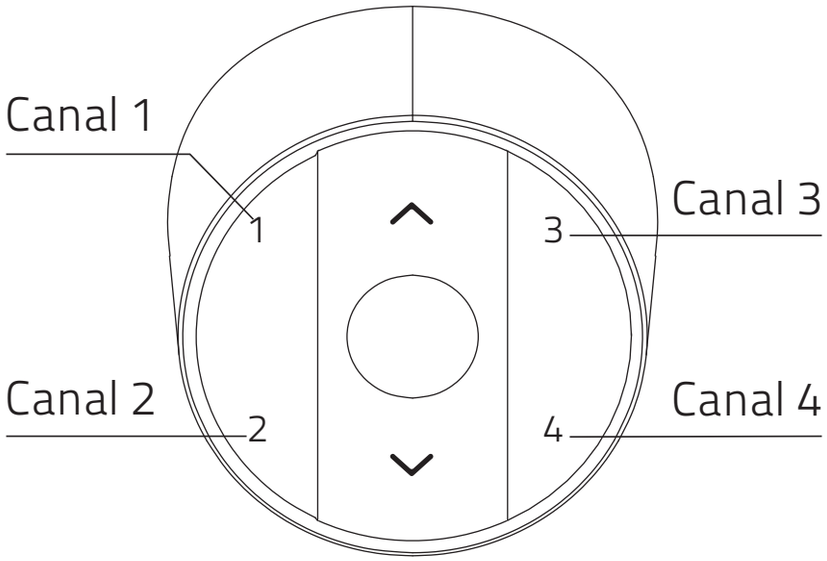

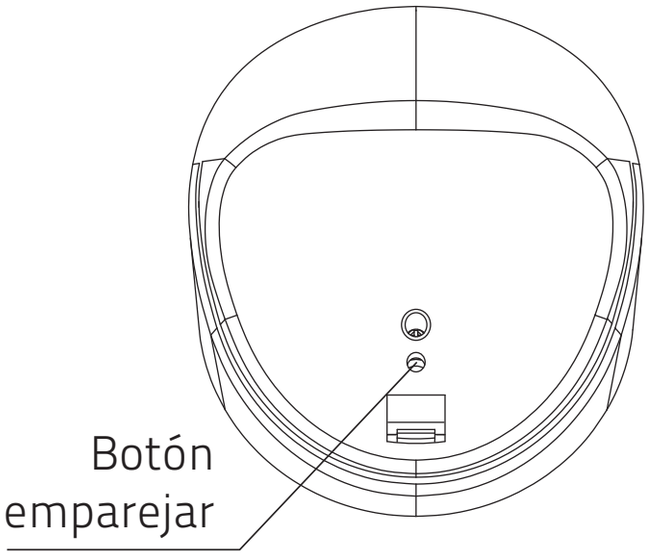

Todos los derechos reservados. Ninguna parte de esta publicación puede ser reproducida, guardada en cualquier sistema recuperable, o transmitida de cualquier forma, ya sea por medios electrónicos, mecánicos, fotocopiados, grabados, digitales o cualquier otro sin el consentimiento por escrito del editor. A pesar de que este manual se ha preparado con el máximo cuidado, Coulisse B.V. no aceptará ninguna responsabilidad por daños debido a errores y/o defectos en este manual.
Coulisse B.V. se reserva el derecho de revisar el manual y revisar y/o cambiar el contenido en cualquier momento, sin la obligación de notificar a ninguna persona o entidad de tales revisiones o cambios.

motionblinds.com

CM17U-R5