J16 - 808

Tecnologia - 4G

- Informações sobre o J16 - 808

Informações sobre o J16 - 808

Porta: 10024

Tipo de equipamento: Básico

> **Atenção! O IMEI a ser cadastrado na plataforma muda na porta 10024, o equipamento deve ser cadastrado com os últimos 12 dígitos do IMEI**
>
> **Por exemplo:**
>
> **IMEI do equipamento:** 868022032234812
>
> **Como ele deve ser cadastrado:** 022032234812

Configuração inicial:

Comando para alterar o protocolo para 808

SZCS#PTL_SEL=1

> Cada servidor possui seu próprio DNS. Certifique-se de usar o comando correspondente ao seu servidor específico

Comando para conexão do rastreador com a plataforma - Servidor AL

SZCS#SERVIP=ese.mine.nu#SERVPORT=10024

Comando para conexão do rastreador com a plataforma - Servidor SP

SZCS#SERVIP=dns.mine.nu#SERVPORT=10024

Comando para conexão do rastreador com a plataforma - Servidor SC

SZCS#SERVIP=sc.mine.nu#SERVPORT=10024

Reiniciar o equipamento

RESET#

Configurar o fuso horario

GMT,W,0#

Configurar APN

APN,apn,usuario,senha#

Habilitar transmissão GPRS

GPRSON,1#

Configurar tempo de transmissão

TIMER,30,7200#

Demais comandos:

Bloquear veiculo

RELAY,1#

Desbloquear veiculo

RELAY,0#

Ativar Bloqueio imediato

SZCS#SOURCE_OFF_TYPE=1

Desativar Bloqueio imediato

SZCS#SOURCE_OFF_TYPE=0

Desabilitar transmissão GPRS

GPRSON,0#

Ativar o modo Sleep/dormir

SZCS#SLPDISCONNECT=X

> Substituir o X de acordo com os seguintes parâmetros:
>
> 1 - Dormir, o equipamento se desconecta da plataforma e o SMS não funciona
>
> 2 - Dormir, o equipamento se desconecta da plataforma e o SMS Funciona
>
> 0 - O equipamento se mantém conectado com a plataforma

Checar o modo Sleep/Dormir

CXCS#SLPDISCONNECT

Ativar economia de bateria

SZCS#GPS_DISSLP=0

Desativar economia de bateria

SZCS#GPS_DISSLP=1

Verificar as informações do rastreador

PARAM#

Verificar a configuração simples do rastreador

SCXSZ#

Verificar o status do equipamento

STATUS#

Consulta a versão do equipamento

VERSION#

Verificar a configuração do GPRS

GPRSSET#

Ver a localização, via link do Google Maps

> Para essa ação existem 3 comandos possíveis, sendo eles:
>
> URL#
>
> WHERE#
>
> POSITION#

Limpar os dados de Backup

CLEAR#

Reiniciar o equipamento

RESET#

Restaurar as configurações de fábrica

FACTORY#

Esquema da instalação:

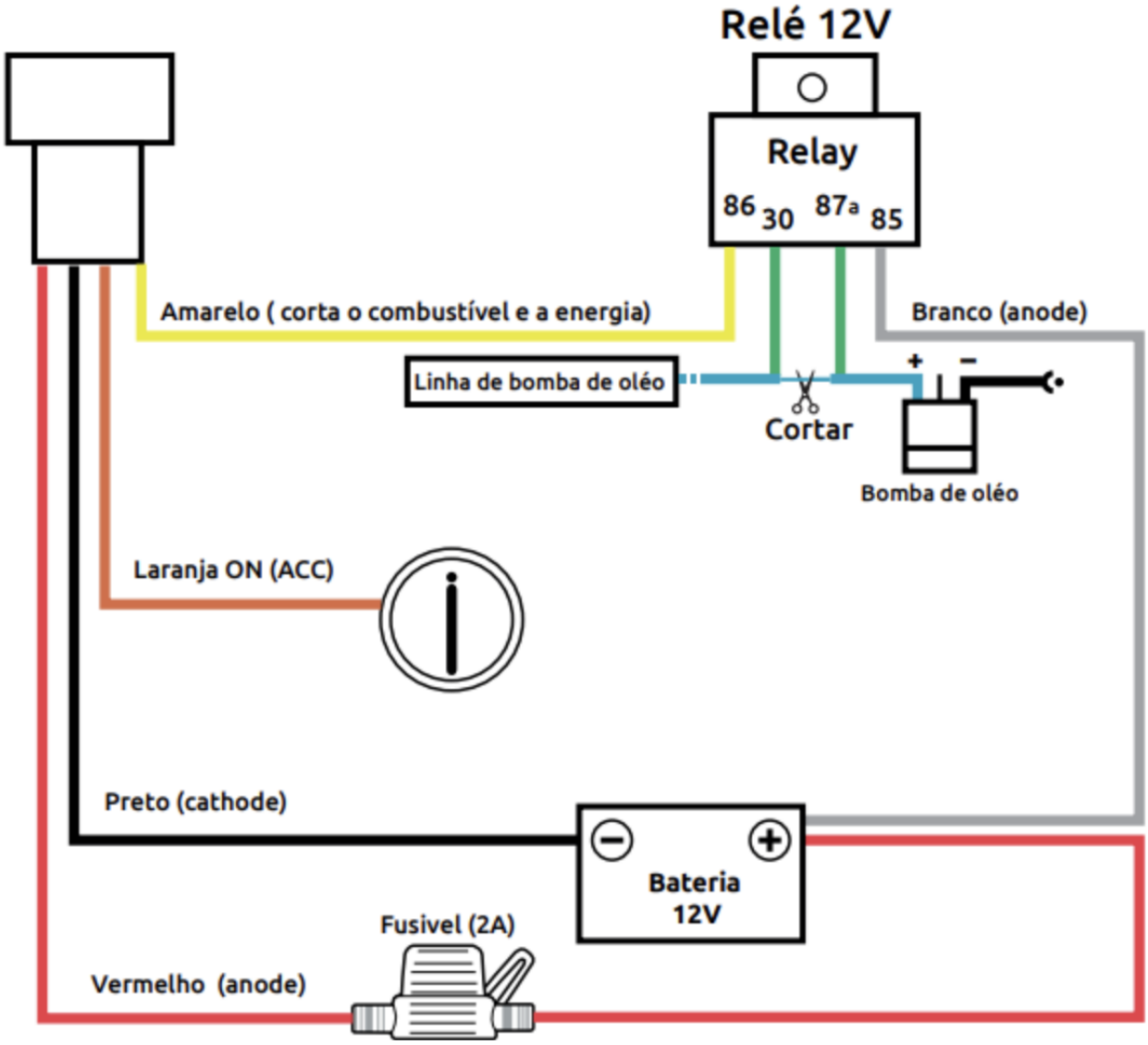
Relé 12V
Relay
86
30
87a
85
Amarelo (corta o combustível e a energia)
Branco (anode)
Linha de bomba de oléo
+
−
Cortar
Bomba de oléo
Laranja ON (ACC)
Preto (cathode)
Bateria
12V
Fusivel (2A)
Vermelho (anode)