CELLULAR
TRAIL CAMERA
A390G

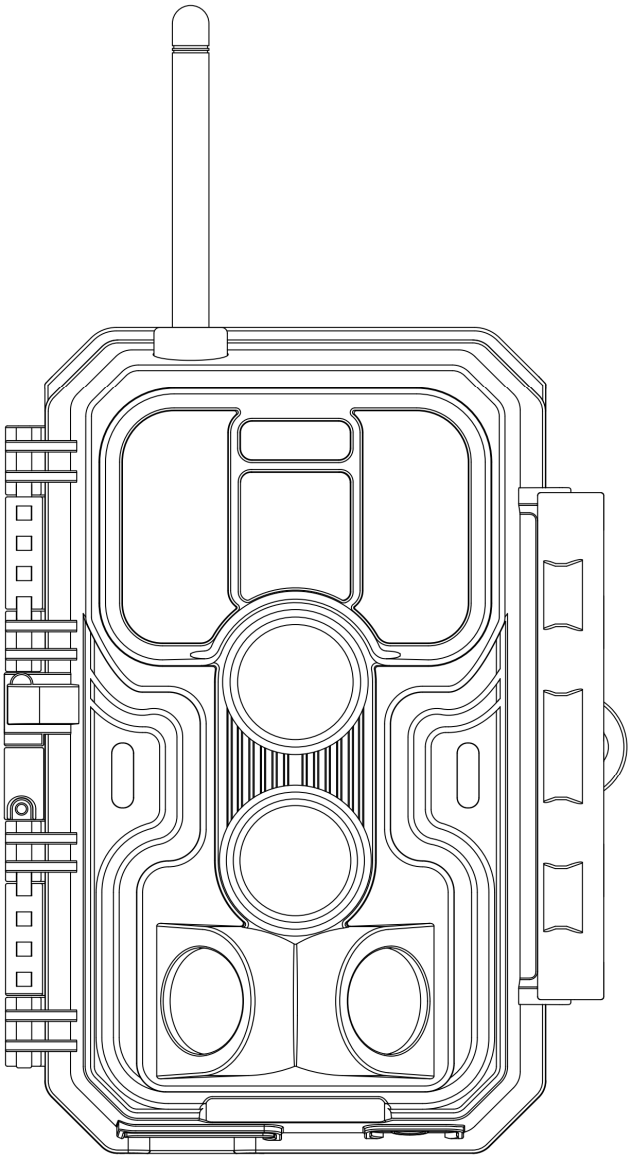

INSTRUCTION MANUAL

Model# A390G-DEU Doc V2.0

TABLE OF CONTENT (English)

1. IN THE BOX..... 1
2. IMPORTANT NOTE..... 1
2.1. About Batteries..... 1
2.2. About SD Card..... 1
2.3. About SIM Card..... 2
3. INTRODUCTION..... 2
4. PARTS AND CONTROLS..... 3
5. INSTALLING THE BATTERIES AND SD CARD..... 6
6. THE OFF, ON, AND SURVEILLANCE MODES..... 8
7. CELLULAR CONNECTION..... 10
7.1. Download TrailCam Mobile App..... 11
7.2. Add Your Camera..... 11
7.3. Select Camera Type..... 11
7.4. Login Your Account..... 11
7.5. Activate Camera..... 12
7.6. App Navigation..... 15
7.7. Get the First Picture..... 16
7.8. View Photo or Video..... 16
8. ADVANCED SETTINGS..... 16
9. MOUNTING AND POSITIONING..... 22
9.1. Mounting..... 22
9.2. Sensing Angle and Distance Test..... 23
9.3. Starting..... 25
10. REVIEW PHOTOS OR VIDEOS..... 25
11. TECHNICAL SPECIFICATIONS..... 26
12. TROUBLESHOOTING..... 28
13. WARRANTY..... 28

INHALTSVERZEICHNIS (Deutsche)

1. INHALT DER BOX.....30
2. WICHTIGE ANMERKUNG..... 30
2.1. Über Batterien..... 30
2.2. Über SD-Karte.....30
2.3. *Über SIM Karte*..... 31
3. EINFÜHRUNG.....31
4. KOMPONENTEN UND KONTROLLEN.....32
5. BATTERIEN UND SD-KARTE EINLEGEN..... 36
6. ON-, OFF- UND ÜBERWACHUNGS-Modus..... 38
7. Mobilfunk Verbindung.....41
7.1. Laden Sie die App "TrailCam Mobile" herunter.....41
7.2. Ihre Kamera hinzufügen..... 41
7.3. Kameratyp Auswählen.....41
7.4. Melden Sie sich bei Ihrem Konto an.....41
7.5. Kamera aktivieren..... 43
7.6. APP Navigation..... 45
7.7. Holen Sie sich das erste Bild..... 46
7.8. Foto oder Video ansehen.....47
8. ERWEITERTE EINSTELLUNGEN..... 47
9. MONTAGE UND POSITIONIERUNG.....55
9.1. Montage.....55
9.2. Test Von Abtastwinkel Und Abstand..... 56
9.3. Umschalten Von Funktionen Der Kamera..... 58
10. FOTOS ODER VIDEOS ANSEHEN.....58
11. DIE TECHNISCHEN DATEN.....59
12. FEHLERBESEITIGUNG..... 62
13. GARANTIE..... 63

1. IN THE BOX

1 x Camera, 1 x Mounting Strap, 1 x Antenna, 1 x SIM card, 1 x Instruction Manual, 1 x Mini USB Cord

Note: Memory card and batteries are not included (user supplied).

This camera is only applicable in the UK, Germany, France, Italy and Spain.

2. IMPORTANT NOTE

2.1. About Batteries

Require eight (8) 1.5V AA Alkaline or Lithium batteries. We recommend the use of Energizer AA Lithium batteries in this camera to obtain maximum battery life.
Do not mix old and new batteries. Do not mix battery type.

Rechargeable NiMH AA batteries can be used, but are NOT recommended as the lower voltage (generally 1.2V) they produce may cause night recording issues, and you may have to replace them frequently.

Remove batteries when the camera is NOT in use.

2.2. About SD Card

Require a standard-size SDHC/SDXC memory card (max capacity 512GB, Class 10). Recommend using SanDisk 32GB SDHC/Class10 memory cards in the camera to obtain the best cost-performance.

Before use, please format your SD card in the camera.

2.3. About SIM Card

Your camera comes with a SIM card that only works with T-Mobile, Telefonica and Vodafone cellular network in Germany. Please make sure the cellular signal is good where your camera is installed. Please don't remove the SIM card. If you have multiple cameras, please don't exchange SIM cards among them.

3. INTRODUCTION

3.1. About the Camera

The A390G is a new generation of 4G LTE cellular trail camera. The camera has a built-in cellular module, allows you remotely connect and operate the camera through a dedicated App ("TrailCam Mobile"). The camera will send pictures to cell phone according to the Transfer Schedule specified in the App. The camera also features the all-new innovative and ultra-clear imaging technology, encompasses smart night vision, blur reduction, and noise reduction technology to deliver high resolution image quality.

3.2. Main Features

- Works with T-Mobile, Telefonica and Vodafone in Germany (SIM card included)
- Quick activation by App
- Offers affordable and flexible data plan
- Program your camera via App
- Send pictures to cell phone
- High quality pictures (32MP still photos), 1296P 20fps or 1080P 30fps H.264 video clips with audio
- Clear night vision, flash range 100ft, equipped with 36pcs high

performance infrared no glow 940nm LEDs that function as a flash (invisible to eyes)

- Wide view angle - 70°
- Easy to use/program with well-designed operation buttons and built-in 2.4-inch color screen, easy to program, review pictures and videos on the screen
- Two working modes - Motion detection and Time lapse
- Fast trigger time approx. 0.1~0.6 second (pre-activated technology with 3 PIR sensors designed), Fast recovery time of less than 0.5 second, Long trigger distance up to 75ft
- Info strip on each capture: Date, Time, Temperature & Moon phase
- Operation Hours, Loop Recording, Time Lapse, Password Protected
- Built for any climate - IP66, Operation Temperature: -4~140°F
- Support SD/SDHC/SDXC memory card, max capacity 512GB *(user supplied)*

4. PARTS AND CONTROLS

The camera is equipped with an antenna, 36pcs infrared LEDs, Indicator, Light Sensor, Optical Lens, PIR Sensors, Lock Holes in front view (*Figure 1*).

TIP: During use, the black PIR Lens may be dirty or have scratches, however it does not affect the performance due to the reliability design. If you must clean it, please try to blow it off or pick out the dirt very lightly. Please do not try to wipe it, which may cause more scratches.

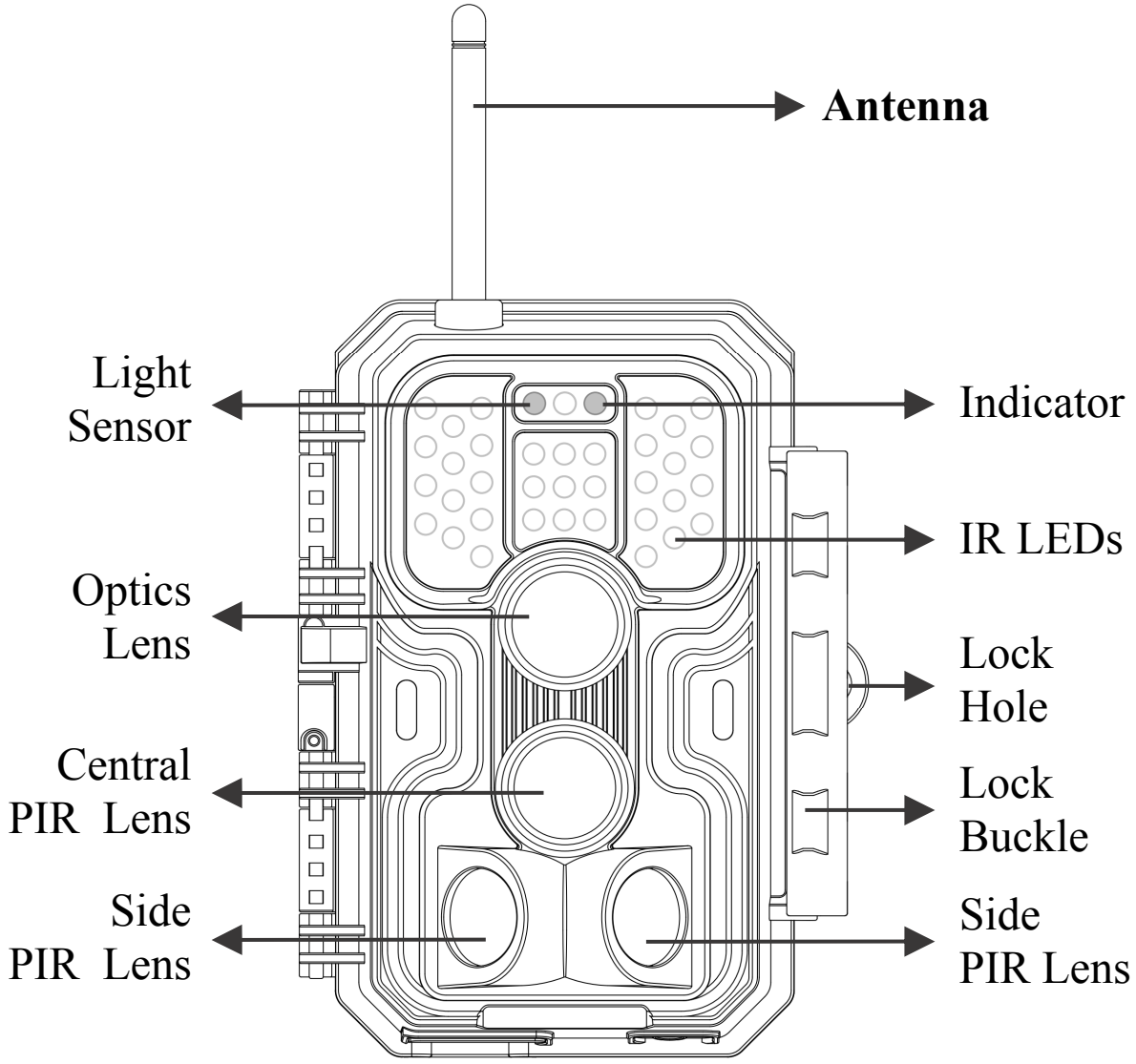

Figure 1: Front View

Install the antenna: The antenna is placed in the accessory slot of the package box. Please screw the antenna into the mounting base on the top of the camera and securely tighten it (*Figure 1*).

The camera provides the following connections for external devices: Mini USB port and SD card slot etc. *(Figure 2)*.

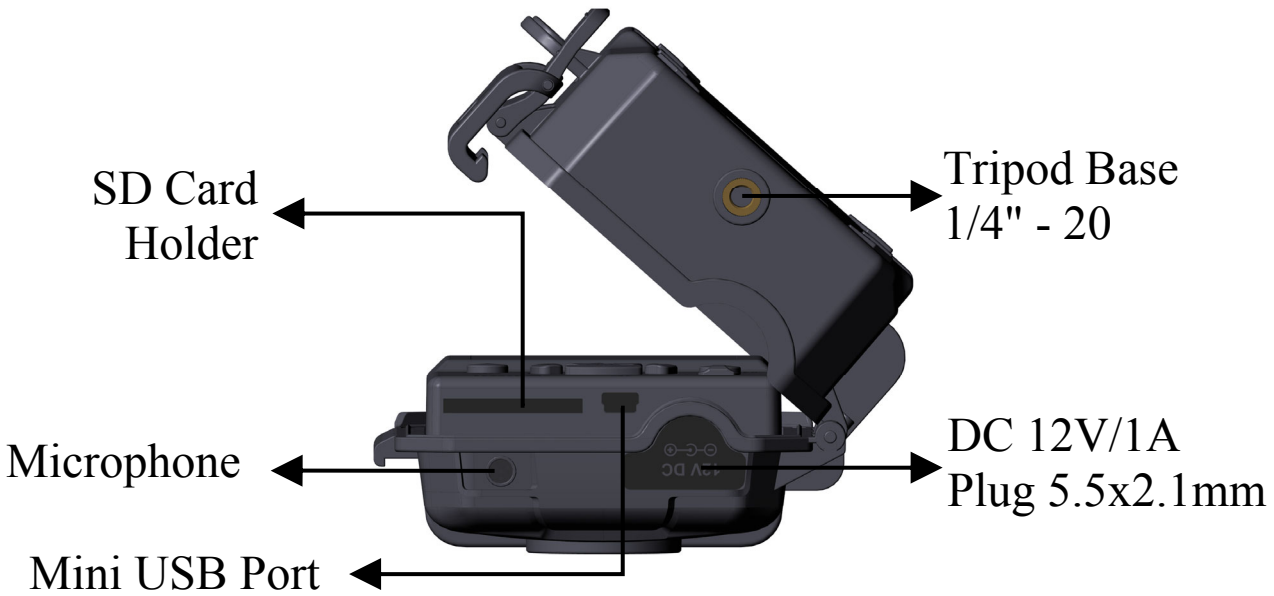

Figure 2: Bottom View

The camera has one security cable hole and two strap holes on the back. The strap can be put through the strap holes and fastened securely around a tree trunk by pulling the end of the strap firmly (*Figure 3*).

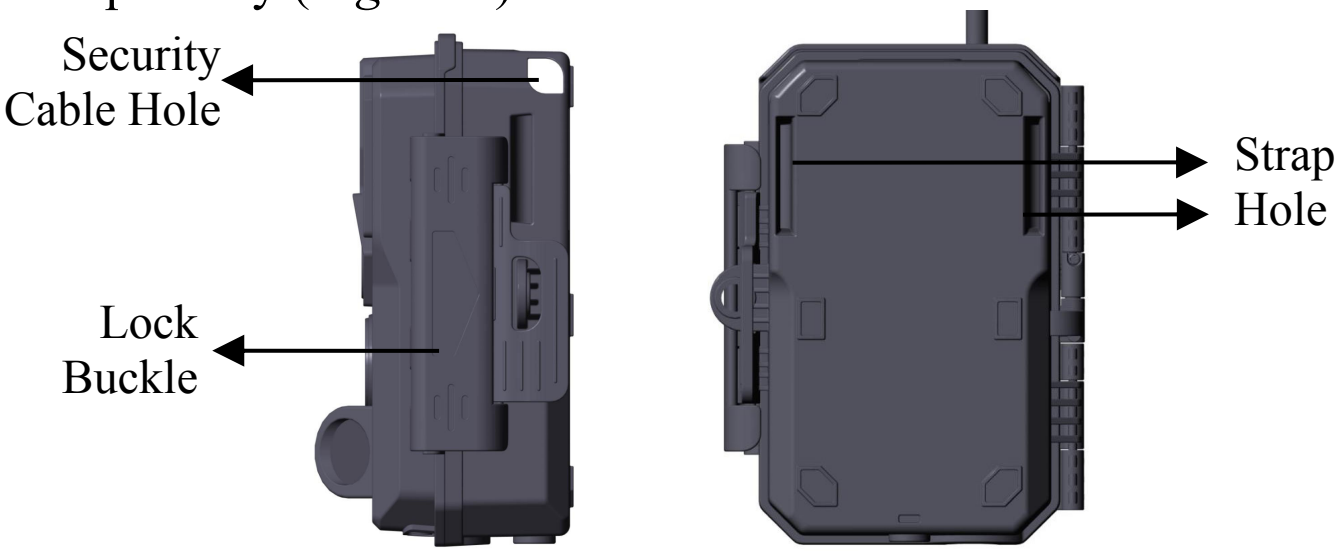

Figure 3: Right / Back View

The camera has a 2.4-inch built-in LCD screen, which can be used for reviewing pictures or videos and menu displaying, and exclusive keypad design for easy program and operation, 8 AA batteries slot supported (*Figure 4)*.

Figure 4: Inside View and Preinstalled SIM card

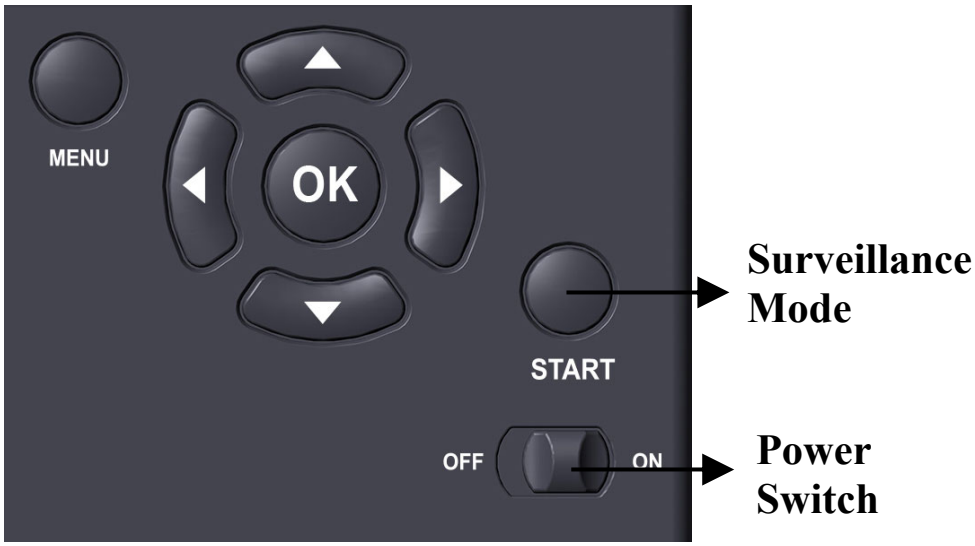

Figure 5: Operation Buttons

A power switch is used to power on (**ON** mode) or off the camera (**OFF** mode). A **START** button is used to quickly make the camera into the surveillance mode (motion detection) or time lapse per your settings *(Figure 5)*. When the camera is in the surveillance mode, press the **START** button to wake up the camera.

5. INSTALLING THE BATTERIES AND SD CARD

The Nano-SIM card is preinstalled, please don't remove it.

Before you begin learning how to use your camera, you will first need to install 8 AA batteries and insert an SD card. Although that may only take you a minute, there are some important notes about batteries and SD cards you should be aware of, so please take the time to **read the following directions and cautions**:

5.1. Loading Batteries

After opening the cover of the battery compartment, you will see that the camera has eight battery slots (*Figure 6*). A full eight batteries must be installed for the camera to operate. Be sure to insert each battery with correct polarity (negative or "flat" end against the long spring of each battery slot).

In **ON** mode when battery power level gets low, the message "**Low Battery**" will show on the screen, please replace the batteries. If the battery indicator shows in RED, this does mean the batteries are not able to drive IR LEDs flash at night, however the batteries still work at daytime until "**Low Battery**". If you want to continue night vision, please replace the batteries.

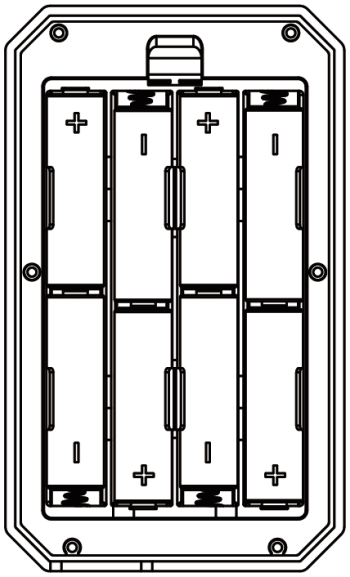

Figure 6: Loading the Batteries

5.2. Inserting the SD Card

Insert the SD card (with the camera powered off), before beginning to operate the camera. Don't insert or remove the SD card when the camera is powered on or in the surveillance mode. (*Figure 7*).

Figure 7: Inserting the SD Card

The following describes how to insert and remove the SD card:

- Insert the SD card into the card slot with its label side upwards. A "click" sound indicates that the card is installed successfully. If the wrong side of the card is facing up, you will not be able to insert it without force, there is only one correct way to insert cards. If the SD card is not installed correctly, the device will not display an SD card icon on the screen in **ON** mode. **Formatting the SD card** by using the camera's "Format SD Card" menu option before first use is recommended, especially when a card has been used in other devices.
- To take out the SD card, just gently push in the card (do not try to pull it out without pushing in first). The card is released from the slot and ready to be removed when you hear the click. Be sure the camera's power is switched **OFF** before inserting or removing SD cards or batteries.

6. THE OFF, ON, AND SURVEILLANCE MODES

The camera has three basic operational modes:

- **OFF** mode: Power switch in the **OFF** position (The camera is powered off).
- **ON** mode: Power switch in the **ON** position (The camera is powered on and its screen is on).
- **SURVEILLANCE** mode: When the camera is powered on, press **START** button to enter the surveillance mode. When the screen is off, the camera enters standby and will perform according to your settings.

App & Cellular Connection:
You can use the App to connect the camera when the camera is operating in the ON or SURVEILLANCE mode.

6.1. OFF Mode

The **OFF** mode is the "safe" mode when any actions must be taken, e.g., replacing the SD card or batteries, or transporting the device. And of course, when you are storing or not using the camera, you will switch it to **OFF.** Please note that in the **OFF** mode the camera still consumes a little power. It's a good idea to take the batteries out of the battery compartment if the camera will not be used for a long time.

6.2. ON Mode

In the **ON** mode you can check and change the settings of the camera with the help of its built-in screen. These settings, found in the menu by pressing **MENU** key, let you change the photo or video resolution, interval between photos, switch the time imprint on, etc. *(See more in **Section 8 ADVANCED SETTINGS**).*

On the screen display, you will see an information screen that shows how many images have been taken, the battery level,

camera or video mode, etc.

***Attention please**: In the **ON** mode, the camera will automatically enter* **SURVEILLANCE** *mode if there is no operation (key pressing) within **3** minutes. Then the camera will perform as your settings in the menu.*

In the **ON** mode, you can connect the camera to a computer's USB port to download your images.

6.3. SURVEILLANCE Mode

Any time after the batteries and SD card have been inserted, you can switch on the camera. When the **START** button is pressed, the camera will enter into the **SURVEILLANCE** mode. If the Mode in the settings is set as “Motion Detection”, the camera will count down a 30-second delay and then be ready to capture images. If the Mode is set as “Time Lapse”, there will be no 30-second counting down, and the camera will be ready to enter Time Lapse.

Once in the **SURVEILLANCE** mode, no manual controls are needed or possible (the control keys have no effect). The camera will take photos or videos automatically (according to its current parameter settings).

TIP: You can press the **START** button again to wake up the camera and reprogram your camera if required.

7. CELLULAR CONNECTION

We recommend that you take a few minutes to watch the videos to quickly learn how to use the camera, please visit: ***www.zopudt.com/tc/cell***

7.1. Download TrailCam Mobile App

Before using the cellular functionality, please download the 'TrailCam Mobile' App.

Download on the App Store GET IT ON Google Play

NOTES:
The screenshots shown in this section are indicative only. The actual diagram on different versions of App, iOS and Android may differ.

During the use of the App, please grant the App access to storage, location, camera and local network (if iOS) of your device.

7.2. Add Your Camera

Open the App, tap the orange stripe on the top to add your camera.

7.3. Select Camera Type

Please tap Cellular Camera.
The App is an unified App, supports cellular camera and Wi-Fi camera (sold separately).

7.4. Login Your Account

Log in to your account to manage your cellular cameras, please tap Log in.
Please enter your account and password to log in.

If you are using a cellular camera for the first time and don't

have an account, **please select your country where the camera is applicable, then tap Sign up to create a new account *(Figure 8).***

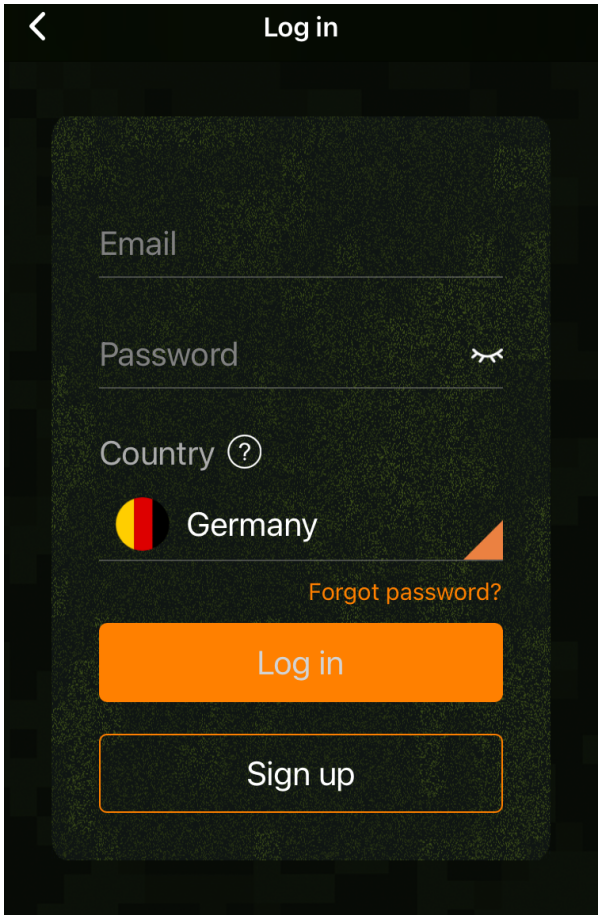

Figure 8: Selecting Your Country (select Germany if in Germany)

Note: *Once you have signed up, the next time you log in, or if you forget your password and need to update your password, please make sure that the selected country is correct.*

Input your email, read and accept the Privacy Agreement. Tap "Next", you will receive a verification code in your email in minutes, please check your email later, find the code and input it in the next dialog.

7.5. Activate Camera

After logged in your account, please make sure your camera is near to you and in the **ON** mode.

Please follow the “Quick Start” instructions (steps) shown on the App to configure the cellular network of your camera.

During setup, the App may ask access permission such as camera to scan QR code, please allow it to complete the process.

At the final step of Quick Start, go to the “Activation Code” in the camera MENU settings, scan the QR code with the App.

Once scanned, the camera starts activating the SIM card, you can press **MENU** to exit. The icons at the top of the camera screen will change accordingly *(Figure 9)*.

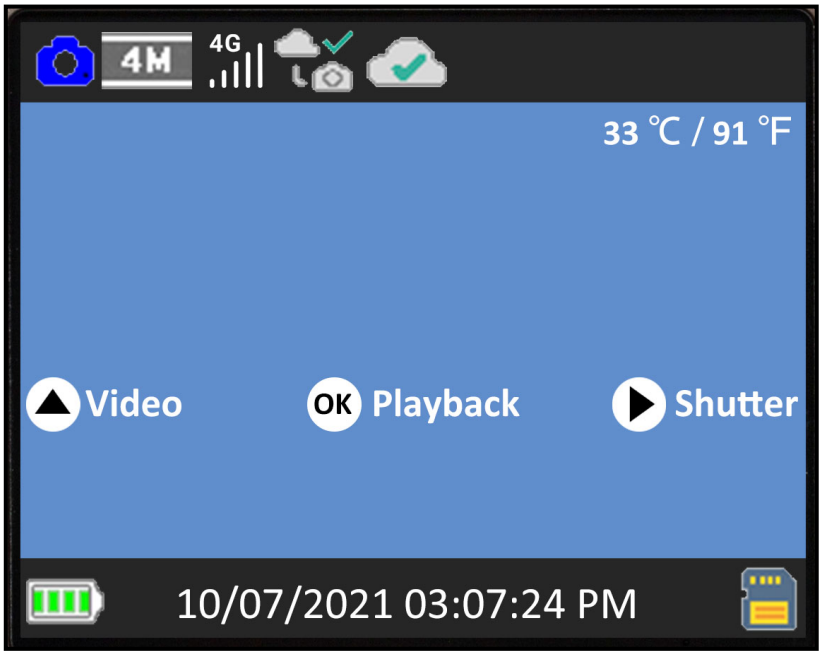

Figure 9: Icons at the top of the camera screen

Wait for the cellular is connected and device is activated (until the following icons shows on the top bar of camera screen).

During the activating, there are icons to indicate the cellular status *(Table 1)*:

Table 1 - Camera network icons

Category	Icon	Description
Cellular Signal		No SIM card detected.
		The camera is searching for available cellular network.
		No cellular network service available.
		"4G" indicates the camera is using 4G cellular network, it may automatically change to "3G" or "2G" (according to local cellular network), and the white "signal bar" indicates signal strength. *Note: In 3G or 4G cellular network, the camera can send pictures or videos. In 2G cellular network, the camera can ONLY upload camera status.*
Cellular Connection		Cellular network is not connected.
		The camera is not within the cellular network service area.
		Cellular network is successfully connected.
Device Activation		The camera is not activated.
		The camera and the SIM card is unmatched (e.g. the camera has been bound with other SIM card).
		The camera has been activated successfully.

In the App, once device is activated, the orange bar on the App

will turn into a green bar (*Figure 10- 11*).

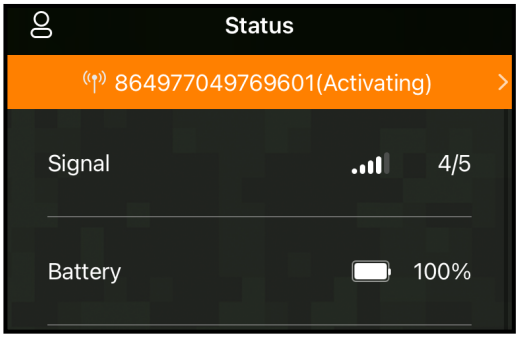

Figure 10: Activating

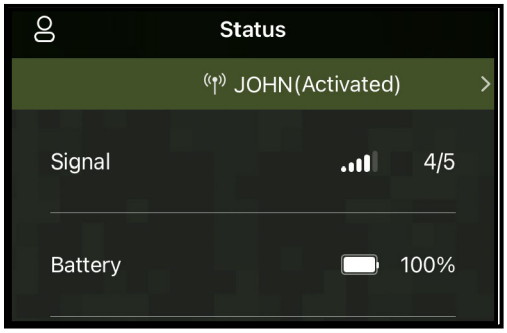

Figure 11: Activated

The ID "864977049769601" (cellular ID, just for example) will turn into your camera name (e.g. you have programmed your camera name as "JOHN"). Please note this ID may vary from different camera and its SIM card.

7.6. App Navigation

Once the camera is fully activated, you can navigate the App. The App supplies 4 main tabs: Plan, Status, Settings and Gallery (*Table 2*). To get more detailed guide, please visit: ***www.zopudt.com/tc/cell***

Table 2 - App Navigation

Tab	Description
Plan	List status of your current data plan, e.g. total remaining effective days and remaining the amount of data plan for this cycle. You can order a new plan or order HD photos and Videos on demand.
Status	Camera status, including battery level, SD Card capacity and used size, internal temperature of the camera, number of pictures and videos stored on the SD Card, modem ID, camera model, firmware version number, etc.
Settings	Display or program camera settings, such as mode, picture quality etc.

Gallery	Review or download the pictures or videos the camera has taken.

7.7. Get the First Picture

After you successfully activate the camera, you would like to get the first picture from the camera:

- Make sure the camera is powered on (screen is on) and has connected to cellular network (refer to the icon indicators in *Section 7.5*).
- Open the App, go to ***Settings*** Tab, toggle ***Transfer on Each Capture*** to ON.
- On the camera, Press **START** button, wait for the camera goes into surveillance mode.
- Walk through in front of the camera.
- Check the Gallery tab in the App, generally in several minutes you will get the picture sent from the camera.
- After you successfully get the first picture, please remind toggling ***Transfer on Each Capture*** to OFF to avoid consuming more battery power.

For more details please visit: ***www.zopudt.com/tc/cell***

7.8. View Photo or Video

Open the App Gallery tab to view, download, save or delete the photos or videos.
For more details please visit: ***www.zopudt.com/tc/cell***

8. ADVANCED SETTINGS

The trail camera comes with preset manufacturer settings. You can change the settings to meet your requirements. Once the camera screen is on, press **MENU** key to enter/exit the menu.

Press the **UP/DOWN** key to move the marker, Press the **LEFT/RIGHT** key to change the setting, and press the **OK** key to confirm the change. Always remember to press the **OK** to save the change. Otherwise, you will lose your new setting.

Also you can program your camera in the App.
Note: All camera settings programmed through the App will not take effect until the next "Cellular Transfer" cycle. After the setting takes effect, the orange bar on the left of the modified settings will disappear. Considering cellular network transmission speed and power saving, the App will limit photo quality and size, video quality and length.

Parameter	**Settings** (**Bold** = default)	**Description**
Cellular	**On** Off	Selecting On to enable cellular, you can use the App to connect the cellular network. Selecting Off to disable cellular, the camera will operate in stand-alone mode and save battery power.
APN		Only can be programmed in the camera. Reserved for future use. Please don't change it.
Activation Code		It is used for activating the camera. Scan it in the App during the setup.
Cellular Info		Details of cellular modem and network, such as Adapter, IMEI, Configure, Status, Signal, SIM, Network, Name, PIN, ICCID, IMSI, APN, PDP etc.
Cellular Transfer	**Transfer on Each Capture:**	Selecting **On**, the cellular network will send picture to phone after each capture by the camera. ***IMPORTANT Note:***

	On/**Off**	***Enabling it will significantly consume batteries power due to frequent uploads. Set it to Off in most cases.***
	First Transfer time: hh:mm	Selecting the first time that the cellular network sends picture to phone (if camera has taken photos).
	Transfer Interval: 00:30 -24:00 (1 day)	Selecting the transfer interval, e.g. 6, 12, 24 hours to conserve batteries power. *Note: Due to network reasons, the actual transfer time may be delayed few minutes from the specified time.*
Cellular Photo Quality	320 x 180, **640 x 360**	Select desired resolution for Cellular photos (preview photos in App Gallery).
Mode	**Motion Detection**, Time Lapse	In **Motion Detection** mode, the camera will take photos or videos once triggered. In **Time Lapse** mode, the camera will take photos or videos periodically according to your preset "Timelapse Interval" parameter.
Photo or Video	**Photo,** Video, Photo+ Video	Select whether still photos or video clips are taken.
Photo Quality	32MP 24MP 16MP 8MP **4MP**	Select desired resolution for still photos. Higher resolution produces better quality photos, but creates larger files that take more of the SD card capacity. Larger files require longer time to write to the SD card, which will slightly slow the shutter speed. Note: These options are only

		applicable for stand-alone camera.
Photo Burst	**01,** 02, 03	Select the number of photos taken in sequence per trigger.
Video Quality	1296P **1080P** 720P	Select video resolution (pixels per frame). Higher resolution produces better quality videos, but creates larger files that take more of the SD card capacity.
Video Length	**10 seconds**, Optional from 3s to 5m	Select video recording length. *Note: It is highly recommended to set the night video length to less than 30 seconds as the IR LEDs will consume more battery power. When the cellular is ON, the video length is limited to max. 10 seconds.*
Video Sound	**On** Off	Selecting **On** will record video with sound.
Video Format	**MP4** MOV	MP4 is the mainstream format in the video industry, more compatible with any player. Select MOV in case some legacy digital camera software must be working with videos in MOV format.
Detection Delay	**10 seconds**, optional from 3s to 60m	Select the shortest length of time that the camera will wait until it responds to any subsequent triggers from the PIR sensor after a game is first detected. During the selected interval, the camera will not take pictures/videos. This prevents the SD card from filling up with too many redundant images. *Note: This option is invalid if **Mode** is set as "Time Lapse".*

PIR Sensitivity	High, **Medium** Low	Select the sensitivity of the PIR sensor. Temperature affects the sensitivity. The High setting is suitable when you want to capture distant objects or capture more, and the Low setting is good for less false trigger. *Note: this option is invalid if **Mode** is set as "Time Lapse".*
Side Motion Sensors	On **Off**	Selecting **On** will activate the side motion sensors. It brings faster trigger speeds and helps capture fast moving animals. When any of the two side motion sensors detects a motion event, the camera will be pre-activated. While the animal enters the detection area of the center motion sensor, the camera will start taking photos or videos. Select **Off** to save batteries power.
Motion Test		This feature helps you aim the camera at your target area. Please refer to the details in *Section 9.2*.
Timelapse Interval	**1 hour**, optional from 3s to 24h	Setting time lapse interval. It takes effect ONLY when **Mode** is set as Time Lapse, the camera will automatically take photos/videos according to the set interval, regardless of whether the PIR sensor has detected any game. This is helpful when observing cold-blooded animals like snakes, or the process of flowering, etc. *Note: This option is invalid if **Mode** is set as "Motion Detection".*

Date / Time	M/D/Y hh:mm AM/PM	M – Month, D – Day, Y – Year hh – Hour, mm – Minute *Note: Use "**LEFT/RIGHT**" key to switch parameters, use "**UP/DOWN**" to set current date and time. Date input format may change. Please refer to "**Date Format**" parameter settings accordingly.*
Date Format	D/M/Y **M/D/Y** Y/M/D	Select date format which will be shown on the screen and each capture.
Time Format	**12h** 24h	Select time format which will be shown on the screen and each capture. 12h - AM/PM
Camera Name	On **Off**	Select **On** to assign a name, 4-character long, in the form of Capital A-Z, 0-9 to record the location in the photos (e.g. A123 for Yellow Stone Park). This helps multi-camera users identify the location when reviewing the photos.
Info Strip	**On** Off	Select **On** to show date, time, temperature, moon phase on each capture.
Loop Recording	On **Off**	Selecting **On** option will cause the oldest files to be overwritten with new captures when the SD card reaches its capacity. With **Off** option selected, the camera will stop capturing images once the SD card reaches capacity.
Operation Hours	On **Off**	Select **On** if you only want the camera to work within a specified time period every day. For instance, if the starting time is set at 18:35 and the ending time at 8:25, the camera will function from 18:35 the

		current day to 8:25 the next day. Outside the time period the camera will not be triggered or take photos/videos.
Password	On **Off**	Set up a 4-digit password to protect your camera from unauthorized users. If the code is lost, you can contact customer support to reset the password.
Format SD Card	Yes **No**	All files will be deleted after formatting the SD card. It's highly recommended that you format the SD card if it has been used previously in other devices. ***Caution: make sure wanted files on the SD card have been backed up first!***
Factory Reset	Yes **No**	Selecting **Yes** will return all your previous settings back to the manufacturer default.
Version	Defined	Display the version of the camera.

9. MOUNTING AND POSITIONING

9.1. Mounting

After you've set up the camera's parameters to your personal preferences at home, you're ready to take it outside. When setting up the camera for scouting game or other outdoor applications, you must be sure to mount it in place correctly and securely. We recommend mounting the camera on a sturdy tree with a diameter of about 6in. (15cm). To get the optimal picture quality, the tree should be about 16-17ft. (5m) away from the place to be monitored, with the camera placed at a height of 2.5-3.5ft. (0.75-1m). Also, keep in mind that you will get the best results at night when the subject is within the ideal flash range, no farther than 100ft. (30m) and no closer than

10ft. (3m) from the camera.
There are two ways to mount the camera: using the provided adjustable web belt, or the tripod socket.
Using the adjustable strap: In order to use the strap on the camera**,** push one end of the strap through the two brackets on the back of the camera**.** Thread the end of the strap through the buckle. Fasten the strap securely around the tree trunk by pulling the end of the strap firmly so there is no slack left (*Figure 12*).
Using the tripod socket: The camera is equipped with a socket at the bottom end to enable mounting on a tripod or other mounting accessories with a standard *UNC 1/4-20* thread screw *(user supplied)*.

Figure 12: Mounting the Camera

9.2. Sensing Angle and Distance Test

In order to test whether the camera can effectively monitor the area you choose, this test is recommended to check the sensing angle and monitoring distance of the camera**.** To perform the test:

- Switch the camera to the **ON** mode.
- Press **MENU** button, go to "Motion Test". The camera will count down a max 60-second delay and be ready to capture motion. *(Note: The delay time may be less than 60 seconds,*

depending on the actual time of the motion sensor to be activated. The delay time is 60 seconds minus the power-on time.)

- Close the camera door.
- Make movements in front of the camera at several positions within the area where you expect the game or subjects to be. Try different distances and angles from the camera.
- If the motion indicator RED light blinks, it indicates that position can be sensed. If it does not blink, that position is outside of the sensing area.
- In these sensing tests, the camera will take pictures once motion is captured. When you open the camera, the screen shows the number of times triggered, you can review the pictures on the screen. *(Note: The red light will blink only when the motion is within the sensing area of the central PIR sensor. The central sensor's sensing angle of view is 60°. Each of the side sensors has a 30° angle of view, which is only used to pre-activate the camera and accelerate the triggering speed, there is no RED light blinking whatever each of the side sensors detects motions.)*

The results of your testing will help you find the best placement when mounting and aiming the camera**.** The height above from the ground for placement of the device should vary with the size of animal you are hoping to see. In general, 3 to 6 feet is preferred.

You can avoid potential false triggers due to temperature and motion disturbances in front of the camera by not aiming it at a heat source or nearby tree branches or bush (especially on windy days).

<u>Do NOT install the camera behind the glass window as that is not possible to sense any motion. Avoid aiming the camera</u>

toward to any glass objects.

9.3. Starting

The camera supports two working modes, “Motion Detection” and “Time Lapse”, press **START** button to enter surveillance mode.
(1) If you set the camera’s working mode as “Motion detection” in the menu, the camera will count down a 30-second delay, and then will be ready to go into standby (surveillance) and capture. Any motion that is detected by it will trigger the capture of an image or video as programmed in the menu. Be sure you have read the descriptions of the Detection Delay, and PIR Sensitivity parameters.
(2) If you set the camera’s working mode as “Time Lapse” in the menu, the camera will be ready to go into “Time Lapse” mode soon after the START button is pressed, and then will take images periodically according to your preset “Timelapse Interval” parameter, regardless of the settings “Detection Delay”.

10. REVIEW PHOTOS OR VIDEOS

After you have setup, mounted and activated your CAMERA, you will of course be eager to return later and review the images it has captured for you. The camera stores photos and videos in the folder \DCIM\100MEDIA in the SD card. Photos are saved with file names like DSCF0001.JPG and videos like DSCF0001.MP4. The MP4 video files can be played back on most popular media players, such as Windows Media Player, QuickTime, VLC etc.
There are different ways this can be done.
You can directly review the photos or videos on the camera screen.
Or when the camera is powered on, you can use the provided USB cable to download the files to a computer.
Or you can put the SD card into an SD card "reader" *(user*

supplied), plug into a computer, and browse the files on the computer without downloading.

11. TECHNICAL SPECIFICATIONS

Element	Description
Cellular	LTE, ONLY works with **T-Mobile**, **Telefonica** and **Vodafone** (**in Germany**)
	LTE, ONLY works with **Orange** (**in France**)
	LTE, ONLY works with **Telecom Italia** and **Vodafone** (**in Italy**)
	LTE, ONLY works with **Orange**, **Telefonica**, **Vodafone** and **TeliaSonera** (**in Spain**)
	LTE, ONLY works with **Hutchison-Whampoa**, **BT Group**, **Telefonica** and **Vodafone** (**in the UK**)
App System Requirements	IOS 11.0 or later Android 7.0 or later
Working Mode	Motion detection or Time Lapse
Max. Pixel Size	32MP
Optics Lens	F=1.6, FOV=70°, Auto IR-Cut
IR Flash	100ft
LCD Screen	2.4" Color screen
Memory	SD, SDHC or SDXC standard memory card (Not included), max capacity 512GB
Picture Resolution	32MP, 24MP, 16MP, 8MP, 4MP
Video Resolution	2304 x 1296P@20fps (16:9), 1920 x 1080P@30fps (16:9), 1280 x 720P@30fps (16:9)
Image Format	Picture: JPEG, Video: H.264 MP4 / MOV
PIR Sensitivity	High/Normal/Low
PIR Sensing Distance	75ft (Below 77°F/25°C)

PIR Sensing Angle	Total 120°(while side motion sensors enabled) Central zone: 60°, Left side: 30°, Right side: 30°
Trigger Time	Approx. 0.1~0.6 second (0.1s while side motion sensors enabled)
Trigger Interval	0sec.-60min, Programmable
Shooting Numbers	1~3
Video Length	3sec ~ 5min., Programmable
Info Strip	On /Off
Operation Hours	On /Off, Specific working period of time
Password	4-Digit Code
Camera Name	4-Character (A-Z, 0-9)
Time Lapse Interval	3 Seconds ~ 24 Hours
Power Supply	8x1.5V AA Batteries (Not included)
Stand-by Time	8 Months
Auto Stand-by	Auto Stand-by (Surveillance mode) in 3 minutes while no operation in **ON** mode
Low Battery Alarm	8V - Low Battery (Batteries die) 9V - Night vision is unavailable in low voltage (Almost die)
Interface	Mini-USB, Standard size SD card holder, External Power (DC 12V/1A, Plug 5.5x2.1mm)
Mounting	Strap, Tripod Base (1/4-20)
Waterproof	IP66
Operation Temperature	-4~140°F/-20~60°C
Operation Humidity	5% ~ 95%

Product Dimensions	5.6 x 4.2 x 2.86 inch

12. TROUBLESHOOTING

If your camera does not seem to be functioning properly or if you are having photo/video quality issues, please run these simple and quick checks:

- Make sure the camera is powered on and in the right mode
- Format the SD card in the camera or replace the SD card, since the SD card is a storage media and sometimes it might be unstable
- Replace batteries if night vision seems not to be working as expected

If your unit is still having trouble, please contact us, providing us with your order number, or **check the website to determine that you are using the latest firmware and App.** Please be assured we will make the things right for you.

13. WARRANTY

ONE YEAR LIMITED WARRANTY

Your A390G Trail Camera warranty covers your trail camera for one year after the original purchase date. We warrant that your camera will be free from defects in materials and workmanship when operated in normal use and conditions. This warranty does not cover consumer caused damages such as misuse, abuse, improper handling or installation, damaged caused by wild animals, or repairs attempted by someone other than our authorized technicians.

We will, at our option during the warranty period, repair your camera or replace it with the same or comparable model free of charge. This warranty only extends to the original retail buyer from our authorized dealer. Purchase receipt, order number or other proof of the date of the original purchase is required to receive warranty benefits. The warranty on any replacement product provided under the original warranty shall be for the remaining portion of the warranty period applicable to the original product.

This warranty extends solely to failures due to defects in materials or workmanship under normal use. It does not cover normal wear of the product.

If you need to return a product under this warranty, please contact your dealer or our distributor.

1. INHALT DER BOX

1 x Wildkamera, 1 x Befestigungsgurt, 1 x Antenne, 1 x SIM Karte, 1 x Benutzerhandbuch, 1 x Mini USB-Kabel
Hinweis: Speicherkarte und Batterien sind nicht enthalten (vom Benutzer bereitgestellt).

Diese Kamera ist nur in Großbritannien, Deutschland, Frankreich, Italien und Spanien anwendbar.

2. WICHTIGE ANMERKUNG

2.1. Über Batterien

Es sind acht (8) 1,5 V AA Alkaline- oder Lithium-Batterien erforderlich. Energizer AA Lithium-Batterien sind für diese Kamera empfohlen, um eine maximale Laufzeit zu erreichen.

Verwenden Sie keine alten und neuen Batterien zusammen.Verwenden Sie keine unterschiedlichen Batterietypen.
Wiederaufladbare NiMH-AA-Batterien können verwendet werden, werden jedoch NICHT empfohlen, da die niedrigere Spannung (im Allgemeinen 1,2 V), die sie erzeugen, zu Problemen bei der Nachtaufnahme führen kann und Sie sie möglicherweise auch häufig ersetzen müssen.
Entfernen Sie die Batterien, wenn die Kamera NICHT in Gebrauch ist.

2.2. Über SD-Karte

Erfordert eine SDHC/SDXC-Speicherkarte in Standardgröße (maximale Kapazität 512 GB, Klasse 10). Für ein optimales Preis-Leistungs-Verhältnis empfehlen wir SanDisk 32GB SDHC/Klasse10 Speicherkarten.

Bitte formatieren Sie Ihre SD-Karte vor dem ersten Gebrauch in der Kamera.

2.3. *Über SIM Karte*

Ihre Kamera wird mit einer SIM-Karte geliefert, die nur mit dem Mobilfunknetz von T-Mobile, Telefonica und Vodafone funktioniert in Deutschland. Bitte stellen Sie sicher, dass das Mobilfunksignal dort, wo Ihre Kamera installiert ist, gut ist. Bitte entfernen Sie die SIM-Karte nicht. Wenn Sie mehrere Kameras haben, tauschen Sie bitte keine SIM-Karten untereinander aus.

3. EINFÜHRUNG

3.1. Über Die Kamera

Die A390G ist eine neue Generation von 4G LTE-Mobilfunk-Jagdkameras. Die Kamera verfügt über ein integriertes Mobilfunkmodul, mit dem Sie die Kamera über eine dedizierte App („ TrailCam Mobile “) aus der Ferne verbinden und bedienen können. Die Kamera sendet Bilder gemäß dem in der App festgelegten Übertragungsplan an das Mobiltelefon. Die Kamera verfügt außerdem über die brandneue innovative und ultra-klare Bildgebungstechnologie, die intelligente Nachtsicht, Unschärfe- und Rauschunterdrückungstechnologie umfasst, um eine hochauflösende Bildqualität zu liefern.

3.2. Hauptmerkmale

- Funktioniert mit T-Mobile, Telefonica und Vodafone Cellular in Deutschland (SIM-Karte enthalten)
- Schnelle Aktivierung per App
- Bietet einen erschwinglichen und flexiblen Datentarif
- Bilder ans Handy senden

- Hochwertige Bilder (bis zu 32MP Fotos), 1296P 20fps oder 1080P 30fps H.264-Videoclips mit Audio.
- Deutliche Nachtsicht, Blitzreichweite 30m. Die Kamera ist mit 36 Stück nicht leuchtender Infrarot LEDs (940nm) ausgestattet, die als Blitzlicht fungieren (unsichtbar für menschliche und tierische Augen).
- 70° Weitwinkel
- Leicht zu bedienen/programmieren mit gut gestalteten Bedientasten und eingebautem 2,4-Zoll-LCD-Farbbildschirm, auf dem Sie die Bilder und Videos leicht ansehen können.
- Zwei Arbeitsmodi - Bewegungserkennung und Zeitraffer.
- Eine beeindruckende Auslösereaktionszeit von ca. 0,1-0,6 Sekunden (voraktivierte Technologie mit 3 PIR-Sensoren entwickelt), kurze Wiederaufnahmezeit von weniger als 0,5 Sekunden, lange Auslösedistanz bis zu 23m.
- Infostreifen auf jeder Aufnahme: Datum, Uhrzeit, Temperatur und Mondphase.
- Betriebsstunden, Schleifenaufzeichnung, Zeitraffer, Passwortgeschützt.
- Geeignet für alle Wetterbedingungen - IP66 Wasserdicht für den Außeneinsatz und resistent gegen Regen und Schnee. Betriebstemperatur -20°C - +60°C.
- Unterstützt SD/SDHC/ SDXC Karte, maximale Kapazität 512GB *(vom Benutzer versorgt)*.
- Extrem lange Batterielebensdauer bis zu 8 Monate im Standby-Modus mit 8 AA 1,5V-Batterien *(nicht im Lieferumfang enthalten)*.

4. KOMPONENTEN UND KONTROLLEN

Die Kamera ist mit einer Antenne, 36pcs Infrarot-LEDs, Indikator, Lichtsensor, optische Linse, PIR Linse,

Verriege-lungsloch in der Frontansicht ausgestattet (*Abb. 1*).

TIPP: Dank des zuverlässigen Designs der PIR-Sensorlinse wird die PIR-Erkennungsleistung nicht durch Schmutz beeinträchtigt. Wenn eine Reinigung erforderlich ist, versuchen Sie bitte, den Schmutz abzublasen oder ihn ganz vorsichtig abzunehmen. Versuchen Sie nicht, ihn abzuwischen, da dies zu Kratzern führen kann.

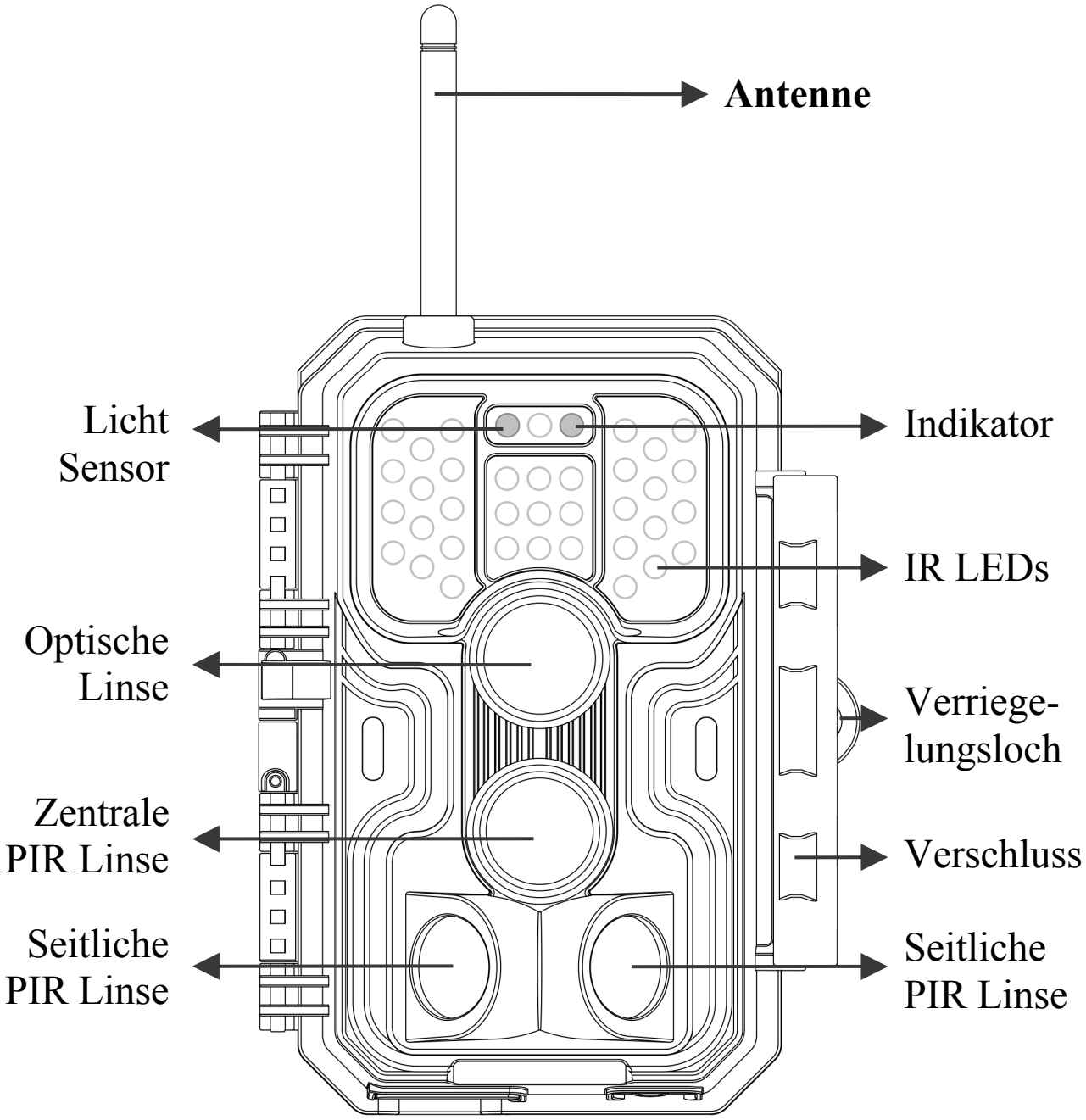

Abb. 1: Vorderansicht

Installieren der Antenne: Die Antenne befindet sich im Zubehörschlitz auf der rechten Seite der Verpackungsbox. Bitte installieren Sie es in der Schraubenbasis oben an der Kamera und ziehen Sie es fest (*Abb. 1*).
Die Kamera bietet die folgenden Anschlüsse für externe Geräte: Mini-USB-Anschluss und SD-Kartens Schacht usw. (*Abb.2*).

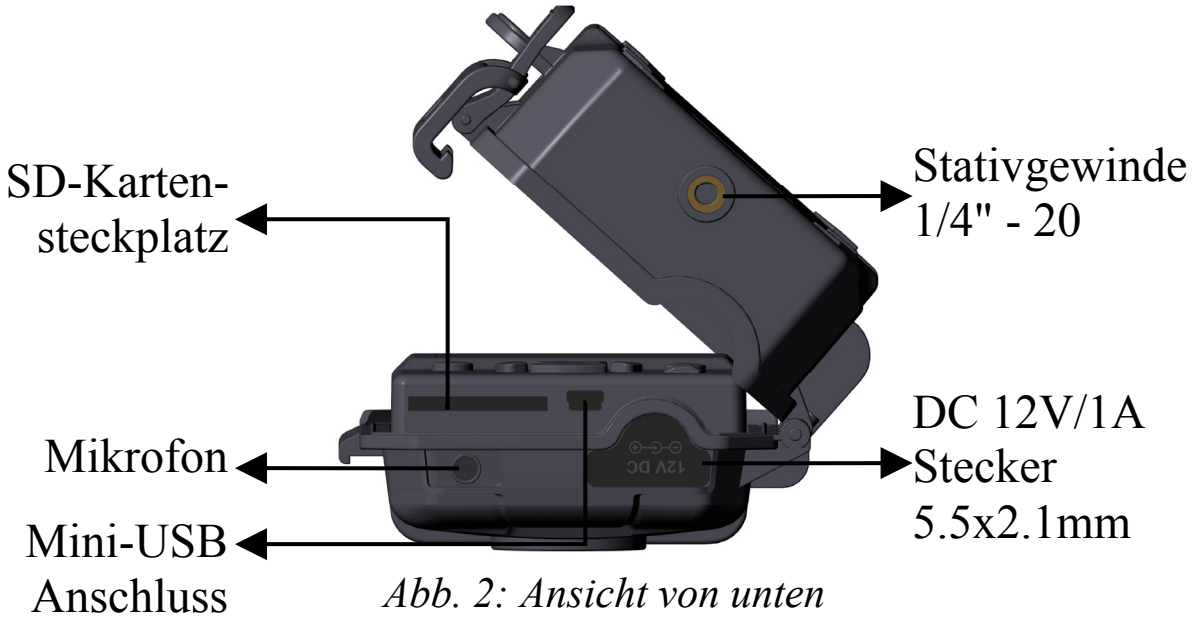

Abb. 2: Ansicht von unten

Die Kamera hat ein Loch für das Sicherheitskabel und zwei Gurtlöcher auf der Rückseite. Zur Befestigung der Kamera befinden sich auf der Rückseite zwei Gurtlöcher. Führen Sie den Gurt durch die Gurtlöcher und ziehen Sie das Ende des Gurtes fest, um die Kamera sicher um den Baumstamm zu befestigen. (*Abb.3*)

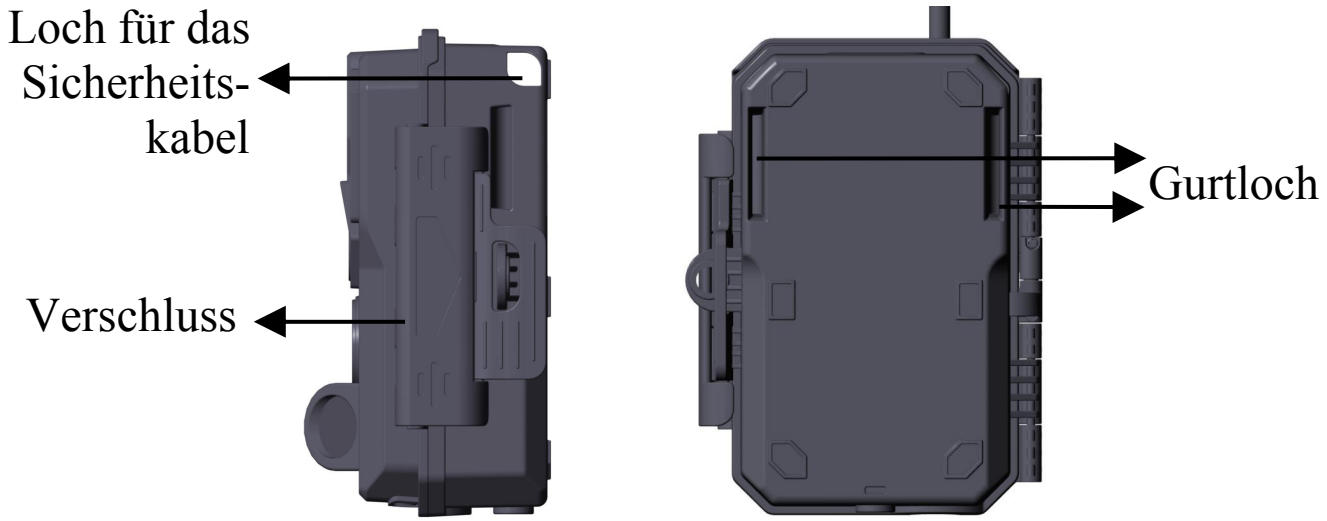

Abb. 3: Ansicht von rechts / Rückseite

Der integrierte 2,4-Zoll-LCD-Bildschirm der Kamera kann zum Betrachten von Bildern oder Videos und zur Anzeige des Menüs dienen. Das einzigartige Tastaturdesign ermöglicht eine einfache Programmierung und Bedienung. 8 AA-Batterien werden unterstützt (*Abb. 4*).

Abb. 4: Innenansicht und vorinstallierte SIM-Karte

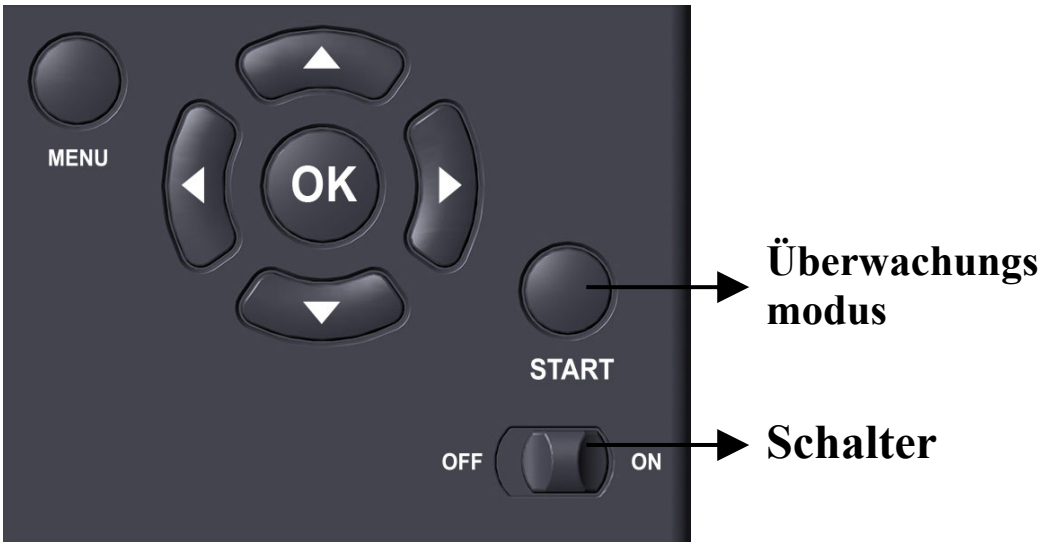

Abb. 5: Bedienungstasten

Betriebsschalter dient zum Einschalten (**ON**-Modus) oder Ausschalten der Kamera (**OFF**-Modus). Die **START**-Taste wird verwendet, um die Kamera schnell in den Überwachungsmodus zu versetzen (Bewegungserkennung) oder Zeitraffer gemäß Ihren Einstellungen (*Abb.5*). Wenn sich die Kamera im Überwachungsmodus befindet, drücken Sie die **START**-Taste, um die Kamera aufzuwecken.

5. BATTERIEN UND SD-KARTE EINLEGEN

Die Nano-SIM-Karte ist vorinstalliert, bitte nicht entfernen.
Bevor Sie mit der Bedienung Ihrer Kamera beginnen, müssen Sie zunächst einen Satz Batterien einsetzen und eine SD-Karte einlegen. Es gibt einige wichtige Hinweise zu Batterien und SD-Karten, die Sie beachten sollten. **Lesen Sie sich daher bitte die folgenden Hinweise und Vorsichtsmaßnahmen durch:**

5.1. Installieren Der Batterien

Beim Öffnen des Deckels vom Batteriefach werden Sie acht Batteriefächer finden (*Abb.6*). Für den Betrieb der Kamera müssen alle acht Batterien eingelegt sein. Achten Sie darauf, dass jede Batterie mit der richtigen Polarität eingelegt wird

(negatives oder "flaches" Ende gegen die lange Feder des jeweiligen Batterieschachts).

Im **ON**-Modus wird bei niedrigem Batteriestand die Meldung "**Niedriger Batteriestand**" auf dem Bildschirm angezeigt, bitte tauschen Sie die Batterien aus. Wenn die Batterieanzeige ROT leuchtet, bedeutet dies, dass die Batterien nicht in der Lage sind, die IR-LEDs nachts blinken zu lassen, aber die Batterien funktionieren tagsüber noch, bis "**Niedriger Batteriestand**" angezeigt wird. Wenn Sie die Nachtsicht weiterhin nutzen möchten, tauschen Sie bitte die Batterien aus.

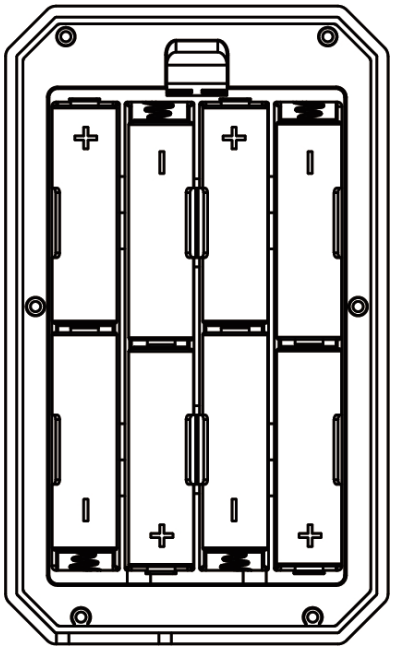

Abb. 6: Installieren der Batterien

5.2. SD-KARTE Einstecken

Legen Sie die SD-Karte ein (mit dem Netzschalter der Kamera in der Position **OFF**), bevor Sie die Kamera bedienen. Die SD-Karte darf nicht eingesetzt oder entfernt werden, wenn sich der Schalter in der Position **ON** oder im Überwachungsmodus. (*Abb.7*).

Abb. 7: Einsetzen der SD-Karte

Im Folgenden wird beschrieben, wie die SD-Karte eingesetzt und entfernt wird:

- Stecken Sie die SD-Karte mit der Etikettenseite nach oben in den Kartenschacht. Mit einem "Klick"-Geräusch wird angezeigt, dass die Karte erfolgreich installiert wurde. Wenn die falsche Seite der Karte nach oben zeigt, können Sie sie nicht ohne Gewalt einführen. Es gibt nur eine korrekte Weise, Karten einzulegen. Wenn die SD-Karte nicht korrekt installiert ist, zeigt das Gerät im **ON**-Modus kein SD-Kartensymbol auf dem Bildschirm an. Es wird empfohlen, **die SD-Karte** über die Menüoption "**Format**" der Kamera **zu formatieren**, bevor Sie sie zum ersten Mal verwenden, insbesondere wenn eine Karte bereits in anderen Geräten verwendet wurde.
- Um die SD-Karte herauszunehmen, drücken Sie die Karte einfach vorsichtig hinein (versuchen Sie nicht, die Karte direkt herauszuziehen, ohne sie vorher hineinzudrücken). Die Karte ist aus dem Steckplatz freigegeben und kann entnommen werden, wenn Sie das Klicken gehört haben. Vergewissern Sie sich, dass die Kamera auf **OFF** geschaltet ist, bevor Sie SD-Karten oder Batterien einlegen oder entfernen.

6. ON-, OFF- UND ÜBERWACHUNGS-Modus

Die Kamera hat drei wesentliche Betriebsmodi:

- **OFF-**Modus: Schalter in der Position **OFF** (Die Kamera ist

ausgeschaltet).

- **ON-**Modus: Schalter in der Position **ON** (Die Kamera ist eingeschaltet).
- **ÜBERWACHUNGS**-Modus: Wenn die Kamera eingeschaltet ist, drücken Sie die **START**-Taste, um den Überwachungsmodus zu aktivieren. Wenn der Bildschirm ausgeschaltet ist, geht die Kamera in den Standby-Modus und arbeitet dann entsprechend Ihren Einstellungen.

App & Mobilfunk Verbindung:
Sie können die Kamera mit der APP verbinden, wenn sich die Kamera im ON- oder ÜBERWACHUNGS-Modus befindet.

6.1. OFF-Modus

Der **OFF**-Modus ist der "sichere" Modus, wenn bestimmte Vorgänge durchgeführt werden müssen, beispielsweise das Wechseln der SD-Karte oder der Batterien oder das Transportieren des Geräts. Auch wenn Sie die Kamera lagern oder nicht benutzen, schalten Sie sie auf **OFF**. Dabei ist zu beachten, dass die Kamera im **OFF**-Modus noch ein wenig Strom verbraucht. Es ist besser, die Batterien aus dem Batteriefach zu nehmen, wenn die Kamera für längere Zeit nicht benutzt wird.

6.2. ON-Modus

Im ON-Modus können Sie die Einstellungen der Kamera mit Hilfe des eingebauten Bildschirms überprüfen und ändern. Diese Einstellungen, die Sie durch Drücken der MENU-Taste im Menü finden, ermöglichen Ihnen die Änderung der Foto- oder Videoauflösung, des Intervalls zwischen den Fotos, das Einschalten des Zeitstempels usw. (Mehr darüber finden Sie in *Abschnitt 8 ERWEITERTE EINSTELLUNGEN*).

Auf dem eingeschalteten Bildschirm zeigt ein Informations-Display die Anzahl der aufgenommenen Bilder, den Batteriestand, den Kamera- oder Videomodus, usw.

***WICHTIGER HINWEIS**: Im **ON**-Modus wechselt die Kamera automatisch in den **ÜBERWACHUNGS**-Modus, wenn innerhalb von 3 Minuten keine Bedienung (Tastendruck) erfolgt. Dann wird die Kamera entsprechend Ihren Einstellungen im Menü arbeiten.*

Im **ON**-Modus können Sie die Kamera an den USB-Anschluss eines Computers anschließen, um Ihre Bilder herunterzuladen.

6.3. ÜBERWACHUNGS-Modus

Sie können die Kamera jederzeit einschalten, nachdem Sie die Batterien und die SD-Karte eingelegt haben. Die Kamera geht nach dem Drücken der Taste **START** in den **ÜBERWACHUNGS**-Modus. Wenn der Modus auf "Bewegungserkennung" eingestellt ist, startet die Kamera einen 30-sekündigen Zeitraffer-Countdown und ist dann bereit für die Aufnahme von Bildern. Wenn der Modus auf "Zeitraffer" eingestellt ist, gibt es keinen 30-Sekunden-Countdown und die Kamera ist bereit, in den Zeitraffer-Modus zu wechseln.

Im **ÜBERWACHUNGS**-Modus ist keine manuelle Bedienung mehr nötig oder möglich (die Bedientasten reagieren nicht). Die Kamera nimmt automatisch Fotos oder Videos auf (entsprechend ihren aktuellen Einstellungen).

TIPP: Sie können bei Bedarf die **START**-Taste erneut drücken, um die Kamera aufzuwecken und neu zu programmieren.

7. Mobilfunk Verbindung

Wir empfehlen Ihnen, sich einige Minuten Zeit zu nehmen, um die Videos anzusehen, um schnell zu lernen, wie Sie die Kamera verwenden. Besuchen Sie bitte: ***www.zopudt.com/tc/cell***

7.1. Laden Sie die App "TrailCam Mobile" herunter

Vor der Verwendung der Mobilfunk-Funktionalität laden Sie bitte die 'TrailCam Mobile' APP herunter.

Download on the App Store GET IT ON Google Play

HINWEISE:

Die in diesem Abschnitt gezeigte Bildschirmabbildung ist nur indikativ. Das tatsächliche Diagramm auf verschiedenen Versionen von APP, iOS und Android kann abweichen.

Bitte gewähren Sie der App während der Nutzung der App Zugriff auf Speicher, Standort, Kamera und lokales Netzwerk (falls iOS) Ihres Geräts.

7.2. Ihre Kamera hinzufügen

Öffnen Sie die App, tippen Sie oben auf den orangefarbenen Streifen, um Ihre Kamera hinzuzufügen.

7.3. Kameratyp Auswählen

Bitte tippen Sie auf Mobilfunkkamera.

Die App ist eine einheitliche App, die Mobilfunk kamera und Wi-Fi-Kamera (separat erhältlich) unterstützt.

7.4. Melden Sie sich bei Ihrem Konto an

Melden Sie sich bei Ihrem Konto an, um Ihre

Mobilfunkkameras zu verwalten. Tippen Sie auf Anmelden.
Bitte geben Sie Ihr Konto und Ihr Passwort ein, um sich anzumelden.
Wenn Sie zum ersten Mal eine Mobilfunkkamera verwenden und kein Konto haben, **wählen Sie bitte Ihr Land aus, in dem die Kamera anwendbar ist, und tippen Sie dann auf Registrieren, um ein neues Konto zu erstellen (*Abb.8*).**

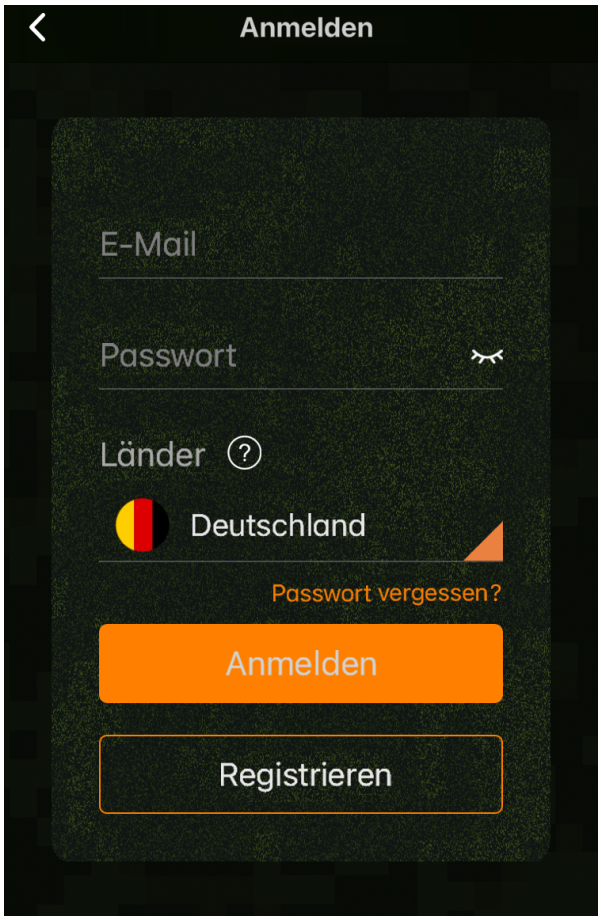

Abb.8: Auswahl Ihres Landes (wählen Sie Deutschland, wenn Sie in Deutschland sind)

Hinweis: *Wenn Sie sich einmal angemeldet haben und sich das nächste Mal einloggen, oder wenn Sie Ihr Passwort vergessen haben und Ihr Passwort aktualisieren müssen, vergewissern Sie sich bitte, dass Sie das richtige Land ausgewählt haben.*

Geben Sie Ihre E-Mail-Adresse ein, lesen und akzeptieren Sie die Datenschutzvereinbarung. Tippen Sie auf „Weiter“, Sie erhalten in wenigen Minuten einen Bestätigungscode in Ihrer

E-Mail. Bitte überprüfen Sie Ihre E-Mail später, suchen Sie den Code und geben Sie ihn im nächsten Dialog ein.

7.5. Kamera aktivieren

Nachdem Sie sich in Ihrem Konto angemeldet haben, stellen Sie bitte sicher, dass sich Ihre Kamera in Ihrer Nähe befindet und sich im **ON**-Modus befindet.

Bitte befolgen Sie die „Schnellstart "-Anweisungen (Schritte), die in der App angezeigt werden, um das Mobilfunknetz Ihrer Kamera zu konfigurieren.

Während der Einrichtung kann die App eine Zugriffsberechtigung anfordern, z. B. die Kamera bitten, den QR-Code zu scannen. Bitte erlauben Sie ihr, den Vorgang abzuschließen.

Gehen Sie im letzten Schritt des Quick Starts in den MENÜ-Einstellungen der Kamera zum „ Aktivierungscode " und scannen Sie den QR-Code mit der App.

Nach dem Scannen beginnt die Kamera mit der Aktivierung der SIM-Karte. Sie können zum Beenden auf **MENÜ** drücken. Die Symbole oben auf dem Kamerabildschirm ändern sich entsprechend (*Abb.9*).

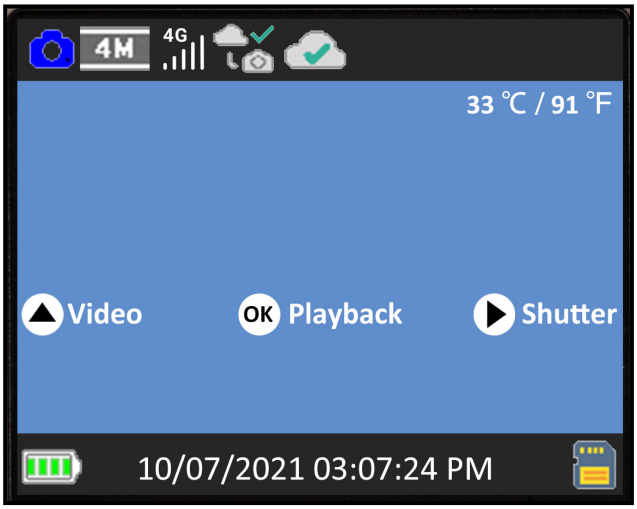

Abb.9: Symbole oben auf dem Kamerabildschirm

Warten Sie, bis das Mobiltelefon verbunden und das Gerät aktiviert ist (bis die folgenden Symbole in der oberen Leiste des Kamerabildschirms angezeigt werden).

Während der Aktivierung gibt es Symbole, die den Mobilfunk Status anzeigen (*Tabelle 1*):

Tabelle 1 - Kamera Netzwerk Symbole

Kategorie	Symbol	Beschreibung
Mobilfunk-signal		Keine SIM-Karte erkannt.
		Die Kamera sucht nach einem verfügbaren Mobilfunknetz.
		Kein Mobilfunknetzdienst verfügbar.
		„4G“ zeigt an, dass die Kamera ein 4G-Mobilfunknetz verwendet, es kann automatisch zu „3G“ oder „2G“ wechseln (je nach lokalem Mobilfunknetz), und der weiße „Signalbalken“ zeigt die Signalstärke an. *Hinweis: Im 3G- oder 4G-Mobilfunknetz kann die Kamera Bilder oder Videos senden. Im 2G-Mobilfunknetz kann die Kamera NUR den Kamerastatus hochladen.*
Mobilfunk-verbindung		Mobilfunknetz ist nicht verbunden.
		Die Kamera befindet sich nicht im Dienstbereich des Mobilfunknetzes.

		Mobilfunknetz wurde erfolgreich verbunden.
Gerät-eaktivierung		Die Kamera ist nicht aktiviert.
		Die Kamera und die SIM-Karte stimmen nicht überein (z. B. war die Kamera zuvor mit einer anderen SIM-Karte verbunden).
		Die Kamera wurde erfolgreich aktiviert.

In der App verwandelt sich der orangefarbene Balken in der App nach der Aktivierung des Geräts in einen grünen Balken (*Abb. 10-11*).

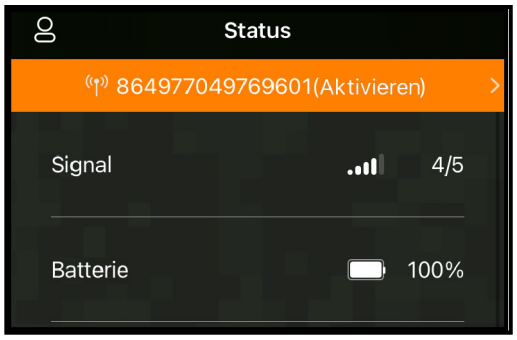

Abb.10: Aktivieren

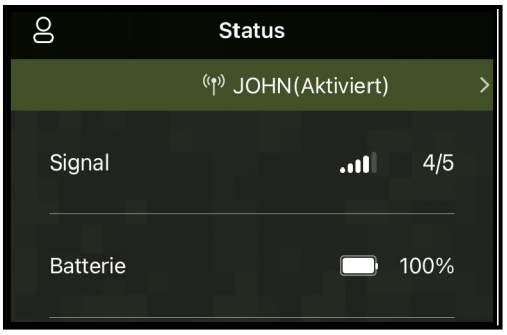

Abb.11: Aktiviert

Die ID „864977049769601“ (Mobilfunk-ID, nur als Referenz) wird zu Ihrem Kameranamen (z. B. haben Sie Ihren Kameranamen als „JOHN“ programmiert). Bitte beachten Sie, dass diese ID je nach Kamera und SIM-Karte variieren kann.

7.6. APP Navigation

Sobald die Kamera vollständig aktiviert ist, können Sie durch die App navigieren. Die App bietet 4 Hauptregisterkarten: Plan, Status, Einstellungen und Galerie (*Tabelle 2*). Um eine ausführlichere Anleitung zu erhalten, besuchen Sie bitte: ***www.zopudt.com/tc/cell***

Tabelle 2 - App Navigation

Tabulator	Beschreibung
Kamera	Listenstatus Ihres aktuellen Datentarifs, z.B. insgesamt verbleibende effektive Tage und verbleibende Datenmenge für diesen Zyklus. Sie können einen neuen Plan bestellen oder HD-Fotos und -Videos auf Anfrage bestellen.
Status	Kamerastatus, einschließlich Akkuladestand, SD-Kartenkapazität und verwendete Größe, interne Temperatur der Kamera, Anzahl der auf der SD-Karte gespeicherten Bilder und Videos, Modem-ID, Kameramodell, Firmware-Versionsnummer usw.
Einstellungen	Kameraeinstellungen wie Modus, Bildqualität usw. anzeigen oder programmieren.
Galerie	Überprüfen Sie die mit der Kamera aufgenommenen Bilder oder Videos oder laden Sie sie herunter.

7.7. Holen Sie sich das erste Bild

Nachdem Sie die Kamera erfolgreich aktiviert haben, möchten Sie das erste Bild von der Kamera erhalten:

- Vergewissern Sie sich, dass die Kamera eingeschaltet ist (Bildschirm leuchtet) und mit dem Mobilfunknetz verbunden ist (siehe die Symbolanzeigen in *Abschnitt 7.5*).
- Öffnen Sie die App, gehen Sie zur Registerkarte ***Einstellungen***, schalten Sie "***Übertragung nach jeder Aufnahme***" auf EIN.
- Drücken Sie an der Kamera die **START**-Taste, warten Sie, bis die Kamera in den Überwachungsmodus wechselt.
- Machen Sie Bewegungen vor der Kamera.
- Überprüfen Sie die Registerkarte Galerie in der App. In der Regel erhalten Sie in wenigen Minuten das Bild von der

Kamera.

- Nachdem Sie das erste Bild erfolgreich erhalten haben, erinnern Sie sich bitte daran, "***Übertragung nach jeder Aufnahme***" auf AUS umzuschalten, um zu vermeiden, dass mehr Batterie verbraucht wird.

Für weitere Details besuchen Sie bitte: ***www.zopudt.com/tc/cell***

7.8. Foto oder Video ansehen

Öffnen Sie die Registerkarte App-Galerie, um die Fotos oder Videos anzuzeigen, herunterzuladen, zu speichern oder zu löschen.

Für weitere Details besuchen Sie bitte: ***www.zopudt.com/tc/cell***

8. ERWEITERTE EINSTELLUNGEN

Die Wildkamera wird mit vom Hersteller voreingestellten Einstellungen geliefert. Diese Einstellungen können Sie nach Ihren Wünschen ändern. Drücken Sie bei eingeschaltetem Bildschirm die **MENU**-Taste, um das Menü aufzurufen/zu verlassen. Drücken Sie die **Aufwärts-/Abwärts**-Taste, um die Markierung zu verschieben, drücken Sie die **LINKS-/RECHTS**-Taste, um die Einstellung zu ändern, und drücken Sie die **OK**-Taste, um die Änderung zu bestätigen. Vergessen Sie nicht, die **OK**-Taste zu drücken, um die Änderung zu speichern. Andernfalls wird Ihre neue Einstellung nicht gespeichert.

Außerdem können Sie Ihre Kamera in der App programmieren. ***Hinweis:*** Alle über die App programmierten Kameraeinstellungen werden erst beim nächsten „ Mobilfunkübertragung “ -Zyklus wirksam. Nachdem die Einstellung wirksam wurde, verschwindet der orangefarbene Balken links neben den geänderten Einstellungen. In

Anbetracht der Übertragungsgeschwindigkeit des Mobilfunknetzes und des Energiesparens begrenzt die App die Fotoqualität und -größe, die Videoqualität und -länge.

Parameter	**Einstellungen (Fettdruck =** Default-Wert**)**	**Beschreibung**
Mobilfunk	**Ein** Aus	Wenn Sie Ein auswählen, um Mobilfunk zu aktivieren, können Sie die App verwenden, um eine Verbindung mit dem Mobilfunknetz herzustellen. Wenn Sie Aus auswählen, um Mobilfunk zu deaktivieren, arbeitet die Kamera im Standalone-Modus und spart Akkustrom.
APN		Kann nur in der Kamera programmiert werden. Reserviert für zukünftige Verwendung. Bitte ändern Sie sie nicht.
Aktivierung scode		Es dient zur Aktivierung der Kamera. Scannen Sie es während der Einrichtung in der App.
Mobilfunk Infos		Details zu Mobilfunkmodem und Netzwerk, wie Adapter, IMEI, Konfigurieren, Status, Signal, SIM, Netzwerk, Name, PIN, ICCID, IMSI, APN, PDP usw.
Mobilfunk-übertragun g	**Übertragun g nach jeder Aufnahme:** Ein/**Aus**	Wenn Sie **Ein** auswählen, sendet das Mobilfunknetz nach jeder Aufnahme durch die Kamera ein Bild an das Telefon. ***WICHTIGER Hinweis: Durch die Aktivierung wird die Batterie aufgrund häufiger Uploads erheblich verbrauchen. Stellen Sie es in den meisten Fällen auf Aus.***

	Erste Übertragungszeit: hh:mm	Auswählen, wann das Mobilfunknetz zum ersten Mal Bilder an das Telefon sendet (wenn die Kamera Fotos aufgenommen hat).
	Übertragungsintervall: 00:30-24:00 (1 Tag)	Auswahl des Übertragungsintervalls, z.B. 6, 12, 24 Stunden, um Batteriestrom zu sparen. *Hinweis: Aus Netzwerkgründen kann die tatsächliche Übertragungszeit einige Minuten von der angegebenen Zeit abweichen.*
Mobilfunk-Fotoauflösung	320 x 180, **640 x 360**	Wählen Sie die gewünschte Auflösung für Mobilfunk Fotos (Vorschau der Fotos in der App-Galerie).
Modus	**Bewegungs-erkennung**, Zeitraffer	Im Modus "**Bewegungserkennung**" nimmt die Kamera Fotos oder Videos auf, sobald sie ausgelöst wird. Im Modus "**Zeitraffer**" nimmt die Kamera in regelmäßigen Abständen Fotos oder Videos auf, je nach von Ihnen vorgenommenen Einstellungen des "Zeitrafferintervalls".
Foto oder Video	**Foto** Video Foto+Video	Auswahl zwischen Standfotos und Videoaufnahmen.

Foto-Auflösung	32MP 24MP 16MP 8MP **4MP**	Wählen Sie die gewünschte Auflösung für Fotos. Eine höhere Auflösung führt zu einer besseren Qualität der Fotos, erzeugt aber auch größere Dateien, die mehr Speicherplatz auf der SD-Karte beanspruchen. Größere Dateien benötigen eine längere Zeit, um auf die SD-Karte geschrieben zu werden, wodurch sich die Verschlusszeit etwas verlangsamt. Hinweis: Diese Optionen gelten nur für eigenständige Kameras.
Burst-Modus	**01,** 02, 03	Wählen Sie im Kameramodus die Anzahl der aufeinanderfolgenden Fotos, die bei jedem Auslösen aufgenommen werden.
Video Auflösung	1296P **1080P** 720P	Wählen Sie die Videoauflösung (Pixel pro Frame). Eine höhere Auflösung erzeugt Videos in besserer Qualität, erzeugt aber größere Dateien, die mehr Platz auf der SD-Karte einnehmen.
Video Länge	**10 Sekunden**, Optional von 3 Sekunden bis 5 Minuten.	Wählen Sie die Länge der Videoaufnahme. *Hinweis: Es wird dringend empfohlen, die Nacht Videolänge auf weniger als 30 Sekunden einzustellen, da die IR-LEDs mehr Batteriestrom verbrauchen.* *Bei eingeschaltetem Mobilfunk ist die Videolänge auf max. 10 Sekunden.*
Video Sound	**Ein** Aus	Wenn Sie **EIN** wählen, wird das Video mit Ton aufgenommen.

Video Format	**MP4** MOV	MP4 ist das am häufigsten verwendeten Format im Videobereich und mit allen gängigen Playern kompatibel. Wählen Sie MOV, falls Sie eine Digitalkamerasoftware mit Videos im MOV-Format verwenden.
PIR Intervall	**10 Sekunden**, optional von 3 Sekunden bis 60 Minuten.	Wählen Sie die kürzeste Zeitspanne aus, während der die Kamera nach der ersten Erkennung eines Wildes wartet, bis sie auf weitere Auslöser des PIR-Sensors reagiert. Während des gewählten Intervalls nimmt die Kamera keine Fotos/Videos auf. Dadurch wird verhindert, dass sich die SD-Karte mit zu vielen überflüssigen Fotos füllt. *Hinweis: Diese Option ist ungültig, wenn der **Modus** auf "Zeitraffer" eingestellt ist.*
PIR-Empfind-lichkeit	**Hoch** Mittel Niedrig	Wählen Sie die Empfindlichkeit des PIR-Sensors. Die Temperatur beeinflusst die Empfindlichkeit. Die Einstellung "Hoch" ist geeignet, wenn die Umgebungstemperatur warm ist oder Sie ein entferntes Objekt erfassen oder mehr aufnehmen möchten, und die niedrige Einstellung ist gut für weniger Fehlauslöser. *Hinweis: Diese Option ist ungültig, wenn der **Modus** auf "Zeitraffer" eingestellt ist.*

Seitliche Bewegungs melder	Ein **Aus**	Bei der Auswahl von **EIN** werden die seitlichen Bewegungssensoren aktiviert. Dies führt zu einer schnelleren Auslösereaktionszeit und hilft bei Aufnahmen von sich schnell bewegenden Tieren. Wenn einer der beiden seitlichen Bewegungssensoren eine Bewegung erkennt, wird die Kamera voraktiviert. Wenn das Tier innerhalb den Überwachungsbereich des mittleren Bewegungssensors betritt, beginnt die Kamera mit der Aufnahme von Fotos oder Videos, andernfalls wechselt die Kamera wieder in den Standby-Modus.
Bewegungst est		Diese Funktion hilft Ihnen, die Kamera auf Ihren Zielbereich auszurichten. Lesen Sie bitte die Details in *Abschnitt 9.2.*
Zeitraffer-intervall	**1 Stunde**, optional von 3 Sekunden bis 24 Stunden.	Einstellung des Zeitrafferintervalls. Sie wird NUR wirksam, wenn der **Modus** auf Zeitraffer eingestellt ist. Die Kamera nimmt automatisch Fotos/Videos entsprechend dem eingestellten Intervall auf, unabhängig davon, ob der PIR-Sensor ein Wild erkannt hat. Dies ist hilfreich bei der Beobachtung von kaltblütigen Tieren wie Schlangen oder der Entwicklung von Blüten usw. *Hinweis: Diese Option ist ungültig, wenn der **Modus** auf "Bewegungserkennung" eingestellt ist.*

Datum und Uhrzeit	M/T/J hh:mm	M – Monat, T – Tage, J – Jahre, hh– Stunde, mm – Minute *Hinweis: Mit den Tasten **"LINKS/RECHTS"** können Sie die Parameter umschalten, mit **"AUF/AB"** stellen Sie das aktuelle Datum und die Uhrzeit ein.* *Das Format der Datumseingabe kann geändert werden. Lesen Sie bitte die entsprechenden Einstellungen unter **"Datumsformat"**.*
Datumsformat	T/M/J **M/T/J** J/M/T	Wählen Sie das Datumsformat, es wird auf dem Bildschirm und bei jeder Aufnahme angezeigt.
Zeitformat	**12 Std.** 24 Std.	Wählen Sie das Zeitformat, es wird auf dem Bildschirm und bei jeder Aufnahme angezeigt. 12 Std. = AM/PM
Kamera name	Ein **Aus**	Wenn Sie **EIN** wählen, wird ein 4 Zeichen langer Name in Form von Großbuchstaben A-Z mit den Ziffern 0-9 zugewiesen, um den Ort in den Fotos festzuhalten (z. B. A123 für Yellowstone Park). Dies hilft Anwendern mit mehreren Kameras, den Ort bei der Durchsicht der Fotos zu identifizieren.
Info Strip	**Ein** Aus	Wenn Sie **Ein** wählen, werden bei jeder Aufnahme Datum, Uhrzeit, Temperatur und Mondphase angezeigt.

Schleifen-Aufzeich-nung	Ein **Aus**	Wenn Sie die Option **Ein** wählen, werden die ältesten Dateien mit neuen Aufnahmen überschrieben, wenn die Kapazität der SD-Karte erreicht ist. Wenn Sie die Option **Aus** wählen, hört die Kamera auf, Aufnahmen zu machen, sobald die Kapazität der SD-Karte erreicht ist.
Betriebs-stunden	Ein **Aus**	Wenn Sie **Ein** wählen, soll die Kamera jeden Tag nur innerhalb eines bestimmten Zeitraums arbeiten. Wenn beispielweise die Startzeit auf 18:35 Uhr und die Endzeit auf 8:25 Uhr eingestellt ist, arbeitet die Kamera von 18:35 Uhr des aktuellen Tages bis 8:25 Uhr des nächsten Tages. Außerhalb dieses Zeitraums wird die Kamera nicht ausgelöst und nimmt keine Fotos/Videos auf.
Passwort	Ein **Aus**	Richten Sie ein 4-stelliges Passwort ein, um Ihre Kamera vor unbefugten Benutzern zu schützen. Wenn Sie den Code vergessen haben, können Sie sich an den Kundenservice wenden, um das Passwort zurückzusetzen.
SD-Karte formatieren	Ja **Nein**	Alle Dateien werden nach dem Formatieren der SD-Karte gelöscht. Wir empfehlen Ihnen dringend, eine Formatierung der SD-Karte durchzuführen, wenn diese zuvor in anderen Geräten verwendet wurde. ***Achtung! Bitte stellen Sie sicher, dass***

		die benötigten Dateien auf der SD-Karte vorher gesichert wurden!
Werksein-stellungen	Ja **Nein**	Wenn Sie **Ja** wählen, werden alle vorherigen Einstellungen auf die Standardeinstellungen des Herstellers zurückgesetzt.
Version	Definiert	Anzeige der Version der Kamera.

9. MONTAGE UND POSITIONIERUNG

9.1. Montage

Nachdem Sie die Parameter der Kamera nach Ihren persönlichen Vorlieben eingestellt haben, können Sie sie nach draußen bringen und den Schalter auf "**ON**" schieben. Wenn Sie die Kamera für die Jagd oder andere Anwendungen im Außenbereich installieren, müssen Sie darauf achten, dass die Kamera korrekt und sicher befestigt ist. Es wird empfohlen, die Kamera an einem stabilen Baum mit einem Durchmesser von etwa 15cm zu befestigen. Um eine optimale Aufnahmequalität zu erhalten, sollte der Baum ca. 5m von dem zu überwachenden Ort entfernt sein, die empfohlene Anbringungshöhe liegt bei 0,75-1m. Denken Sie auch daran, dass Sie die besten Ergebnisse bei Nacht erzielen, wenn sich das Objekt innerhalb der idealen Blitzreichweite befindet, nicht weiter als 30m und nicht näher als 3m von der Kamera entfernt.
Es gibt zwei Möglichkeiten, die Kamera zu montieren: mit dem mitgelieferten verstellbaren Gurt oder mit dem Stativgewinde.

Mit Verwendung des verstellbaren Gurtes: Bringen Sie den Gurt wie abgebildet an der Kamera an. Schieben Sie das eine Ende des Riemens durch die beiden Halterungen auf der Rückseite der Kamera. Führen Sie das Ende des Gurtes durch

die Schnalle. Befestigen Sie den Gurt sicher um den Baumstamm, indem Sie das Ende des Gurtes fest anziehen, so dass kein Spiel mehr vorhanden ist. (*Abb.12*). *Hinweis: Es ist nicht möglich, ein Kabelschloss (im oberen Teil der Halterung) und den Gurt gleichzeitig zu verwenden.*

Mit Verwendung des Stativsockels: Die Kamera ist an der Unterseite mit einem Gewinde ausgestattet, das die Montage auf einem Stativ oder anderem Montagezubehör mit einer standardmäßigen UNC 1/4-20 Gewindeschraube ermöglicht. (*nicht im Lieferumfang enthalten*).

Abb. 12: Montage der Kamera

9.2. Test Von Abtastwinkel Und Abstand

Um festzustellen, ob die Kamera den von Ihnen gewählten Bereich effektiv überwachen kann, wird dieser Test empfohlen, um den Abtastwinkel und den Überwachungsabstand der Kamera zu überprüfen. So führen Sie den Test durch:

- Schalten Sie die Kamera in den **ON**-Modus.
- Drücken Sie die **MENU**-Taste, gehen Sie zu "Bewegungstest". Die Kamera macht einen Countdown von maximal 60 Sekunden und ist bereit, Bewegungsaufnahmen zu machen. *(Hinweis: Die Wartezeit*

kann weniger als 60 Sekunden betragen, abhängig von der tatsächlichen Zeit des zu aktivierenden Bewegungssensors. Die Wartezeit ist 60 Sekunden minus die Einschaltzeit.)

- Schließen Sie die Kamera.
- Machen Sie Bewegungen vor der Kamera an mehreren verschiedenen Positionen innerhalb des Bereichs, in dem Sie das Wild oder die Bewegungen erwarten. Probieren Sie verschiedene Abstände und Winkel zur Kamera aus.
- Blinkt die Bewegungsanzeige-LED (ROTES Licht), zeigt dies an, dass die Position erfasst werden kann. Blinkt sie nicht, befindet sich diese Position außerhalb des Erfassungsbereichs. Bei den Tests würde die Kamera Fotos aufnehmen, sobald Bewegungen aufgenommen werden. Wenn Sie die Kamera einschalten, wird die Anzahl der Auslösungen angezeigt, Sie können die Fotos auf dem Bildschirm überprüfen. *(Hinweis: Das rote Licht blinkt nur, wenn sich die Bewegung innerhalb des Erfassungsbereichs des zentralen PIR-Sensors befindet. Der Erfassungswinkel des zentralen Sensors beträgt 60 °. Jeder der seitlichen Sensoren hat einen Erfassungswinkel von 30°, der nur zur Voraktivierung der Kamera und zur Beschleunigung der Auslösegeschwindigkeit verwendet wird. Das rote Licht blinkt nicht, egal ob Bewegungen von den seitlichen Sensoren erkannt wurden.)*

Die Ergebnisse der Tests helfen Ihnen, die beste Position bei der Montage und Ausrichtung der Kamera zu finden. Die Höhe über dem Boden, wo Sie die Ausrüstung anbringen, sollte entsprechend der Größe der Tiere variieren. Im Allgemeinen sind 90 bis 180 cm angemessen.

Richten Sie die Kamera nicht auf Wärmequellen oder nahegelegene Äste oder Büsche (besonders an windigen Tagen), um mögliche Fehlauslösungen durch Temperatur- und

Bewegungsstörungen vor der Kamera zu vermeiden.
Installieren Sie die Kamera NICHT hinter Glasfenstern, da die Kamera dann keine Bewegung wahrnehmen kann. Richten Sie die Kamera NICHT auf Glasobjekte.

9.3. Umschalten Von Funktionen Der Kamera

Die Kamera unterstützt zwei Betriebsmodi " Bewegungserkennung" und "Zeitraffer". Drücken Sie die **START**-Taste, damit sie in den Überwachungsmodus geht.
(1) Wenn Sie den Betriebsmodus der Kamera im Menü auf "Bewegungserkennung" umstellen, beginnt die Kamera einen nach dem Umschalten einen 30-sekündigen Countdown heruntergezählt und ist dann bereit, in den Überwachungs-Modus zu gehen und Aufnahmen zu machen. Jede erkannte Bewegung löst die Kamera aus, damit je nach Einstellungen Aufnahmen durchgeführt werden. Stellen Sie sicher, dass Sie die Beschreibungen der Einstellungen "PIR Intervall" und "PIR-Empfindlichkeit" gelesen haben.
(2) Ist der Betriebsmodus der Kamera "Zeitraffer" festgelegt, ist die Kamera bereit, in den "Zeitraffer"-Modus zu gehen und nimmt dann periodisch und entsprechend den Einstellungen unter "Zeitraffer-Intervall" auf, unabhängig von der Einstellung "PIR Intervall".

10. FOTOS ODER VIDEOS ANSEHEN

Nachdem Sie Ihre Kamera eingerichtet, montiert und aktiviert haben, möchten Sie später sicher die von der Kamera aufgenommenen Bilder betrachten. Fotos und Videos werden in dem Ordner \DCIM\100MEDIA auf der SD-Karte gespeichert. Die Fotos werden unter Dateinamen wie DSCF0001.JPG und die Videos unter DSCF0001.MP4 gespeichert. Die MP4-Videodateien können mit den meisten gängigen Media-Playern abgespielt werden, wie z. B. Windows

Media Player, QuickTime, VLC usw.

Es gibt mehrere Möglichkeiten, diesen Vorgang auszuführen.

Sie können die Fotos oder Videos direkt auf dem Kamerabildschirm ansehen.

Wenn die Kamera eingeschaltet ist, können Sie das mitgelieferte USB-Kabel verwenden, um die Dateien auf einen Computer herunterzuladen.

Oder Sie können die SD-Karte in ein SD-Karten-Lesegerät (*vom Benutzer bereitgestellt*) stecken, einen Computer anschließen und die Dateien auf dem Computer durchsuchen, ohne sie herunterzuladen.

11. DIE TECHNISCHEN DATEN

Element	Beschreibung
Mobilfunk	LTE, funktioniert NUR mit **T-Mobile**, **Telefonica** und **Vodafone** (**in Deutschland**)
	LTE, funktioniert NUR mit **Orange** (**in Frankreich**)
	LTE, funktioniert NUR mit **Telecom Italia** und **Vodafone** (**in Italien**)
	LTE, funktioniert NUR mit **Orange**, **Telefonica**, **Vodafone** und **TeliaSonera** (**in Spanien**)
	LTE, funktioniert NUR mit **Hutchison-Whampoa**, **BT Group**, **Telefonica** und **Vodafone** (**in Großbritannien**)
Anforderungen an das App-System	IOS 11.0 oder später Android 7.0 oder später
Betriebsmodus	Bewegungserkennung oder Zeitraffer
Max. Pixel Größe	32MP

Linse	F=1.6, FOV=70°, Auto IR-Cut
IR-Blitz	Reichweite bis zu 30m
LCD-Bildschirm	2.4" Farbbildschirm
Tastenfeld	7 Tasten, 1 Ein-/Ausschalter
Speicherung	SD-, SDHC- oder SDXC-Speicherkarte in Standardgröße (nicht im Lieferumfang enthalten), maximale Kapazität 512 GB
Größe der Fotos	32MP, 24MP, 16MP, 8MP, 4MP
Größe der Videos	2304 x 1296P@20fps (16:9), 1920 x 1080P@30fps (16:9), 1280 x 720P@30fps (16:9)
PIR-Empfind-lichkeit	Hoch/Normal/Niedrig
PIR-Erken-nungsabstand	23m (Unter 25°C)
PIR-Abtastwin-kel	120° insgesamt (bei aktivierten seitlichen Bewegungssensoren) Zentrale Zone: 60°, Linke Seite: 30°, Rechte Seite: 30°
Auslösereak-tionszeit	Ca. 0,1-0,6 Sekunde (0,1s bei aktivierten seitlichen Bewegungssensoren)
Auslösungs-Intervall	0 Sek.-60 Min., programmierbar
Anzahl der Aufnahmen	1-3
Länge des Videos	3 Sek. - 5 Min., programmierbar
Infostreifen	Ein /Aus
Betriebsstunden	Ein /Aus, Bestimmte Betriebszeit

Password	4-stellige. Kennzahl
Name der Kamera	4 Zeichen (A-Z, 0-9)
Zeitraffer	3 Sek. - 24 Stunden
Stromversor-gung	8x1,5V AA-Batterien (nicht im Lieferumfang)
Standby-Zeit	8 Monate
Auto Stand-by	Auto Standby (Überwachungsmodus) in 3 Minuten, wenn keine Bedienung im **ON**-Modus erfolgt
Niedriger Batteriestand	8V - Niedriger Batteriestand (Batterien fast leer) 9V - Nachtsicht ist bei niedrigem Batteriestand nicht verfügbar
Interface	Mini-USB, SD-Kartenhalter in Standardgröße, Externe Stromversorgung (DC 12V/1A, Stecker 5.5x2.1mm)
Befestigung	Gurt, Stativfuß (1/4-20)
Wasserdicht	IP66
Betrieb Temperatur	-20°C - +60°C
Betrieb Luftfeuchtigkeit	5% - 95%
Zertifikat	FCC & CE & RoHS
Produktabmessun gen	14.2 x 10.6 x 7.3cm

12. FEHLERBESEITIGUNG

Wenn Ihre Kamera nicht richtig zu funktionieren scheint oder Sie Probleme mit der Foto-/Videoqualität haben, führen Sie bitte die folgenden einfachen und schnellen Schritte durch:

- Überprüfen Sie, ob die Kamera eingeschaltet ist und sich im richtigen Modus befindet

- Formatieren Sie die SD-Karte in der Kamera oder tauschen Sie die SD-Karte aus, da die SD-Karte ein Speichermedium ist und manchmal instabil sein kann

- Ersetzen Sie die Batterien, wenn die Nachtsicht nicht wie erwartet zu funktionieren scheint

Wenn Ihr Gerät immer noch Probleme hat, kontaktieren Sie uns bitte unter Angabe Ihrer Bestellnummer oder überprüfen Sie auf unserer Website, **um sicherzustellen, dass Sie die neueste Firmware und App verwenden.** Wir helfen Ihnen gern und schnell weiter.

13. GARANTIE

BESCHRÄNKTE GARANTIE FÜR EIN JAHR

Wir gewähren eine Garantie für Ihre Wildkamera für ein Jahr ab dem ursprünglichen Kaufdatum. Es wird garantiert, dass Ihre Kamera bei normalem Gebrauch und unter normalen Bedingungen frei von Material- und Verarbeitungsfehlern ist. Diese Garantie deckt keine Schäden ab, die durch Verbraucher verursacht wurden, beispielweise Missbrauch, unsachgemäße Handhabung oder Installation, Schäden durch wilde Tiere oder Reparaturversuche durch nicht von uns autorisierte Personen.

Wir werden nach unserem Ermessen innerhalb der Garantiezeit Ihre Kamera reparieren oder durch das gleiche oder ein vergleichbares Modell kostenlos ersetzen. Diese Garantie erstreckt sich nur auf den ursprünglichen Käufer von einem unserer autorisierten Händler. Zum Erhalt der Garantieleistungen ist ein Kaufbeleg, eine Bestellnummer oder ein anderer Nachweis über das Datum des ursprünglichen Kaufs erforderlich. Die Garantie auf ein Ersatzprodukt, das im Rahmen der ursprünglichen Garantie bereitgestellt wird, gilt für den verbleibenden Teil der Garantiezeit, die für das ursprüngliche Produkt gilt.

Diese Garantie erstreckt sich ausschließlich auf Ausfälle wegen Material oder Verarbeitungsfehlern bei normalem Gebrauch. Sie deckt keinen normalen Verschleiß des Produkts ab.

Falls Sie ein Produkt im Rahmen dieser Garantie zurückgeben müssen, wenden Sie sich bitte an Ihren Händler oder unseren Vertreiber.