BeoLab 20

BANG & OLUFSEN

WARNING: To reduce the risk of fire or electric shock, do not expose this appliance to rain or moisture.

The product can only be switched off completely by disconnecting it from the mains sockets. The mains sockets must always be accessible.

The lightning flash with arrowhead symbol within an equilateral triangle, is intended to alert the user to the presence of uninsulated "dangerous voltage" within the product's enclosure that may be of sufficient magnitude to constitute a risk of electric shock to persons.

The exclamation point within an equilateral triangle is intended to alert the user to the presence of important operating and maintenance (servicing) instructions in the literature accompanying the product.

For the Chinese market only!

仅适用于海拔2000m以下地区安全使用。

仅适用于非热带气候条件下安全使用。

如果在热带地区使用，房间内必须有空调

Read these instructions.
Keep these instructions.
Heed all warnings.
Follow all instructions.
Do not use this apparatus near water.
Clean only with dry cloth.
Do not block any ventilation openings. Install in accordance with the manufacturer's instructions.
Do not install near any heat sources such as radiators, heat registers, stoves, or other apparatus (including amplifiers) that produce heat.
Do not defeat the safety purpose of the polarized or grounding-type plug. A polarized plug has two blades with one wider than the other. A grounding type plug has two blades and a third grounding prong. The wide blade or the third prong are provided for your safety. If the provided plug does not fit into your outlet, consult an electrician for replacement of the obsolete outlet.
Protect the power cord from being walked on or pinched particularly at plugs, convenience receptacles, and the point where they exit from the apparatus.

Only use attachments/accessories specified by the manufacturer.
Use only with the cart, stand, tripod, bracket, or table specified by the manufacturer, or sold with the apparatus. When a cart is used, use caution when moving the cart/apparatus combination to avoid injury from tip-over.
Unplug this apparatus during lightning storms or when unused for long periods of time.
Refer all servicing to qualified service personnel. Servicing is required when the apparatus has been damaged in any way, such as power-supply cord or plug is damaged, liquid has been spilled or objects have fallen into the apparatus, the apparatus has been exposed to rain or moisture, does not operate normally, or has been dropped.

Cautions

- No naked flame sources, such as lighted candles should be placed on the product.
- The product can only be switched off completely by disconnecting it from the mains socket. The mains socket must always be accessible.
- This equipment complies with FCC RF radiation exposure limits set forth for an uncontrolled environment at a separation distance of at least 20 cm from all persons.

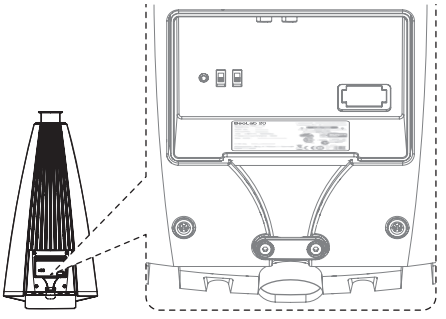

This guide is primarily intended for the retailer!
Denne vejledning er primært beregnet til forhandleren!
Diese Anleitung richtet sich in erster Linie an Fachhändler!
Deze handleiding is in de eerste plaats bedoeld voor de dealer!
Ce manuel est avant tout destiné au revendeur.
¡Esta guía está destinada principalmente al distribuidor!
Questa guida è primariamente indirizzata al rivenditore.
Este Livro de consulta destina-se principalmente ao revendedor!
Это руководство в первую очередь предназначено для установщика!
本書は設置者向けのガイドです。
본 사용 설명서는 Bang & Olufsen 매장용으로 작성되었습니다.
本《指南》主要供零售商参阅!
本指南主要供門市人員使用!

Contents

Illustrations, Illustrationer, Illustrationen, Illustraties, Illustrations, Ilustraciones, Illustrazioni, Ilustrações, Иллюстрации, イラスト, 삽화, 图示, 圖示, *4*

English, *8*

Dansk *(Danish)*, *9*

Deutsch *(German)*, *10*

Nederlands *(Dutch)*, *11*

Français *(French)*, *12*

Español *(Spanish)*, *13*

Italiano *(Italian)*, *14*

Português *(Portuguese)*, *15*

Русский *(Russian)*, *16*

日本語 *(Japanese)*, *17*

한국어 *(Korean)*, *18*

简体中文 *(Simplified Chinese)*, *19*

繁體中文 *(Traditional Chinese)*, *20*

Important information, *21*

Technical specifications, features and the use thereof are subject to change without notice.

3511385 Version 1.0 1410

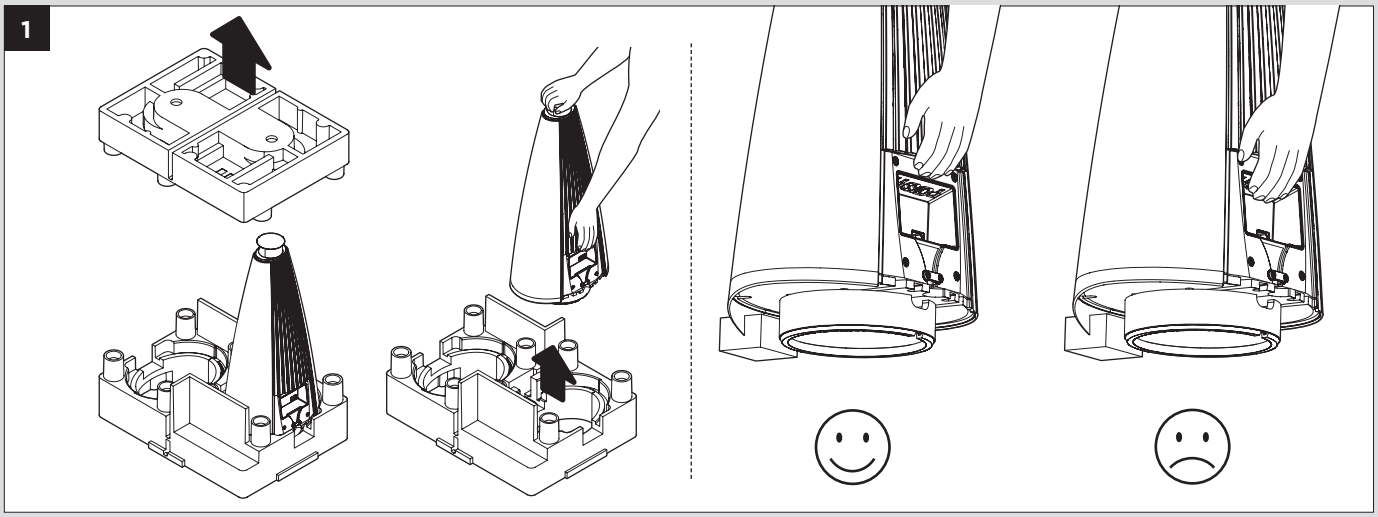
1

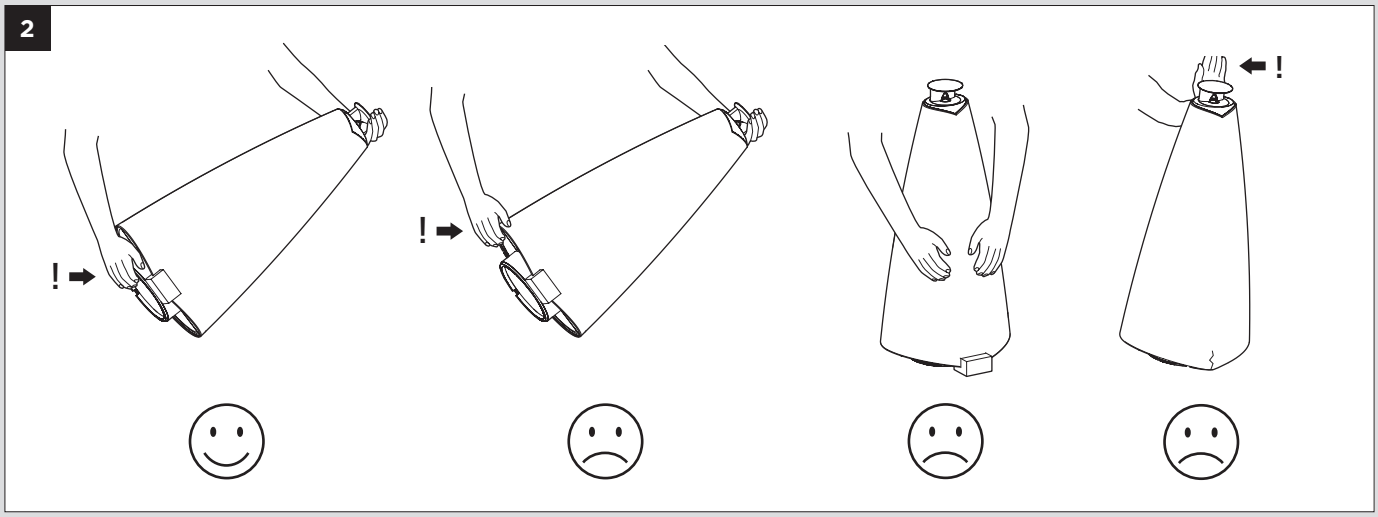
2
!
!
!

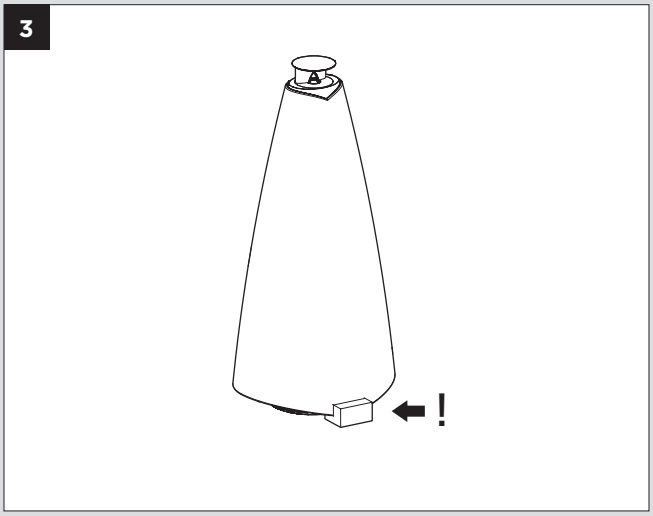
3
!

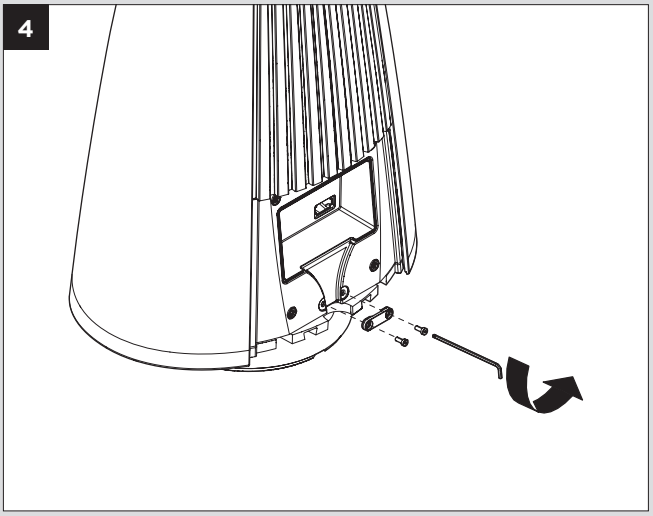
4

5

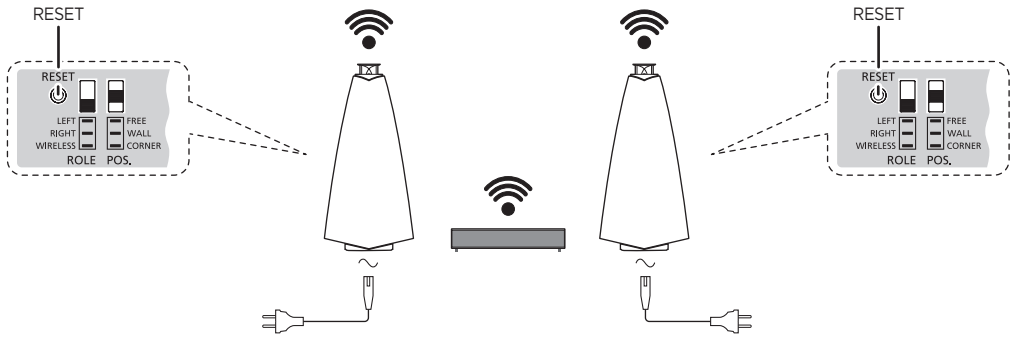
RESET
RESET
LEFT
RIGHT
WIRELESS
ROLE
FREE
WALL
CORNER
POS.
RESET
RESET
LEFT
RIGHT
WIRELESS
ROLE
FREE
WALL
CORNER
POS.

6a

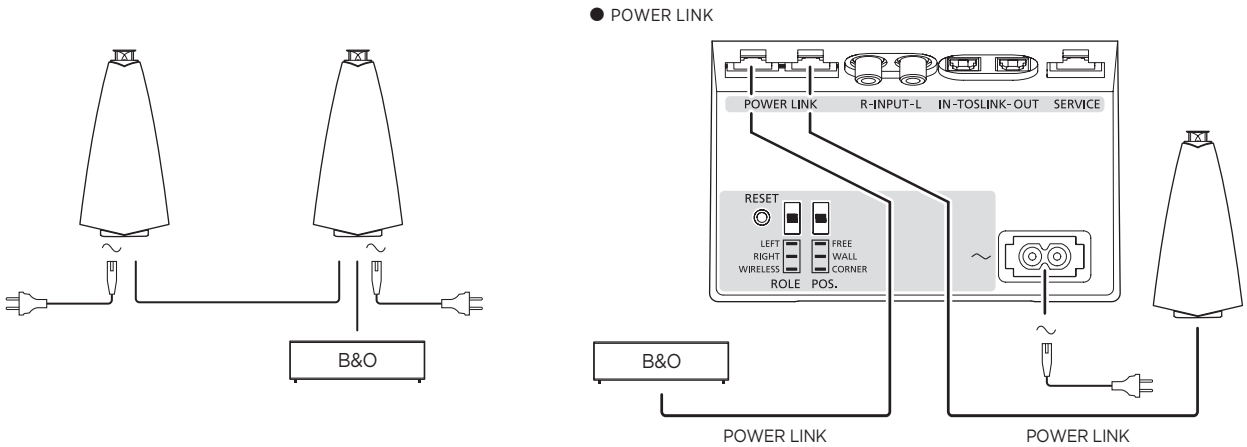
B&O
● POWER LINK
POWER LINK
R-INPUT-L
IN-TOSLINK-OUT
SERVICE
RESET
LEFT
RIGHT
WIRELESS
ROLE
FREE
WALL
CORNER
POS.
B&O
POWER LINK
POWER LINK

6b

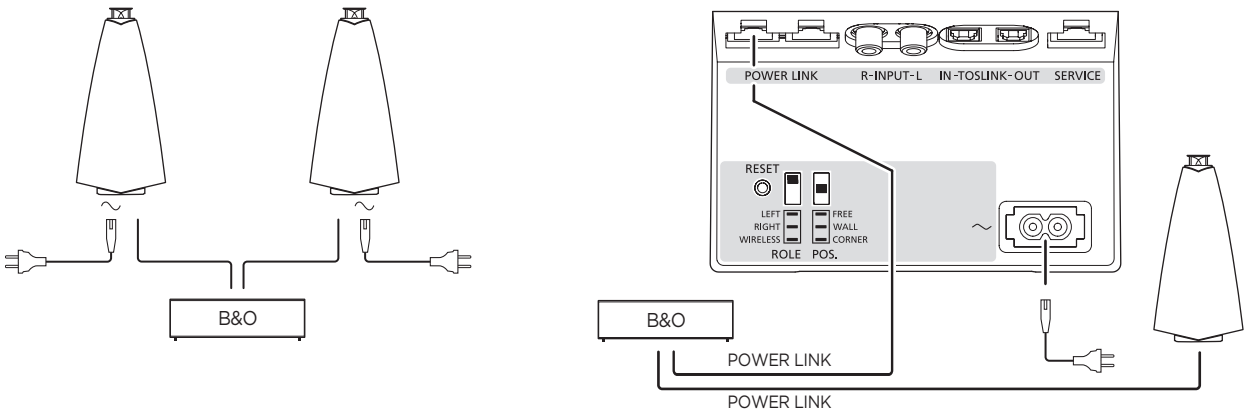
B&O
● POWER LINK
POWER LINK
R-INPUT-L
IN-TOSLINK-OUT
SERVICE
RESET
LEFT
RIGHT
WIRELESS
ROLE
FREE
WALL
CORNER
POS.
B&O
POWER LINK
POWER LINK

6c

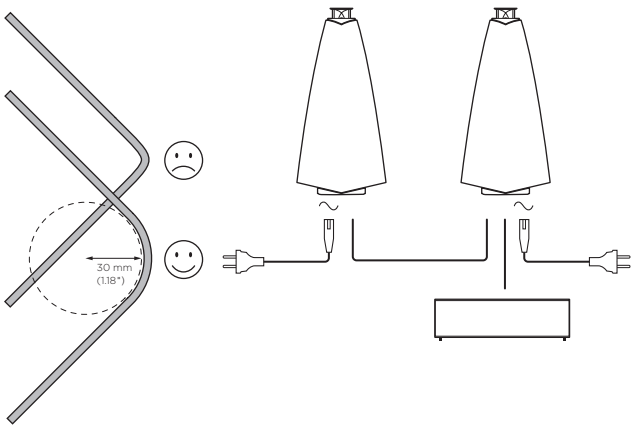

● TOSLINK

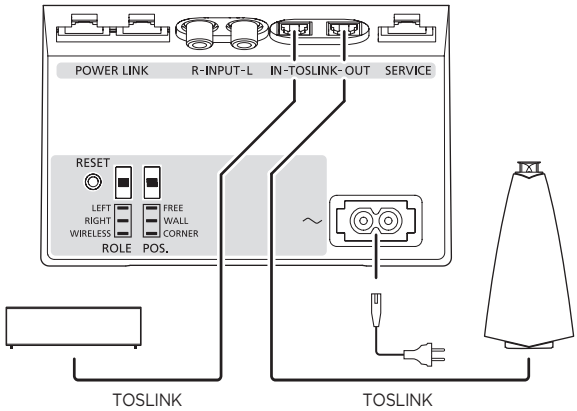

6d

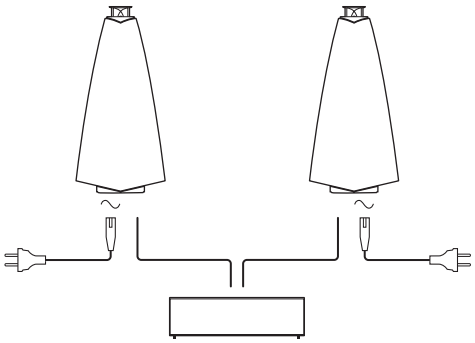

● R-INPUT-L

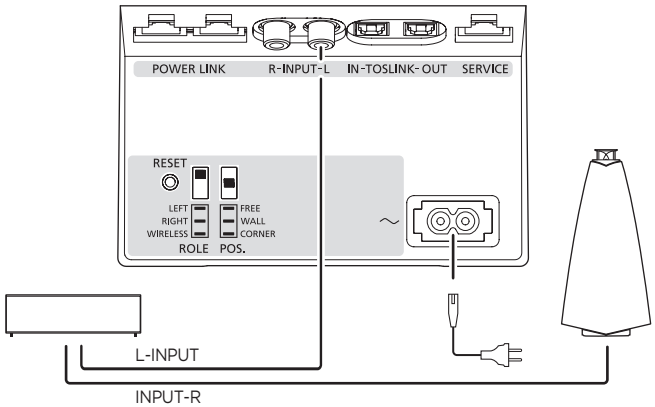

7

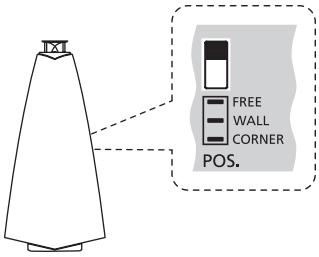

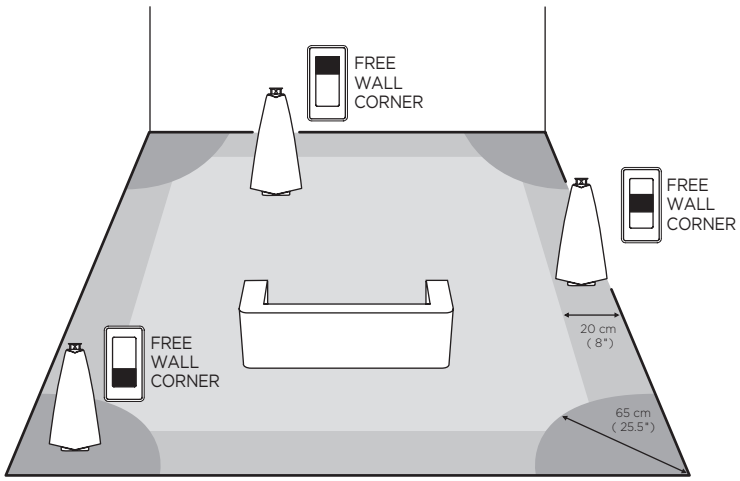

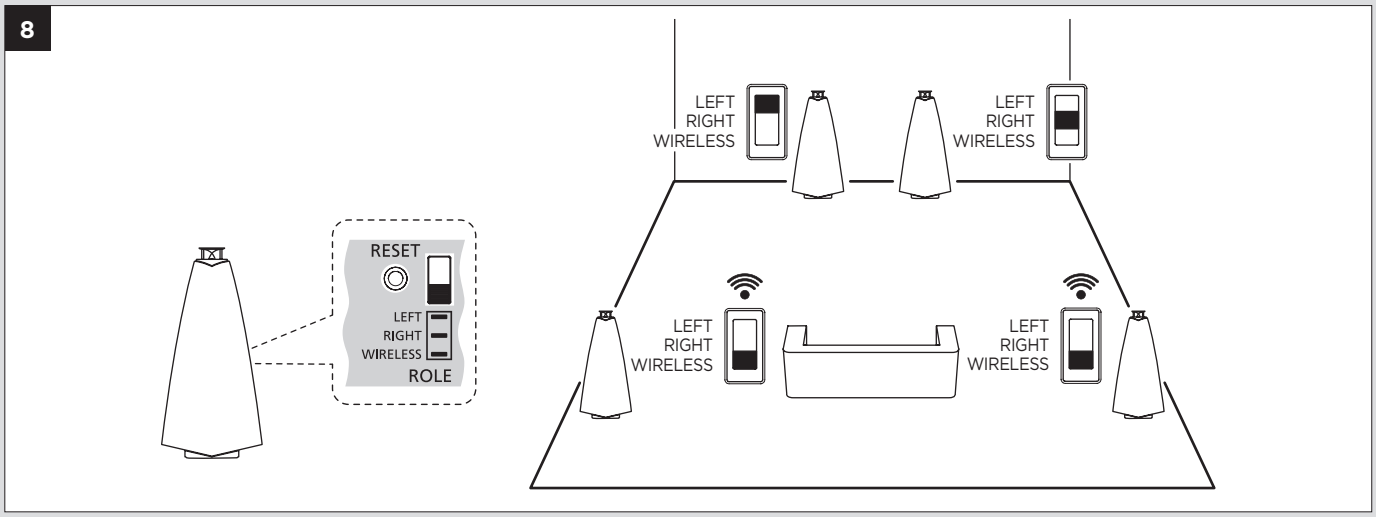
8
RESET
LEFT
RIGHT
WIRELESS
ROLE
LEFT
RIGHT
WIRELESS
LEFT
RIGHT
WIRELESS
LEFT
RIGHT
WIRELESS
LEFT
RIGHT
WIRELESS

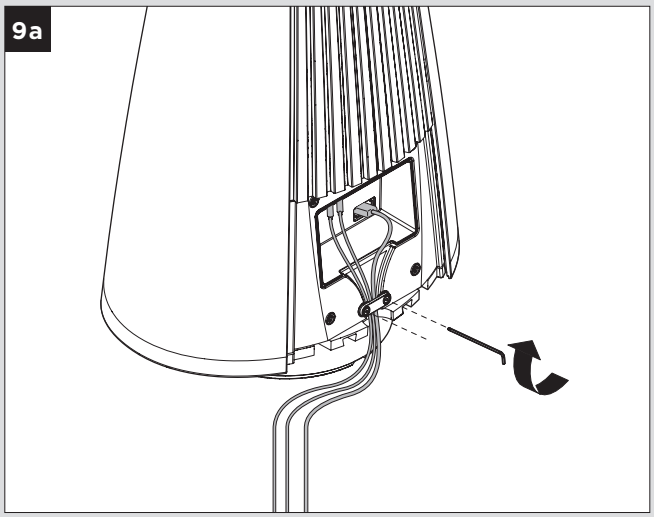
9a

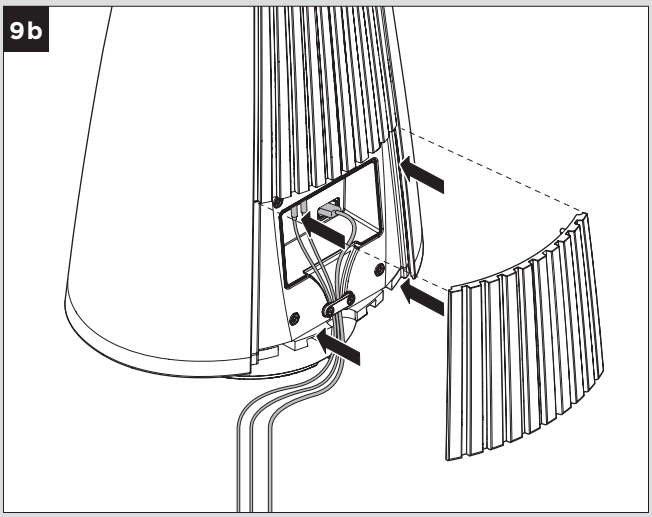
9b

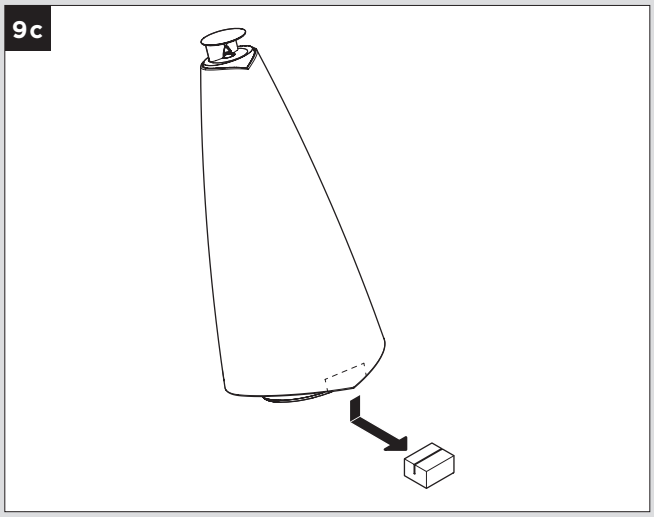
9c

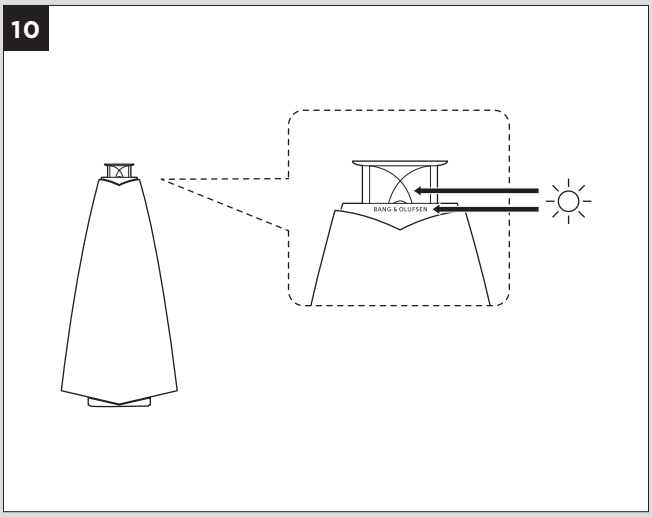
10
BANG & OLUFSEN

Set up your BeoLab 20 speakers wirelessly or with cables. Ensure that the speakers are positioned, set up and connected in accordance with the instructions in this guide. You may also contact your retailer regarding installation.

1 To unpack the speakers, lift them out of the packaging by supporting the lens and holding above the socket area as illustrated. Do not touch the sockets since this may damage them.

The connection covers are placed in the packaging.

2 To lift the speaker, grip at the top and bottom of the aluminium back part as illustrated. Do not lift the speaker by the speaker cover.

3 Make sure the frame support is left on during installation to protect the speaker cover.

4 To connect cables, unscrew the wire clamp first.

5 Set up your audio/video product wirelessly with a pair of BeoLab 20 speakers or make a wireless surround sound system. See the guide enclosed with your wireless transmitter, for example BeoLab Transmitter 1, for information about how to connect the wireless transmitter, your audio/video product and your speakers.

RESET: Press and hold the button for two seconds to reset the wireless setting of a wireless speaker. The role switch must be set to WIRELESS. The status indicator is solid red for 2 seconds, then it flashes green quickly. The speaker is now in associate mode and ready to be connected to the wireless transmitter. If you press and hold the button for 10 seconds, the speaker is reset to factory settings.

6 Examples of connections. If you choose a cabled setup, you can use Power Link, Toslink™ or line cables for connection between your speakers and your audio/video product. If you use Toslink cables, you must make a daisy chain setup as illustrated. This is also possible with Power Link cables. Be aware that Toslink cables should not be bent more than a radius of 30 mm, since this can cause disturbances in the sound performance.

Note that all connected sources must be volume regulated.

The socket marked SERVICE is for service use only.

7 Set the position switch (POS.) according to whether your speaker is placed close to a wall, a corner or in a free standing position. The wall position is measured 20 cm from the closest edge of the speaker to the wall.

8 If you have a wired setup, set the role switch (ROLE) according to whether your speaker is placed to the left (LEFT) or the right (RIGHT) of your listening position. If you have a wireless setup, always set the role switch to wireless (WIRELESS).

9 Screw the wire clamp on again and mount the connection cover. Remove the frame support when the speaker is positioned correctly.

10 Product status and wireless indicator:

The Bang & Olufsen logo lights up for 10 seconds when the speaker starts playing and then it dims. The logo light is switched off with the speaker.

- **Red (solid)**: The wireless indicator is solid red for 10 seconds when the speaker is connected to the mains or when it restarts after it has been reset.
- **Green (flashing)**: A software update is in progress, during which the speaker cannot play. Do not disconnect from the mains.
- **Green (flashing quickly)**: If you have a wireless transmitter in your setup, the speaker is in associate mode and ready to be connected to the wireless transmitter.
- **Orange (flashing slowly)**: The product is overheated and will shut down temporarily.
- **Orange (flashing quickly)**: An error has occurred. Disconnect the speaker from the mains and reconnect it again. If the problem persists, contact your Bang & Olufsen retailer.

Cleaning

Clean dusty surfaces using a dry, soft cloth. If necessary, remove grease stains or persistent dirt with soft, lint-free cloth which you have dipped in lukewarm water and wrung firmly. Never use a vacuum cleaner to clean the acoustic lens. However, the speaker cover may be cleaned with a vacuum cleaner with a brush nozzle, and set to the lowest suction level.

Never use alcohol or other solvents to clean any part of the speaker!

BeoLab 20 højttalere kan sættes op trådløst eller via kabel. Sørg for, at højttalerne er placeret, sat op og tilsluttet i overensstemmelse med instruktionerne i denne vejledning. Du kan også kontakte forhandleren angående installation.

1 Pak højttalerne ud, løft dem ud af emballagen, mens du støtter linsen og holder højttaleren over stikområdet som vist på tegningen. Rør ikke ved stikkene, da dette kan beskadige dem.

Stikdækslerne findes i pakken.

2 Grib fat øverst og nederst på aluminiumsbagparten for at løfte højttaleren (se illustration). Løft ikke højttaleren i højttalerfronten.

3 Sørg for, at støtteramme er monteret på højttalerne under installationen for at beskytte højttalerfronten.

4 Ved tilslutning af kablerne: Skru ledningsklemmen af først.

5 Opsæt dit lyd- og billedprodukt trådløst med et par BeoLab 20 højttalere, eller skab et trådløst surroundsound-system. Se den vejledning, der følger med den trådløse sender, f.eks. BeoLab Transmitter 1, for at få oplysninger om, hvordan du tilslutter sender, lyd- og billedproduktet og højttalerne.

RESET: Hold knappen nede i to sekunder for at nulstille den trådløse højttalers trådløse indstilling. Funktionsomskifteren skal indstilles til WIRELESS. Statusindikatoren lyser konstant rødt i 2 sekunder, hvorefter den udsender hurtige grønne blink. Højttaleren er nu klar til at blive tilsluttet den trådløse sender. Hvis du holder knappen nede i 10 sekunder, nulstilles højttaleren til fabriksindstillingerne.

6 Eksempler på tilslutninger: Hvis du vælger en opsætning med kabler, kan du anvende Power Link, Toslink™- eller line-kabler til at tilslutte højttalerne til lyd- og billedproduktet. Hvis du anvender Toslink™-kabler, skal du lave en serieforbindelse som vist på illustrationen. Dette er også muligt med Power Link kabler. Vær opmærksom på, at Toslink™-kabler ikke må bøjes i en radius på mere end 30 mm, da det ellers kan medføre lydforstyrrelser.

Bemærk, at alle tilsluttede kilder skal lydstyrkereguleres.

Indgangen SERVICE er kun til brug ved service.

7 Indstil positionsomskifteren (POS) efter, om højttaleren er placeret tæt på en væg, et hjørne eller fritstående. Ved vægplacering må afstanden fra væggen til nærmeste højttalerkant højst være 20 cm.

8 Ved en kabelført opsætning skal funktionsomskifteren (ROLE) indstilles efter, om højttaleren er placeret til venstre (LEFT) eller til højre (RIGHT) i forhold til lyttepositionen. Ved en trådløs opsætning skal funktionsomskifteren altid stå på trådløs (WIRELESS).

9 Skru ledningsklemmen på igen, og monter stikdækslet. Fjern støtterammen, når højttaleren er placeret korrekt.

10 Produktstatus og trådløs indikator:

Bang & Olufsen logoet lyser i ti sekunder, når højttaleren begynder at spille, hvorefter det dæmpes. Lyset i logoet slukker sammen med højttaleren.

- **Rød (lyser konstant):** Trådløs-indikatoren lyser konstant rødt i ca. ti sekunder, når højttaleren er tilsluttet strøm, eller når den genstartes efter at være blevet nulstillet.
- **Grøn (blinker)**: Softwaren opdateres, og højttaleren kan ikke afspille lyd. Afbryd ikke strømmen til højttaleren.
- **Grøn (blinker hurtigt)**: Hvis opsætningen indeholder en trådløs sender, er højttaleren klar til at blive tilsluttet den trådløse sender.
- **Orange (blinker langsomt)**: Produktet er overophedet og slukker midlertidigt.
- **Orange (blinker hurtigt)**: Der opstod en fejl. Kobl højttaleren fra lysnettet, og slut den til igen. Kontakt din Bang & Olufsen forhandler, hvis problemet varer ved.

Rengøring

Støvede overflader rengøres med en tør, blød klud. Hvis det er nødvendigt, kan pletter eller snavs fjernes med en blød, fnugfri klud, som er dyppet i lunkent vand og vredet hårdt op.
Brug aldrig en støvsuger til at rengøre den akustiske linse. Højttalerens stof kan dog støvsuges med et børstemundstykke med støvsugeren indstillet på laveste sugekraft.

Brug aldrig sprit eller andre opløsningsmidler til rengøring af højttaleren!

Sie können Ihre BeoLab 20-Lautsprecher entweder drahtlos einrichten oder per Kabel anschließen. Achten Sie darauf, dass die Lautsprecher den Anweisungen in dieser Bedienungsanleitung entsprechend aufgestellt und angeschlossen werden. Sie können zur Unterstützung auch Ihren Fachhändler kontaktieren.

1 Um die Lautsprecher zu entpacken, heben Sie sie aus der Verpackung, indem Sie die Linse stützen und den Lautsprecher über dem Buchsenbereich festhalten (siehe Abbildung). Die Buchsen dürfen nicht berührt werden, um Beschädigungen zu vermeiden.

Die Anschlussabdeckungen befinden sich in der Verpackung.

2 Wenn Sie den Lautsprecher anheben, müssen Sie die Aluminiumgriffe oben und unten am hinteren Teil verwenden (siehe Abbildung). Heben Sie die Lautsprecher nicht über die Lautsprecherabdeckung an.

3 Stellen Sie sicher, dass der Rahmenschutz während der Installation angebracht ist, um die Lautsprecherabdeckung zu schützen.

4 Schrauben Sie die Drahthalterung ab, um die Kabel anzuschließen.

5 Schließen Sie Ihr Audio-/Videogerät kabellos an ein Paar BeoLab 20-Lautsprecher an oder konfigurieren Sie ein kabelloses Surround-Sound-System. Bitte beachten Sie die Anleitung, die Ihrem kabellosen Sender beiliegt, z. B. dem BeoLab Transmitter 1, um weitere Informationen über den Anschluss der kabellosen Sendevorrichtung, des Audio-/Videogeräts und Ihres Lautsprechers zu erhalten.

RESET: Drücken und halten Sie die Taste für zwei Sekunden, um einen Neustart der kabellosen Einstellung eines kabellosen Lautsprechers durchzuführen. Der Funktionsschalter muss auf WIRELESS gestellt sein. Die Statusanzeige leuchtet für 2 Sekunden dauerhaft rot auf und blinkt dann schnell grün. Der Lautsprecher befindet sich nun im Anschlussmodus und kann an den kabellosen Sender angeschlossen werden. Wenn Sie die Taste 10 Sekunden drücken, wird der Lautsprecher auf die Werkseinstellungen zurückgesetzt.

6 Anschlussbeispiele: Wenn Sie einen Anschluss mit Kabeln wünschen, können Sie Power Link, Toslink™ oder Line-in Kabel für die Verbindung zwischen Ihren Lautsprechern und Ihrem Audio-/Videogerät benutzen. Wenn Sie Toslink-Kabel verwenden, müssen Sie eine Daisy-Chain konfigurieren (siehe Abbildung). Hierfür können sie Power Link-Kabel verwenden. Bitte achten Sie darauf, dass Toslink-Kabel nur bis zu einem Radius von 30 mm gekrümmt werden dürfen, da es ansonsten zu Beeinträchtigungen der Klangleistung kommen kann.

Bitte beachten Sie, dass die Lautstärken aller angeschlossenen Quellen geregelt sein müssen.

Die Buchse SERVICE darf nur für den Service verwendet werden.

7 Geben Sie mit dem Positionsschalter (POS.) den Standort – in einer Ecke, gegen eine Wand oder freistehend – Ihrer Lautsprecher an. Die Wandposition wird 20 cm von der am nächsten gelegenen Kante des Lautsprechers zur Wand gemessen.

8 Wenn Ihre Konfiguration per Kabel angeschlossen ist, müssen Sie den Funktionsschalter (ROLE) entsprechend der ihrer Hörposition auf links (LEFT) oder rechts (RIGHT) stellen. Bei einer kabellosen Konfiguration muss der Schalter immer auf kabellos (WIRELESS) gestellt werden.

9 Schrauben Sie die Drahthalterung wieder an und bringen Sie die Anschlussabdeckung an. Entfernen Sie den Rahmenschutz, wenn der Lautsprecher richtig positioniert ist.

10 Gerätestatus und Anzeige für die kabellose Verbindung:
Das Bang & Olufsen-Logo leuchtet 10 Sekunden lang auf, wenn der Lautsprecher die Wiedergabe beginnt, und wird dann gedimmt. Das Logo schaltet sich gleichzeitig mit dem Lautsprecher aus.

- **Rot (leuchtet dauerhaft):** Die drahtlose Anzeige leuchtet für 10 Sekunden durchgehend rot auf, wenn der Lautsprecher an das Stromnetz angeschlossen ist oder sich nach einem Neustart wieder einschaltet.
- **Grün (blinkend)**: Es wird eine Softwareaktualisierung durchgeführt und der Lautsprecher kann nicht verwendet werden. Nicht vom Netz trennen.
- **Grün (schnell blinkend)**: Wenn Sie in Ihrer Konfiguration einen kabellosen Sender verwenden, befindet sich der Lautsprecher im Anschlussmodus und kann mit dem kabellosen Sender verbunden werden.
- **Orange (langsam blinkend)**: Das Gerät ist überhitzt und wird sich vorübergehend abschalten.
- **Orange (schnell blinkend)**: Es ist ein Fehler aufgetreten. Trennen Sie den Lautsprecher vom Netz und schließen Sie ihn wieder an. Falls das Problem weiterhin besteht, wenden Sie sich an Ihren Bang & Olufsen Fachhändler.

Reinigung
Reinigen Sie staubige Oberflächen nur mit einem trockenen, weichen Tuch. Reinigen Sie die Oberflächen der Lautsprecher ausschließlich mit einem weichen, fusselfreien Tuch, das Sie zuvor in lauwarmes Wasser getaucht und fest ausgewrungen haben.
Verwenden Sie zum Reinigen der akustischen Linse niemals einen Staubsauger. Der Lautsprecherabdeckung kann mit dem Saugpinsel eines auf niedrigste Stufe eingestellten Staubsaugers gereinigt werden.

Zum Reinigen jedweder Teile des Lautsprechers niemals Alkohol oder andere Lösungsmittel verwenden!

Stel uw BeoLab 20-luidsprekers draadloos of met kabels op. Controleer of de luidsprekers zijn geïnstalleerd, opgesteld en aangesloten volgens de instructies in deze handleiding. U kunt ook contact opnemen met uw dealer over de installatie.

1 Om de luidsprekers uit te pakken, heft u ze uit de verpakking door de lens te ondersteunen en de luidspreker vast te houden boven het aansluitgebied zoals te zien is op de afbeelding. Raak de aansluitingen niet aan want dat kan ze beschadigen.

De afdekplaten van de aansluitingen bevinden zich in de verpakking.

2 Om de luidspreker op te tillen, neemt u hem vast aan de onder- en bovenkant van de aluminium achterkant, zoals afgebeeld. Til de luidsprekers niet op aan de afdekplaat van de luidspreker.

3 Zorg ervoor dat de ondersteuning van het frame bevestigd blijft tijdens de installatie om de afdekplaat van de luidspreker te beschermen.

4 Schroef eerst de kabelklem los om vervolgens de kabels aan te sluiten.

5 Combineer uw audio- of videoproduct draadloos met een paar BeoLab 20-luidsprekers of maak een draadloos surround-soundsysteem. Raadpleeg de handleiding die bij uw draadloze zender zit, bijvoorbeeld de BeoLab Transmitter 1, voor informatie over het aansluiten van de draadloze zender, uw audio- en videoproduct en uw luidsprekers.

RESET: Houd de knop twee seconden ingedrukt om de draadloze instelling van een draadloze luidspreker te resetten. De taakschakelaar moet worden ingesteld op WIRELESS. De statusindicator licht 2 seconden ononderbroken rood op alvorens snel groen te knipperen. De luidspreker bevindt zich nu in de associatiemodus en is klaar om te worden verbonden met de draadloze zender. Als u de knop 10 seconden ingedrukt houdt, wordt de luidspreker gereset naar de fabrieksinstellingen.

6 Voorbeelden van aansluitingen: Als u een opstelling met kabels kiest, kunt u Power Link, Toslink™- of lijnkabels gebruiken om uw luidsprekers en uw audio- of videoproduct te verbinden. Als u Toslink-kabels gebruikt, moet u de producten in serie koppelen zoals te zien is op de afbeelding. Dat is ook mogelijk met Power Link-kabels. Denk eraan dat Toslink-kabels geen hogere buigstraal mogen hebben dan 30 mm omdat anders de geluidsprestaties worden aangetast.

Opgelet: voor alle aangesloten bronnen moet het volume worden geregeld.

De aansluiting met aanduiding SERVICE is alleen voor servicedoeleinden.

7 De instelling van de positieschakelaar (POS.) hangt af van de plaatsing van de luidspreker: dicht bij een muur, in een hoek of vrijstaand. Bij plaatsing tegen de muur dient men 20 cm te meten vanaf de dichtstbijzijnde rand van de luidspreker tot de muur.

8 Bij een bedrade opstelling moet u de taakschakelaar (ROLE) instellen naargelang de luidspreker links (LEFT) of rechts (RIGHT) van uw luisterpositie is geplaatst. Bij een draadloze opstelling moet u de taakschakelaar altijd op draadloos zetten (WIRELESS).

9 Schroef de kabelklem weer vast en monteer de afdekplaat van de aansluitingen. Verwijder de ondersteuning voor het frame als de luidspreker correct gepositioneerd is.

10 Indicator voor productstatus en draadloze activiteit:
Het logo van Bang & Olufsen licht op voor 10 seconden wanneer de luidspreker begint te spelen en vervolgens dimt het. Het licht van het logo wordt samen uitgeschakeld met de luidspreker.

- **Rood (ononderbroken):** De draadloze indicator brandt 10 seconden ononderbroken rood wanneer de luidspreker wordt verbonden met het stroomnet of wordt herstart na een reset.
- **Groen (knipperend)**: Er is een software-update bezig en de luidspreker kan nu geen geluid afspelen. Trek de netstekker niet uit het stopcontact.
- **Groen (snel knipperend)**: Als u een draadloze zender in uw opstelling hebt, bevindt de luidspreker zich in de associatiemodus en is hij klaar om te worden verbonden met de draadloze zender.
- **Oranje (traag knipperend)**: Het product is oververhit en zal tijdelijk worden uitgeschakeld.
- **Oranje (snel knipperend)**: Er is een fout opgetreden. Koppel de luidspreker los van het stopcontact en sluit deze opnieuw aan. Als het probleem zich blijft voordoen, neem dan contact op met uw Bang & Olufsen-dealer.

Reinigen
Reinig stoffige oppervlakken met een droge, zachte doek. Verwijder indien nodig vetvlekken of hardnekkig vuil met een zachte, pluisvrije doek die u in lauw water heeft gedompeld en daarna stevig heeft uitgewrongen.
Gebruik nooit een stofzuiger voor het reinigen van de akoestische lens. De afdekplaat van de luidspreker mag u echter wel stofzuigen, maar enkel met het borstelhulpstuk en met de zuigkrachtregelaar op de laagste stand.

Gebruik nooit alcohol of andere oplosmiddelen om onderdelen van de luidspreker te reinigen!

Configurez vos enceintes BeoLab 20 avec ou sans fil. Assurez-vous que les enceintes sont positionnées, configurées et connectées conformément aux instructions du présent manuel. Vous pouvez également contacter votre revendeur pour toute question relative à l'installation.

1 Pour déballer les enceintes, sortez-les de l'emballage en soutenant la lentille et en les tenant au-dessus de la zone de prises comme illustré. Ne touchez pas les prises pour éviter de les endommager.

Les caches de connexion se trouvent dans l'emballage.

2 Pour soulever l'enceinte, saisissez-la par le haut et le bas de la partie arrière en aluminium, comme indiqué sur l'illustration. Ne soulevez pas l'enceinte par le cache des enceintes.

3 Assurez-vous de laisser le cadre en place lors de l'installation afin de protéger le cache de l'enceinte.

4 Pour connecter les câbles, dévissez tout d'abord la bague de serrage.

5 Configurez votre produit audio/vidéo sans fil avec une paire d'enceintes BeoLab 20 et optez pour un système de son surround sans fil. Consultez le manuel fourni avec votre émetteur sans fil, par exemple le BeoLab Transmitter 1, pour savoir comment connecter l'émetteur, votre produit audio/vidéo ou vos enceintes.

RESET : Maintenez le bouton enfoncé pendant deux secondes pour réinitialiser la configuration sans fil d'une enceinte sans fil. Le commutateur de rôle doit être réglé sur l'option WIRELESS. L'indicateur d'état reste rouge pendant 2 secondes et clignote ensuite rapidement en vert. L'enceinte est à présent en mode d'association et est prête à être connectée à l'émetteur sans fil.
Si vous maintenez le bouton enfoncé pendant 10 secondes, les paramètres d'usine de l'enceinte sont rétablis.

6 Exemples de connexions : Dans le cas d'une configuration filaire, vous pouvez utiliser des câbles Power Link, Toslink™ ou des câbles de ligne pour établir la connexion entre vos enceintes et votre produit audio/vidéo. Si vous utilisez des câbles Toslink, vous devez effectuer un branchement en série comme illustré. Cette fonctionnalité est également possible avec des câbles Power Link. Gardez à l'esprit que les câbles Toslink peuvent être pliés selon un rayon de courbure de maximum 30 mm. Dépasser cette limite peut engendrer des perturbations sonores.

Notez que le volume de toutes les sources connectées doivent faire l'objet d'un réglage.

La prise marquée SERVICE est réservée à la maintenance.

7 Réglez le commutateur de position (POS.) selon que votre enceinte est placée près d'un mur, d'un angle, ou qu'elle est en position autonome. Pour un positionnement près d'un mur, il faut compter 20 cm entre le bord le plus proche de l'enceinte et le mur.

8 Si vous disposez d'une installation filaire, réglez le commutateur de rôle (ROLE) selon que l'enceinte est placée à gauche (LEFT) ou à droite (RIGHT) de votre position d'écoute. Si vous disposez d'une installation sans fil, le commutateur de rôle doit toujours être réglé sur l'option sans fil (WIRELESS).

9 Vissez à nouveau la bague de serrage et placez le cache du panneau de connexion. Retirez le cadre une fois l'enceinte positionnée correctement.

10 État du produit et indicateur sans fil :

Le logo Bang & Olufsen s'illumine pendant 10 secondes lorsque l'enceinte est activée, puis s'atténue. La lumière du logo s'éteint avec l'enceinte.

- **Rouge (fixe) :** L'indicateur sans fil s'allume en rouge pendant 10 secondes lorsque l'enceinte est branchée sur le secteur ou lorsqu'elle redémarre après avoir été réinitialisée.
- **Vert (clignotant)** : Une mise à jour logicielle est en cours, empêchant le fonctionnement de l'enceinte. Ne la débranchez pas du secteur.
- **Vert (clignotant rapidement)** : Si un émetteur sans fil fait partie de votre installation, l'enceinte est en mode d'association et est prête à être connectée à cet émetteur.
- **Orange (clignotant lentement)** : Le produit surchauffe et va s'éteindre temporairement.
- **Orange (clignotant rapidement)** : Une erreur s'est produite. Débranchez l'enceinte de la prise secteur et rebranchez-la. Si le problème persiste, contactez votre revendeur Bang & Olufsen.

Nettoyage
Nettoyer uniquement à l'aide d'un chiffon doux et sec. Si nécessaire, retirez les taches de gras ou les saletés plus résistantes à l'aide d'un chiffon doux non pelucheux, trempé dans de l'eau tiède et bien essoré.
N'utilisez jamais d'aspirateur pour nettoyer la lentille acoustique. Le cache des enceintes peut cependant être nettoyé à l'aide d'un aspirateur équipé d'un embout brosse et réglé sur le niveau d'aspiration le plus faible.

N'utilisez jamais d'alcool ou d'autres solvants pour nettoyer une partie quelconque de l'enceinte !

Instale los altavoces BeoLab 20 de forma inalámbrica o empleando cables. Asegúrese de que los altavoces queden situados, instalados y conectados de acuerdo con las instrucciones que contiene esta guía. Póngase en contacto con su distribuidor si necesita ayuda para llevar a cabo la instalación.

1 Para desembalar los altavoces, extráigalos sosteniendo la lente y sujetándolos por encima del panel de conexiones, como muestra la ilustración. No toque las tomas para evitar dañarlas.

La cubierta del panel de conexiones se encuentra en el embalaje.

2 Para levantar un altavoz, sujételo por los extremos superior e inferior de la pieza de aluminio, como muestra la ilustración. No levante el altavoz sujetándolo por la cubierta.

3 Mantenga el soporte del bastidor instalado durante el proceso de instalación para proteger la cubierta del altavoz.

4 Antes de conectar los cables, desatornille la abrazadera de fijación de cables.

5 Instale el equipo de audio/vídeo empleando una conexión inalámbrica junto con un par de altavoces BeoLab 20 o cree un sistema de sonido envolvente inalámbrico. Consulte la guía que acompaña al transmisor inalámbrico (por ejemplo, BeoLab Transmitter 1) si desea obtener información acerca de la conexión del transmisor inalámbrico, el equipo de audio/vídeo y los altavoces.

RESET: Mantenga pulsado este botón durante dos segundos para restablecer la configuración inalámbrica de un altavoz inalámbrico. El interruptor ROLE debe colocarse en la posición WIRELESS. El indicador de estado permanecerá iluminado en color rojo durante 2 segundos y parpadeará rápidamente en color verde a continuación. El altavoz pasará entonces al modo de asociación y se preparará para la conexión al transmisor inalámbrico. Si mantiene pulsado el botón durante 10 segundos, se restablecerá la configuración predeterminada de fábrica del altavoz.

6 Ejemplos de conexiones. Si opta por una instalación cableada, emplee cables Power Link, Toslink™ o de línea para conectar los altavoces al equipo de audio/vídeo. Si decide usar cables Toslink, cree una instalación con topología de margarita, como la que se muestra en la ilustración. También puede hacerlo empleando cables Power Link. Recuerde que los cables Toslink no deben formar curvas de radio inferior a 30 mm, ya que ello puede dar lugar a perturbaciones durante la reproducción de sonido.

Nota: Todas las fuentes conectadas deben contar con control de volumen.

La toma SERVICE está destinada exclusivamente a uso técnico.

7 Ajuste el interruptor de posición (POS.) de acuerdo con la posición del altavoz (cerca de una pared, en una esquina o en una posición libre). Se considera que un altavoz se encuentra cerca de una pared cuando el borde más cercano a la misma se halla a menos de 20 cm de ella.

8 Si ha optado por una instalación cableada, ajuste el interruptor de función (ROLE) de acuerdo con la posición del altavoz: a la izquierda (LEFT) o a la derecha (RIGHT) de la posición de escucha. Si, por el contrario, ha optado por una instalación inalámbrica, coloque el interruptor de función en la posición correspondiente al modo inalámbrico (WIRELESS).

9 Atornille de nuevo la abrazadera de fijación de cables y monte la cubierta del panel de conexiones. Retire el soporte del bastidor cuando haya situado correctamente el altavoz.

10 Indicador de estado y conexión inalámbrica:

El logotipo de Bang & Olufsen se ilumina durante 10 segundos cuando el altavoz inicia la reproducción y, a continuación, se desvanece. El logotipo se apaga al apagar el altavoz.

- **Rojo (fijo):** El indicador de conexión inalámbrica permanece iluminado en color rojo durante 10 segundos al conectar el altavoz a la red eléctrica y cuando se reinicia tras un restablecimiento.
- **Verde (intermitente):** Existe una actualización de software en curso, durante la cual el altavoz permanecerá inactivo. No lo desconecte de la red eléctrica.
- **Verde (intermitente, rápido)**: Si la instalación incorpora un transmisor inalámbrico y el altavoz se encuentra en el modo de asociación y preparado para su conexión al mismo.
- **Naranja (intermitente, lento)**: El equipo ha sufrido un exceso de temperatura y se apagará temporalmente.
- **Naranja (intermitente, rápido)**: Se ha producido un error. Desconecte el altavoz de la red eléctrica y conéctelo de nuevo a continuación. Si el problema no desaparece, póngase en contacto con su distribuidor de Bang & Olufsen.

Limpieza

Limpie el polvo de las superficies empleando un paño suave y seco. Si es necesario, elimine las manchas de grasa y la suciedad incrustada empleando un paño suave que no deposite pelusas, sumergido en agua templada y bien escurrido. No use nunca un aspirador para limpiar la lente acústica. La cubierta de los altavoces, no obstante, sí se puede limpiar empleando un aspirador configurado a la mínima potencia y equipado con un accesorio de cepillado.

No use alcohol ni disolventes de otro tipo para limpiar los componentes del equipo.

Configurazione dei diffusori BeoLab 20 in modalità wireless o cablata. Accertarsi che i diffusori siano posizionati, installati e collegati conformemente alle istruzioni descritte in questa guida. È inoltre possibile contattare il rivenditore per quanto riguarda l'installazione.

1 Per disimballare i diffusori, sollevarli dall'imballaggio supportando la lente e posizionando una mano sotto l'area delle prese, come illustrato. Non toccare le prese perché si potrebbe danneggiarle.

I coperchi dei cavi si trovano nell'imballaggio.

2 Per sollevare il diffusore, usare esclusivamente la parte posteriore in alluminio, come illustrato. Non sollevare il diffusore tramite la sua copertura.

3 Non rimuovere il supporto del telaio durante l'installazione per proteggere la copertura dei diffusori.

4 Per collegare i cavi, svitare il morsetto.

5 Configurare il prodotto audio/video in modalità wireless con una coppia di diffusori BeoLab 20 o configurare un impianto audio surround wireless. Per informazioni su come collegare il trasmettitore wireless, il prodotto audio/video e i diffusori, vedere la guida fornita con il trasmettitore wireless, per esempio BeoLab Transmitter 1.

RESET: per ripristinare le impostazioni wireless di un diffusore wireless, premere senza rilasciare il pulsante per due secondi. Il ruolo deve essere impostato su WIRELESS. L'indicatore di stato è rosso fisso per 2 secondi e quindi lampeggia rapidamente in verde. Il diffusore è ora in modalità abbinamento e pronto per essere collegato al trasmettitore wireless. Se si tiene premuto senza rilasciare il pulsante per 10 secondi, il diffusore viene ripristinato alle impostazioni di fabbrica.

6 Esempio di collegamenti: se si sceglie una configurazione cablata, è possibile utilizzare cavi Power Link, Toslink™ o di linea per collegare i diffusori al prodotto audio/video. Se si utilizzano cavi Toslink, è necessario effettuare una configurazione seriale, come illustrato. Questo è anche possibile con cavi Power Link. Notare che eventuali piegature nei cavi Toslink non devono superare un raggio di 30 mm, in quanto ciò può causare interferenze nelle prestazioni audio.

Notare che il volume di tutte le fonti collegate deve essere regolato.

La presa contrassegnata SERVICE è solo per uso di servizio.

7 Impostare l'interruttore di posizione (POS.) a seconda del collocamento del diffusore: vicino a una parete, in un angolo o in una posizione libera. Per il posizionamento vicino a una parete, misurare dal bordo del diffusore più vicino alla parete. La distanza non deve superare i 20 cm.

8 Nel caso di una configurazione cablata, impostare l'interruttore di ruolo (ROLE) in base al posizionamento del diffusore rispetto al prodotto audio/video, vale a dire alla sua sinistra (LEFT) o alla sua destra (RIGHT). Nel caso di una configurazione wireless, impostare sempre l'interruttore di ruolo su wireless (WIRELESS).

9 Riavvitare il morsetto e montare il coperchio dei cavi. Rimuovere il supporto del telaio quando il diffusore è posizionato correttamente.

10 Stato prodotto e indicatore wireless:

Il logo Bang & Olufsen si illumina per 10 secondi (max) quando il diffusore è in riproduzione e quindi si spegne. L'illuminazione del logo si spegne con il diffusore.

- **Rosso (sempre illuminato):** l'indicatore wireless si illumina costantemente in rosso per 10 secondi quando il diffusore viene collegato alla rete elettrica, viene spento o quando si riavvia dopo un resettaggio.
- **Verde (lampeggiante)**: un aggiornamento software è in corso, durante il quale il diffusore non può essere utilizzato. Non scollegare dalla rete elettrica.
- **Verde (lampeggiamento rapido)**: se un trasmettitore wireless è presente nella configurazione, il diffusore sarà in modalità abbinamento e pronto per essere collegato al trasmettitore wireless.
- **Arancione (lampeggiamento lento)**: il prodotto si è surriscaldato e si spegnerà temporaneamente.
- **Arancione (lampeggiamento rapido)**: errore. Scollegare il diffusore dalla rete elettrica e ricollegarlo. Se il problema persiste, contattare il proprio rivenditore Bang & Olufsen.

Pulizia

Pulire le superfici impolverate utilizzando un panno asciutto e morbido. Se necessario, rimuovere macchie di grasso o sporco persistente con un panno privo di peli, bagnato in acqua tiepida e ben strizzato.
Non utilizzare mai un aspirapolvere per pulire la lente acustica. Tuttavia, la copertura del diffusore può essere pulita con un aspirapolvere dotato di spazzola e impostato sul livello di potenza più basso.

Non utilizzare mai alcol o altri solventi per pulire una qualsiasi parte del diffusore.

Configure as suas colunas BeoLab 20 com ou sem fios. Certifique-se de que as colunas são posicionadas, configuradas e ligadas de acordo com as instruções apresentadas neste Livro de consulta. Também pode contactar o seu revendedor acerca da instalação.

1 Para desembalar as colunas, levante-as da embalagem apoiando a lente e segurando acima da área de terminais, como na imagem. Não toque nos terminais para não os danificar.

As coberturas das ligações encontram-se na embalagem.

2 Para levantar a coluna, segure-a pelo topo e pelo fundo da parte traseira em alumínio, como na imagem. Não levante a coluna pela cobertura.

3 Certifique-se de que o apoio da moldura permanece em posição durante a instalação, para proteger a cobertura da coluna.

4 Para ligar cabos, desaperte primeiro a respectiva braçadeira de fixação.

5 Configure o seu produto áudio/vídeo sem fios com um par de colunas BeoLab 20 ou estabeleça um sistema de som surround sem fios. Consulte o Livro de consulta fornecido com o seu transmissor sem fios, por exemplo o BeoLab Transmitter 1, para obter informações sobre como ligar o transmissor sem fios, o seu aparelho áudio/vídeo e as colunas.

RESET: Mantenha premido o botão durante dois segundos para reiniciar a definição sem fios de uma coluna sem fios. O interruptor de funções deve estar posicionado em WIRELESS. O indicador de estado acende a vermelho de forma constante durante 2 segundos, e depois pisca a verde rapidamente. A coluna está agora em modo associado e pronta para ser ligada ao transmissor sem fios. Se mantiver o botão premido durante 10 segundos, é reposta a configuração de origem na coluna.

6 Exemplos de ligações: Se optar por uma configuração com fios, pode utilizar cabos Power Link, Toslink™ ou de linha para efectuar a ligação entre as colunas e o seu aparelho áudio/vídeo. Se utilizar cabos Toslink, deve configurar uma ligação em cadeia, conforme ilustrado. Tal também é possível com cabos Power Link. Note que os cabos Toslink não devem ser dobrados mais do que um raio de 30 mm, uma vez que tal poderá prejudicar o desempenho do som.

Tenha em atenção que o volume deve estar regulado em todas as fontes ligadas.

O terminal marcado SERVICE destina-se apenas a assistência técnica.

7 Coloque o interruptor de posição (POS.) em conformidade com a posição da coluna – se está junto a uma parede, a um canto ou numa posição livre vertical. A posição da coluna em relação à parede é calculada medindo 20 cm desde a extremidade da coluna mais próxima da parede até à parede.

8 Se tiver uma configuração com fios, coloque o interruptor de funções (ROLE) em conformidade com a posição da coluna em relação à sua posição de audição: à esquerda (LEFT) ou à direita (RIGHT). Se tiver uma configuração sem fios, coloque sempre o interruptor de funções em WIRELESS (sem fios).

9 Aperte novamente a braçadeira de fixação dos cabos e monte as coberturas das ligações. Retire o apoio da moldura quando a coluna estiver correctamente posicionada.

10 Indicador de ligação sem fios e de estado do produto:
O logótipo Bang & Olufsen acende por 10 segundos quando a coluna começa a tocar e depois diminui de intensidade. A luz do logótipo apaga-se quando a coluna é desligada.

- **Vermelho (constante):** O indicador da ligação sem fios acende a vermelho de forma constante durante 10 segundos quando a coluna é ligada à corrente eléctrica ou após ser reiniciada.
- **Verde (intermitente)**: Existe uma actualização de software a decorrer, durante a qual a coluna não pode reproduzir. Não desligue da rede eléctrica.
- **Verde (intermitência rápida)**: Se existir um transmissor sem fios na sua configuração, a coluna está em modo associado e pronta para ser ligada ao transmissor sem fios.
- **Cor-de-laranja (intermitência lenta)**: O produto está a sobreaquecer e irá desligar temporariamente.
- **Cor-de-laranja (intermitência rápida)**: Ocorreu um erro. Desligue a coluna da rede eléctrica e volte a ligar. Se o problema persistir, contacte o seu revendedor Bang & Olufsen.

Limpeza
Limpe as superfícies com pó com um pano seco e macio. Se necessário, retire as manchas de gordura ou sujidade persistente com um pano sem pelo e suave molhado em água morna e bem torcido. Nunca utilize um aspirador para limpar a lente acústica. No entanto, a cobertura da coluna pode ser limpa com um aspirador com bico de escova e regulado para o nível de sucção mais fraco.

Nunca utilize álcool nem outros solventes para limpar qualquer parte da coluna.

Подсоедините ваши колонки BeoLab 20 с помощью беспроводного или кабельного соединения. Установку, размещение и подсоединение колонок следует выполнять в соответствии с инструкциями, приведенными в настоящем руководстве. Относительно установки вы можете также обратиться к вашему торговому представителю.

1 Чтобы распаковать колонки, выньте их из упаковки, одной рукой поддерживая за линзу, а другой – удерживая колонку за выступ над панелью разъемов, как показано на рисунке. Не касайтесь разъемов, чтобы избежать их повреждения.

Крышки соединений находятся в упаковке.

2 Чтобы поднять колонку, берите ее сверху и снизу за алюминиевую часть, как показано на рисунке. Не поднимайте колонку за крышку колонки.

3 Оставьте опору каркаса во время установки, чтобы защитить крышку колонки.

4 Чтобы подсоединить кабели, сперва отвинтите кабельный зажим.

5 Вы можете подсоединить ваше аудио-/видеоустройство к паре колонок BeoLab 20 с помощью беспроводного подключения или создать беспроводную систему объемного звучания. См. руководство, прилагаемое к вашему беспроводному передатчику, например, к BeoLab Transmitter 1, для получения информации о том, как подсоединить беспроводной передатчик, ваше аудио-/видеоустройство и колонки.

RESET: Нажмите и удерживайте эту кнопку в течение двух секунд для сброса настроек беспроводного подключения беспроводной колонки. Переключатель ролей следует установить на WIRELESS. Индикатор состояния будет светиться 2 секунды красным цветом, затем начнет быстро мигать зеленым цветом. Это значит, что колонка находится в режиме подключения и готова для соединения с беспроводным передатчиком. Если нажать и удерживать эту кнопку в течение 10 секунд, настройки колонки будут сброшены до заводских значений.

6 Примеры соединений: Если вы выбрали кабельную установку, тогда вы можете использовать Power Link, Toslink™ или линейные кабели для подключения колонок к вашему аудио-/видеоустройству. Если вы используете кабели Toslink, вам нужно выполнить шлейфовую установку, как показано на рисунке. Такую же установку можно выполнить и с помощью кабелей Power Link. Учтите, что кабели Toslink нельзя сгибать с радиусом изгиба менее 30 мм, поскольку это может привести к нарушениям в воспроизведении звука.

Обратите внимание, что все подсоединенные источники должны быть с функцией регулировки громкости.

Разъем с маркировкой SERVICE служит только для сервисного обслуживания.

7 Установите позиционный переключатель (POS.) в соответствии с тем, где расположена ваша колонка: возле стены, в углу или вдали от стен. Положение возле стены – это положение, при котором расстояние от ближайшего края колонки до стены составляет до 20 см.

8 Если вы используете проводную установку, тогда установите переключатель ролей (ROLE) в соответствии с тем, где расположена ваша колонка – слева (LEFT) или справа (RIGHT) от вашего места прослушивания. Если у вас беспроводная установка, тогда всегда устанавливайте переключатель ролей в беспроводное положение (WIRELESS).

9 Прикрепите на место кабельный зажим и установите крышку соединений. Снимите опору каркаса после правильного размещения колонки.

10 Состояние устройства и беспроводной индикатор:
Логотип Bang & Olufsen светится в течение 10 секунд, когда колонка начинает воспроизведение, затем его яркость уменьшается. Этот логотип выключается вместе с колонкой.

- **Красный (светится):** Индикатор беспроводного соединения светится 10 секунд красным цветом при подключении колонки к сети электропитания, а также при перезагрузке колонки после сброса ее настроек.
- **Зеленый (мигает)**: Выполняется процесс обновления, во время которого колонка не воспроизводит звук. Не отключайте от электросети.
- **Зеленый (быстро мигает)**: Если в вашей системе присутствует беспроводной передатчик, колонка находится в режиме подключения и готова для соединения с беспроводным передатчиком.
- **Оранжевый (медленно мигает)**: Устройство перегрелось и выключится на некоторое время.
- **Оранжевый (быстро мигает)**: Произошла ошибка. Отсоедините колонку от сети электропитания, затем снова подключите. При повторном возникновении неполадки обратитесь к местному торговому представителю компании Bang & Olufsen.

Уход за системой
Очищайте запыленные поверхности при помощи сухой мягкой ткани. При необходимости удалите жирные пятна или устойчивую грязь с помощью смоченной в теплой воде и хорошо выкрученной ткани, не оставляющей ворса.
Запрещается использовать пылесос для очистки акустической линзы. Крышку колонки можно очищать при помощи пылесоса с использованием насадки-щетки, при этом на пылесосе следует установить минимальную мощность всасывания.

Запрещается пользоваться спиртом или другими растворителями для очистки любых деталей колонки!

BeoLab 20スピーカーをワイヤレスまたはケーブルで接続します。本スピーカーを、本ガイドの説明に従って正しく設置・接続してください。設置に関して販売店に問い合わせることも可能です。

1 スピーカーを箱から出す際には、図のように、一方の手でレンズを支え、もう1一方の手でソケットの上側を持って引き上げます。損傷を防ぐため、ソケットには触らないでください。

接続カバーは梱包の中にあります。

2 スピーカーを持ち上げる際には、図のように背面のアルミニウム部分の上下を持つようにします。スピーカーカバーを持ちながらスピーカーを持ち上げないようにしましょう。

3 スピーカーカバーを保護するために、設置中はフレームサポートが外れないようにご注意ください。

4 ケーブルを接続する前に、ワイヤークランプを外しておきます。

5 BeoLab 20スピーカー2台にお持ちのAV機器をワイヤレスで接続、またはワイヤレスサラウンドサウンドシステムを構築します。ワイヤレス送信機、AV機器、スピーカーを接続する方法について詳細は、BeoLab Transmitter 1などのワイヤレス送信機に付属のガイドをご覧ください。

RESET（初期化）：ボタンを2秒間長押しして、ワイヤレススピーカーのワイヤレス設定をリセットします。ロールスイッチは必ずWIRELESSに設定します。ステータスインジケーターが2秒間赤く点灯し、その後緑に素早く点滅します。スピーカーが連携モードに入っており、ワイヤレス送信機と接続待ちの状態です。ボタンを10秒間長押しすると、スピーカーが工場設定状態にリセットされます。

6 接続例：有線セットアップをする場合は、Power Link、Toslink™、またはラインケーブルを使用してスピーカーとAV機器を接続します。Toslinkケーブルを使用する場合は、図のようなデイジーチェーンセットアップにする必要があります。Power Linkケーブルでも可能です。Toslinkケーブルは半径30 mm以上は曲げないでください。音響性能に乱れが生じるおそれがあります。

全ての接続されるソースの音量は調整されている必要があります。

SERVICEと表示されている端子はサービス専用です。

7 壁沿いにあるか、コーナー、またはフリー位置などスピーカーの設置位置に応じてポジションスイッチ（POS.）を設定します。壁の位置は、スピーカーの壁に最も近い端から壁面まで最大20 cmまで計測されます。

8 有線セットアップの場合、視聴ポジションに対するスピーカーの設置位置に応じてロールスイッチ（ROLE）を左（LEFT）または右（RIGHT）にセットします。ワイヤレスセットアップの場合、ロールスイッチは常にワイヤレス（WIRELESS）にセットしておきます。

9 ワイヤークランプを締め直して、接続カバーを取り付けます。スピーカーが正しく配置できたら、フレームサポートを取り外します。

10 製品の状態・ワイヤレスインジケーター：

スピーカーから音楽が再生し始めるとBang & Olufsenのロゴが赤く点灯し、10秒後に照度が弱くなります。ロゴのランプはスピーカーの電源を切ると消えます。

- **赤（点灯）：**ワイヤレスインジケーターランプは、スピーカーをコンセントにつなげたとき、またはリセット後再起動するときに、10秒間赤く点灯します。
- **緑（点滅）**：ソフトウェア更新中で、スピーカーからの再生ができません。コンセントを抜かないでください。
- **緑（高速点滅）**：セットアップ内にワイヤレス送信機がある場合は、スピーカーが連携モードとなり、ワイヤレス送信機への接続待ち状態となっています。
- **オレンジ（低速点滅）**:製品が過熱状態のため、一時的にシャットダウンします。
- **オレンジ（高速点滅）**:エラーが発生しました。スピーカーを電源から切り離して、もう一度接続します。問題が解決されない場合、Bang & Olufsen販売店にご連絡ください。

クリーニング

ホコリなどは、乾いた柔らかい布で拭き取ってください。必要に応じて、油汚れやしつこい汚れを、ケバのない布をぬるま湯に浸してよく絞り、きれいに拭いてください。
音響レンズをきれいにする際は、掃除機を絶対に使わないでください。ただし、スピーカーカバーのほこりは、掃除機にブラシノズルを付けて、吸引力を最低にして、吸い取ることができます。

スピーカーのどの部分にも、アルコールやその他の溶剤は絶対に使用しないでください。

한국어

BeoLab 20 스피커를 유선이나 무선으로 설정합니다. 이 설명서의 지침에 따라 스피커 위치를 지정하고, 설정하며, 연결하십시오. 설치와 관련해 매장에 문의할 수도 있습니다.

1 스피커의 포장을 풀려면, 그림과 같이 렌즈를 지지하고 소켓 부분의 윗쪽을 잡고 포장물에서 스피커를 꺼냅니다. 소켓은 손상 위험이 있으므로 손으로 직접 잡지는 마십시오.

연결부 커버는 포장물 내부에 들어 있습니다.

2 그림과 같이 알루미늄 후면부의 상단과 하단을 잡고 스피커를 들어 올립니다. 스피커 커버를 잡고 스피커를 들어 올리지 마십시오.

3 프레임 지지대는 스피커 커버를 보호하는 것이므로 설치 중에도 그대로 둡니다.

4 케이블을 연결하려면, 배선 클램프를 먼저 풉니다.

5 BeoLab 20 스피커 한 쌍과 오디오/비디오 제품을 무선으로 설치하거나 무선 서라운드 사운드 시스템을 구축하십시오. 구입한 무선 트랜스미터와 오디오/비디오 제품, 스피커를 연결하는 방법에 대해서는 무선 트랜스미터 (예: BeoLab Transmitter 1) 와 함께 제공된 설명서를 참고하십시오.

RESET: 무선 스피커의 무선 설정을 초기화하려면 버튼을 2초 동안 길게 누르십시오. 롤스위치는 WIRELESS로 설정해야 합니다. 상태 표시등에 2초 동안 빨간색 불이 들어왔다가 녹색으로 빠르게 점멸합니다. 이제 스피커는 연결 (associate) 모드이고 무선 트랜스미터에 연결될 준비가 되었습니다. 버튼을 10초 동안 길게 누르면 스피커가 출고 시 설정으로 초기화됩니다.

6 연결의 예: 유선 설치를 하려면 Power Link, Toslink™ 또는 라인 케이블을 이용해 스피커와 오디오/비디오 제품을 연결할 수 있습니다. Toslink 케이블을 이용하려면 그림과 같이 데이지 체인 설치 작업을 해야 합니다. 이 작업은 Power Link 케이블로도 가능합니다. Toslink 케이블은 반경 30 mm 이상으로 굽어서는 안 됩니다. 사운드 성능이 저하될 수 있습니다.

연결된 모든 입력 소스는 볼륨이 일정하도록 조정해 두어야 합니다.

SERVICE 라고 표시가 된 소켓은 서비스 전용입니다.

7 벽면, 구석, 자유 배치 등 스피커가 설치된 위치에 따라 포지션 스위치(POS.)를 설정하십시오. 벽면 위치는 스피커의 가장 가까운 가장자리에서 벽면까지 최대 20 cm 까지 공간을 두고 설치합니다.

8 유선으로 설치한 경우에는 청취 위치의 왼쪽(LEFT)에 설치되었느냐 오른쪽(RIGHT)에 설치되었느냐에 따라 롤스위치(ROLE)를 설정하십시오. 무선으로 설치한 경우에는 롤스위치를 항상 무선(WIRELESS)으로 설정합니다.

9 배선 클램프를 다시 고정시키고 연결 커버를 설치합니다. 스피커가 정확히 위치했는지 확인한 후 프레임 지지대를 분리합니다.

10 제품 상태 및 무선 상태 표시등:

스피커가 재생을 시작하면 Bang & Olufsen 로고에 10초 동안 불이 들어왔다가 어두워집니다. 로고 표시등은 스피커와 함께 꺼집니다.

- **빨간색(켜짐)**: 스피커가 전원에 연결되거나 초기화 후에 재시작하는 경우에는 무선 상태 표시등에 10초간 빨간색 불이 들어옵니다.
- **녹색 (점멸)**: 소프트웨어 업데이트가 진행중입니다. 이 때는 스피커가 동작하지 않습니다. 전원 공급을 차단하지 마십시오.
- **녹색 (빠르게 점멸)**: 무선 트랜스미터를 설치한 경우, 스피커는 연결 (associate) 모드이고 무선 트랜스미터에 연결될 준비가 되었습니다.
- **오렌지색 (느리게 점멸)**: 제품이 과열 상태이고 일시적으로 종료됩니다.
- **오렌지색 (빠르게 점멸)**: 오류가 발생했습니다. 스피커의 전원을 차단했다가 다시 연결하십시오. 문제가 해결되지 않으면 Bang & Olufsen 매장에 문의하십시오.

청소

부드럽고 마른 천으로 먼지를 닦아 내십시오. 필요할 경우, 그리스 잔여물이나 잘 지워지지 않는 이물질은 미지근한 물에 적셔 완전히 짜낸 보푸라기 없는 천으로만 청소해야 합니다.
음향 렌즈를 청소하는 데 진공 청소기를 사용하지 마십시오. 스피커 커버는 브러시 노즐이 달린 진공 청소기를 가장 약한 흡입력으로 설정하여 청소할 수 있습니다.

스피커의 어떤 부분도 알콜 등의 용액을 사용하여 청소하지 마십시오!

以无线方式或使用线缆设置您的 BeoLab 20 扬声器。确保此扬声器的摆放、设置及连接都依照本《指南》的指示进行。您也可以联系您的零售商以了解有关安装的事宜。

1 要从包装中取出扬声器，请按图中所示托住透镜并把手搭在插座区域上方，然后向上提起扬声器。请勿触碰插座，以免发生损坏。

连接护盖置于包装中。

2 要举起扬声器，请按图中所示抓住铝制背板的顶部和底部。切勿通过扬声器护盖举起扬声器。

3 安装期间确保框架支架留在原位，以保护扬声器护盖。

4 要连接线缆，请先拧开线夹。

5 用无线方式设置您的音频/视频产品和一对 BeoLab 20 扬声器，或者设置为无线环绕声系统。参阅您的无线发射器随附的指南，例如 BeoLab Transmitter 1，以了解有关连接无线发射器、您的音频/视频产品以及扬声器的详细信息。

RESET 按钮：按住按钮并保持两秒，以重置无线扬声器的无线设置。功能开关必须设置为无线 (WIRELESS)。状态指示灯会呈红色亮起2秒钟，然后会快速闪烁绿色。扬声器现在处于关联模式，并已准备好连接到无线发射器。如果您按住按钮10秒，扬声器将重置为出厂设置。

6 连接示例：如果您选择有线设置，您可以使用 Power Link、Toslink™ 或输入线缆来连接您的扬声器和音频/视频产品。如果您使用 Toslink 线缆，您必须如图所示设置共同连接。您也可以使用 Power Link 线缆进行上述连接。请注意 Toslink 线缆的弯曲幅度不可超过30毫米半径，否则将导致音效受到干扰。

请注意，必须调节好所有连接设备的音量。

标有“SERVICE”（维修）的插座仅用于维修用途。

7 根据您的扬声器位置（靠近墙壁、角落或独立摆放）设置位置开关 (POS.)。当扬声器边缘与墙壁的最小距离不到20厘米时，即视为“靠近墙壁”摆放。

8 对于有线设置，请将根据您的扬声器摆放在聆听位置左边 (LEFT) 还是右边 (RIGHT)，设置功能开关 (ROLE)。对于无线设置，请始终将功能开关设置为无线 (WIRELESS)。

9 重新拧紧线夹，然后安装连接护盖。待扬声器摆放正确后移除框架支架。

10 产品状态和无线指示灯：

扬声器开始播放时，Bang & Olufsen 徽标会亮起并持续10秒，随后将变暗。扬声器关闭后，徽标灯会一同关闭。

- **红色（长亮）**：当扬声器连接到电源或在被重置后重启时，无线指示灯会长亮红色，并保持10秒。
- **绿色（闪烁）**：软件更新正在进行中，在此期间扬声器无法使用。请勿断开电源。
- **绿色（快速闪烁）**：如果您的系统中有无线发射器，则扬声器处于关联模式，并准备好连接到无线发射器。
- **橙色（缓慢闪烁）**：产品过热，将暂时关闭。
- **橙色（快速闪烁）**：出现错误。断开扬声器的电源，然后重新连接。如果问题依然存在，请联系您的 Bang & Olufsen 经销商。

清洁

用柔软的干布清洁蒙尘的表面。必要时，请使用无绒布蘸温热水拧干后进行擦拭，以除去油迹或顽固污渍。

切勿用吸尘器清洁声学透镜。扬声器护盖可使用带刷管嘴的吸尘器，以最小档吸力进行清洁。

切忌用酒精或其它溶剂清洗扬声器的任何部位！

以無線方式或纜線安裝 BeoLab 20 揚聲器。請務必按照本指南的指示說明放置、安裝及連接揚聲器。若有安裝問題，也可直接洽詢門市人員。

1 將揚聲器從外盒包裝中抬起時，請依據指示支撐住透鏡並握住插座區上方。請勿碰觸插座，以免造成損壞。

連接蓋另外放置於外盒當中。

2 抬起揚聲器時，請依圖示抓住鋁材背板的上端與底部。請勿抓著揚聲器面網向上抬起。

3 安裝過程中請保持支撐框架原來的位置，以保護揚聲器面網。

4 連接纜線時，必須先取下線夾。

5 您可將音訊/視訊產品無線連接至 BeoLab 20 揚聲器，或建構一套無線環繞音效系統。請參考傳輸裝置如 BeoLab Transmitter 1 的隨附指南，瞭解如何連接無線傳輸裝置、音訊/視訊產品與揚聲器。

RESET：按住按鈕兩秒即可重設無線揚聲器的無線設定值。角色開關必須設定為WIRELESS。狀態指示燈恆亮紅燈兩秒，接著快速閃爍綠燈。揚聲器目前處於連結模式，隨時可以連接至無線傳輸器。若您按住按鈕十秒，則揚聲器會重設為出廠設定值。

6 連接範例：若您選擇使用纜線，可使用 Power Link、Toslink™ 或訊源輸入纜線，在揚聲器與您的音訊/視訊產品之間進行連接。若您使用 Toslink 纜線，您必須依照圖示建立菊鏈配置。使用 Power Link 纜線時也是如此。請記得不要彎曲 Toslink 纜線超過半徑30公釐，否則可能干擾音效表現。

請注意，所有已連接的訊源均必須進行音量調節。

標示維修SERVICE的插座只能在維修時使用。

7 依據揚聲器在牆面、角落或獨立擺放的位置來設定定位開關（POS.）。牆面位置是指揚聲器與牆面最接近的邊緣相距 20 公分。

8 若您使用有線配置，請根據您的揚聲器是位於聆聽位置的左邊（LEFT）或右邊（RIGHT）來設定角色開關（ROLE）。若您使用無線配置，請務必將角色開關設定為無線（WIRELESS）。

9 請再次轉緊線夾，然後裝上連接蓋。正確放置好揚聲器後，再移除支撐架。

10 產品狀態及無線指示燈：

揚聲器開始播放時，Bang & Olufsen 的商標會亮起10秒，接著逐漸轉暗。揚聲器關閉時，商標指示燈也會隨之關閉：

- 紅色（恆亮）：揚聲器連接至主電源、重設後重新開機時，無線指示燈會隨即恆亮10秒。
- 綠色（閃爍）：正在進行軟體更新，此時揚聲器無法播放音樂。請勿切斷電源。
- 綠色（快閃）：若您的配置中有無線傳輸器，則揚聲器處於連接模式，隨時可連接至無線傳輸器。
- 橘色（慢閃）：產品過熱，即將暫時關機。
- 橘色（快閃）：發生錯誤。請先拔下揚聲器電源再重新插上電源。若問題持續，請與 Bang & Olufsen 門市聯絡。

清潔

請使用乾燥的柔軟布料清潔表面灰塵。必要時可將柔軟無塵布先泡入溫水中再用力擰乾，然後清潔油漬或累積的髒污。

請勿使用吸塵器清潔聲波透鏡。但是，揚聲器面網可利用附軟刷噴嘴的吸塵器清潔，請將吸塵器調整至最小吸力。

切勿使用酒精或其他溶劑清潔任何揚聲器零件。

English

Electrical and electronic equipment, parts and batteries marked with this symbol must not be disposed of with normal household wastage, it must be collected and disposed of separately to protect the environment.

Your Bang & Olufsen retailer will advise you of the correct way of disposal in your country.

Deutsch *(German)*

Mit diesem Symbol gekennzeichnete elektrische und elektronische Geräte, Bauteile und Batterien dürfen nicht in den normalen Haushaltsmüll gegeben, sondern müssen zum Schutz der Umwelt sämtlich getrennt eingesammelt und entsorgt werden.

Ihr Bang & Olufsen Fachhändler berät Sie bei der sachgerechten Entsorgung in Ihrem Land.

Español *(Spanish)*

Los equipos, piezas y baterías de tipo eléctrico y electrónico marcados con este símbolo no deben eliminarse junto con los residuos domésticos habituales; en su lugar, deben ser recogidos y eliminados de forma independiente para proteger el medioambiente.

Su distribuidor de Bang & Olufsen le asesorará acerca de los pasos a seguir en su país para realizar la eliminación de forma correcta.

Dansk *(Danish)*

Elektrisk og elektronisk udstyr, reservedele og batterier, der er mærket med dette symbol, må ikke bortskaffes sammen med almindeligt husholdningsaffald. Det skal indsamles og bortskaffes separat for at beskytte miljøet.

Din Bang & Olufsen forhandler kan rådgive dig om den korrekte bortskaffelsesmetode i dit land.

Français *(French)*

Il n'est pas permis de jeter les équipements, les pièces électriques et électroniques et les batteries portant ce symbole avec les ordures ménagères ; ces équipements doivent être collectés et mis au rebut séparément afin de préserver l'environnement.

Votre revendeur Bang & Olufsen se fera un plaisir de vous conseiller sur la procédure correcte de mise au rebut dans votre pays.

Italiano *(Italian)*

Apparecchiature elettriche ed elettroniche, parti e batterie, contrassegnate con questo simbolo non devono essere smaltite con i normali rifiuti domestici, ma devono essere raccolte e smaltite separatamente per proteggere l'ambiente.

Per informazioni sulla procedura di smaltimento corretta per il proprio Paese, rivolgersi a un rivenditore Bang & Olufsen.

电子信息产品污染控制管理方法

部件名称:	有毒有害物或元素					
	铅 Pb	汞 HG	镉 Cd	六价铬 Cr(VI)	多溴联苯 PBB	多溴二苯醚 PBDE
印刷电路板组件	×	o	o	o	o	o
铝制部件	×	o	o	o	o	o
扬声器	×	o	o	o	o	o
机柜	×	o	o	o	o	o

图表符号:

o 表示有毒有害物在部件所有材料中的含量均在 ST/T 11363-2006 MCV 准定的限量要求以下。

× 表示有毒有害物至少在部件的某一材料中的含量超出 SJ/T 11363-2006 MCV 准定的限量要求。

功率 (V / Hz / A):	100-240 V / 50 – 60 Hz / 1.1A
耗電功率:	一般: 28瓦 / 待機: 0.4瓦
尺寸:	32 x 40 x 82公分 / 16.8公斤
顏色:	面網: 黑
無線技術:	WiSA — 無線揚聲器音效技術 5.2至5.8GHz

351138514100000